Ош мамлекеттик университетинин ЖАРЧЫСЫ

ВЕСТНИК Ошского государственного университета

№4– 2016

ISSN 1694-7452

КЫРГЫЗ РЕСПУБЛИКАСЫНЫН БИЛИМ БЕРҮҮ ЖАНА ИЛИМ МИНИСТРЛИГИ

ОШ МАМЛЕКЕТТИК УНИВЕРСИТЕТИ

ОШ МАМЛЕКЕТТИК УНИВЕРСИТЕТИНИН ЖАРЧЫСЫ

ОшМУ жарчысы

ИЛИМИЙ ЖУРНАЛЫ

Журнал жылына 4 жолу чыгарылат

№ 4-2016

Илимий журнал Кыргыз мамлекеттик китеп палатасынан 2000-жылдын 28-декабрынан каттоодон өткөн.

Жарыяланган макалалар тууралуу маалымат **№564-10/2016 келишими боюнча Россиялык илимий цитата берүү индекси менен индекстелет (РИНЦ)**

Жыйнактын электрондук версиясын www.oshsu.kg сайты аркылуу эркин көрүүгө болот,ошондой эле эгер сиз www.elibrary.ru илимий электрондук китепканасында катталган болсоңуз, аталган сайтка кирип өзүңүздүн макалаңызды эркин көрсөңүз болот.

Берилген материалдардын сапаттуулук деңгээлине, илимий мазмунуна, жаңылыгына, автор, сунуштаган кафедра жана рецензиялаган окумуштуу жооптуу

Башкы редактор,
филол.и.д., профессор ***Исаков К.А.***

Башкы редактордун орун басары,
тех.и.д., профессор ***Кенжаев И.Г.***

РЕДАКЦИЯЛЫК КОЛЛЕГИЯ:

МЕДИЦИНАЛЫК ИЛИМДЕРИ:

1. Жээнбаев Ж.Ж. – мед.и.д., проф.
2. Жолдубаев Р.Дж. – мед.и.д., проф.
3. Жумабаев А.Р. – мед.и.д., проф.
4. Тайчиев И.Т. – мед.и.д., проф.
5. Осумбеков Б.З. – мед.и.д., проф.
6. Эшиев А.М. – мед.и.д., проф.

БИОЛОГИЯЛЫК ИЛИМДЕР:

1. Каримова Б.К. – б.и.д., проф.
2. Тажибаев А. – б.и.д., проф.

ФИЗИКА-МАТЕМАТИКАЛЫК ИЛИМДЕРИ:
Физика:

1. Арапов Б.А. - ф.-м.и.д., проф.
2. Саипбекова А.М. - ф.-м.и.д., проф.
3. Ташполотов И.Т. - ф.-м.и.д., проф.

Математика:

1. Алымкулов К.А. - ф.-м.и.д., проф.
2. Каримов С.К. - ф.-м.и.д., проф.
3. Матиева Г.М. - ф.-м.и.д., проф.
4. Сатаров Ж.С. - ф.-м.и.д., проф.

ЭКОНОМИКАЛЫК ИЛИМДЕРИ:

1. Купуев П. К. – э.и.д., проф., КРУИАнын мүчө-корреспонденти
2. Тургунбаев Ж.Т. – э.и.д., профессор
3. Эргешбаев У.Ж. – э.и.д., доцент
4. Култаев Т.Ч. – э.и.д., доцент
5. Зулпукаров А. – э.и.д., профессор
6. Убайдуллаев М.Б. – э.и.д., доцент

ФИЛОЛОГИЯ ИЛИМДЕРИ:

1. Зулпукаров К. З. – филол.и.д., профессор
2. Жусупакматов Л. – филол.и.д., професоор
3. Калыгулова С.Ш. – филол.и.к., доцент
4. Мурадымов Н.М. – филол.и.к., доцент
5. Элчиев Ж.Э. – филол.и.к., доцент

ПЕДАГОГИКА ИЛИМДЕРИ:

1. Бабаев Д.Б. – пед.и.д., профессор
2. Момуналиев С.М. – пед.и.д., профессор
3. Син Е.Е. – пед.и.д., профессор
4. Алтыбаева М.А. – пед.и.к., профессор
5. Батыралиев А. – пед.и.к., доцент
6. Акматова Т.А. – пед.и.к., доцент

УКУК ЖАНА ЮРИСПРУДЕНЦИЯ ИЛИМДЕРИ:

1. Дүйсенов Э.Э. – ю.и.д., профессор
2. Мукамбаева Г.А. – ю.и.д., профессор
3. Кулдышева Г.К. – ю.и.д., профессор
4. Арабаев Ч.И. – ю.и.д., профессор
5. Борубашов Б.И. – ю.и.д., профессор
6. Секимбаев Э.Н. – ю.и.д., профессор

САЯСАТ ТААНУУ ИЛИМДЕРИ:

1. Абдурешев А.Б. – саяс.таануу.и.д., профессор
2. Омукеева Ж.А. – саяс.таануу.и.д., профессор
3. Ибраимова С.С. – саяс.таануу.и.к., доцент
4. Абазбек у. Р. – саяс.таануу.и.к., доцент

ТАРЫХ ИЛИМДЕРИ:

1. Абытов Б.К. – т.и.д., профессор
2. Алымбаев Ж.Б. – т.и.д., профессор
3. Нурумбетов Б. – т.и.д., профессор
4. Кененсариев Т.К. – т.и.д., профессор
5. Асанканов А.А.– т.и.д., профессор
6. Чоротегин Т. – т.и.д., профессор

ФИЛОСОФИЯЛЫК ИЛИМДЕР:

1. Аттокуров Т.А. – филос. и.д., профессор
2. Шарипова Э.К. – филос.и.д., профессор
3. Карабеков К. – филос.и.д., профессор
4. Кулназаров А.К. – филос.и.д., профессор
5. Балтабаева А.Т. – филос.и.д., профессор

МАЗМУНУ

1	***Исаков К.А.*** *Мыкты университеттердин рейтинги кантип аныкталат*	6
2	***Азимбаев К.А., Ырысов К.Б.*** *Роль магнитно - резонансной томографии в диагностике совокупного травматического патологоческого объема и прогнозировании исхода тяжелой черепно-мозговой травмы*	8
3	***Алтыбаев К.А.*** *О проблемах досудебного порядка урегулирования спора в международных железнодорожных перевозках грузов в КР*	12
4	***Алтыбаев К.А.*** *Правовое положение иностранцев в международном частном праве (на материалах судебной практики)*	15
5	***Жолболдуева Д.Ш.*** *Таможенные службы стран мира и их развитие*	18
6	***Жолболдуева Д.Ш., Айылчиева М.А.*** *Особенности развития налоговой системы Кыргызской Республики*	22
7	***Жолболдуева Д.Ш., Жамашева Г.*** *Маркетинг как рыночный инструмент развития туризма*	26
8	***Исаков К.А., Араппаев Р.Н.*** *Жогорку билим берүүнү интернационалдыштыруу - эл аралык интеграцияга кирүүнүн жолу*	29
9	***Исманжанов А.И., Джолдошева Т. Дж., Адылов Ч.А.*** *Экономические аспекты брикетирования углей с помощью связующих растительного происхождения*	35
10	***Каденова Ж.Т.*** *“Манас” эпосу - келечек муунга тарбиялык чоң мектеп*	41
11	***Каденова Ж.Т.*** *Бала Манастын патриот болуп калыптанышынын башаты*	47
12	***Каримов С., Анарбаева Г., Замирбек к. Н.*** *Асимптотическое поведение решения одной сингулярно-возмущенной задачи*	53
13	***Каримов С.К., Анарбаева Г.М., Абдилазизова А.А.*** *Более точные оценки решения сингулярно возмущенной задачи*	57
14	***Кочкор уулу Б., Каримова И., Мамаджанов М.А.*** *Чувствительность микроорганизмов к антибиотикам*	66
15	***Култаева А.К., Артыкбаева С.Ж.*** *Жаратылышты рекреациялык пайдалануунун өзгөчөлүктөрү*	69
16	***Кутманова Б.Т., Толонбаева А.Ж.*** *Проблемы современной семьи в Кыргызстане*	72
17	***Куцева В.С.*** *Teaching speaking: general problems and solutions*	77
18	***Маданова К.Ж.*** *«Манас» эпосундагы ат коюуга байланышкан ишенимдердин эпикалык мотив катары берилиши*	80
19	***Маданова К.Ж.*** *«Манас» эпосундагы кыргыздардын байыркы диний ишенимдеринин фольклордук мотив катары келиши*	84
20	***Мамажакып уулу Ч., Маматова Р.М.*** *Актуальные проблемы оказания первой медицинской помощи пострадавшим при дорожно-транспортных происшествиях на примере Ошской области.*	88
21	***Мамырова М.К.*** *Чындыктын шам чырагындай болгон Чыңгыз Айтматов*	91
22	***Матикеев Т. К., Эргашов С.*** *Азыркы география сабагы жана предметтер аралык байланыш (7-класстын географиясын окутууда англис тили предмети менен байланыштыруу мисалында)*	93
23	***Молдояров У.Д., Ажибекова А.Т., Капарова А.А.*** *Информациялык технологиялар жана автоматташтырылган системалар кафедрасынын сайтын түзүү технологиясы*	97
24	***Муратова Г.К., Субанова Г.А., Маткеримов А.Т., Сатыбалдиева А.*** *Вопросы диагностики эндометрита*	100
25	***Муратова Г.К., Субанова Г.А., Маткеримов А.Т., Аскеров А.А.*** *Послеоперационный перитонит*	103

26	***Мурзаев Н.Т*** *Дилбаянда идея болобу?*	107
27	***Мурзаев Н.Т.*** *Оозеки дилбаяндын башаты жана аны өнүктүрүүнүн жолдору*	110
28	***Мурзаев Н.Т***. *Экзамендик дилбаяндардын өзгөчөлүктөрү жана аларга коюлуучу талаптар*	118
29	***Муратова Ж.К.*** *Этапы становления высшего медицинского образования в Жалал-абадской области Кыргызстана*	121
30	***Оморова Т.М.*** *"Манас" эпосундагы Каныкейдин образы*	125
31	***Оморова Т.М.*** *Фольклордогу эненин образынын архаикалык, мифологиялык компененттери*	129
32	***Оморова Т.М.*** *Эне темасы – мифологияда*	133
33	***Сеитова Г.А., Барынбаева А.А.*** *Об истории вакцинации и положение иммунизации в Кыргызстане*	137
34	***Смаилов Э.А., НизамиевА.Г., Ибраев С.А.*** *Ааламдашуу шарттарында Кыргызстан экономикасынын өнүгүүсү*	144
35	***Субанова Г.А., Кенжебаева Г.К., Аскеров А.А., Абдибали кызы Н.*** *Структура амбулаторных больных с патологией шейки матки у женщин старше тридцати пяти лет*	149
36	***Темиралиева Г., Матиева У.*** *1916-жылдагы көтөрүлүштүн чыгуусуна орус оторчуларынын саясий себептеринин болушу же "геноцид"*	152
37	***Тыныбекова Ч.А., Тойчиева Г.*** *Англис тили боюнча студенттердин өз алдынча иштешине тапшырмаларды тандоонун айрым принциптери*	155
38	***Ураимов Р.У.*** *К задачам создания низконапорной микрогидроэлектростации малой мощности*	158
39	***Шеранова Н.Н.*** *Коммуникативные задачи пословиц и поговорок и их использования на уроках английского языка*	164
40	***Ысманов Э.М.*** *Получение ферросилиция из сурьмяных отходов Кадамжайского сурьмяного комбината электродуговым способом*	167
41	***Эргешова Б.М.*** *Жаштардын бош убактысын уюштуруу*	170
42	***Ибраимова С.С.*** *К вопросу об определении понятия «национальные меньшинства»*	173
43	***Матиева У.*** *Азыркы учурдагы адабият сабагынын айрым проблемалары*	177
44	***Батыралиев А.*** *Болочок мугалимдерди кесиптик даярдоодогу педагогикалык практиканын мааниси*	179
45	***Базаркулова Т.А., Аматова Г.У., Токоева Г.А.*** *Модернизация традиционного кыргызского общества как условие его перехода в гражданское общество*	183
46	***Базаркулова Т.А., Эшеналиева Д.Т.*** *Некоторые особенности традиционного кыргызского общества*	187
47	***Ташполотов Ы., Акматов Б.Ж., Жунусалиев А.С., Кулуев Ж.О., Чилдебаев Б.С.*** *Жылытуу (Отопление) тармактарынын азыркы абалы жана келечеги*	192
48	***Козуева З.Б.*** *Sea Ыкмасын математикада колдонуу*	197
49	***Патиев Н.М.*** *Эгемендүүлүктүн айрым маселелери*	200
50	***Сатыбалдыев А.Б., Матисаков Т.К., Кылычова Н.*** *Теоретическое исследование теплофизических характеристик отопительной системы, созданной на основе солнечных воздухонагревательных коллекторов*	206
51	***Биймырзаева Б.А.*** *Анализ перспектив использования микроГЭС в условиях Кыргызстана*	210
52	***Аширалиев Б.*** *Ислам динин карманган мамлекеттердин укук бузбоо эрежелери*	214

МЫКТЫ УНИВЕРСИТЕТТЕРДИН РЕЙТИНГИ КАНТИП АНЫКТАЛАТ

Исаков Каныбек Абдуваситович ф.и.д., профессор
Ош мамлекеттик университетинин ректору

Бүгүнкү күнү эң мыкты делген университеттерди аныктоо үчүн атайын жылына өткөрүлүп туруучу рейтингдер бар, алар жыл өткөн сайын жаңыланып, объективдүү баалоонун жаңы методдорун киргизип келишет.

Рейтингдерди аныктоонун тарыхы жөнүндө кыскача кеп кыла турган болсок, эң алгачкы рейтинг 1983-жылы US News & World Report журналы тарабынан жасалган жана ал билим берүүнүн ааламдашуусунун биринчи белгилери болгон.

Ошентип 1980-90-жж. башталган бул демилге бүгүнкү күнү ЖОЖдордун рейтингин аныктоочу негизги инструментке айланды десек жаңылышпайбыз.

1997-жылдан тартып Азия жана Тынч океан чөлкөмүндөгү университеттердин рейтингин аныктаган Asia week журналынын изилдөөсү 2001-жылы саясий пикир келишпестиктерден улам токтогонго мажбур болуп, ошону менен бирге эле бул сферадагы бир топ маселелерди ачыктаган жана олуттуу даярдыксыз бул ишти баштоо мүмкүн эмес экендигин көрсөткөн[1]. Бул ийгиликсиз тажрыйбадан кийин 2003-жылы гана Шанхай университети Алдынкы университеттердин глобалдык академиялык рейтингин аныктоо системасын ишке киргизген (Academic Ranking of World Universities) ARWU. Негизги өзгөчөлүгү бул рейтинг университеттердин илим изилдөөдөгү жетишкендиктерин алты көрсөткүч боюнча баалап, жеңүүчү окуу жайы 100 балга ээ болот. Кызыгы, бул жолу да алдыңкыларды аныктоо кайрадан эле Азияда башталган. Албетте кыйынчылыктар болбой койгон жок, айталы 2004-жылдан баштап «TSL Education Ltd», жана Quacquarelli Symonds уюмдары тарабынан өткөрүлүп, жыйынтыктары «*The Times Higher Education*» журналына жарыяланып келген - *QS*-THES (2009-ж. - THE-QS) баалоо системасы академиялык чөйрөнүн катуу сынына кабылган соң, балоо принциптерин кайрадан карап чыгууга мажбур болуп, жыйынтыгында компаниялар өз алдынча иштеп калышкан. Буга байланыштуу 2010-ж. сентябрь айынан баштап жаңы THE World University Rankings (THE) системасы чыгып баштады. Ошентип бүгүнкү күнгө карай эл аралык академиялык коомчулук тарабынан таанылган беш - ARWU, THE, QS, Web и PRSP глобалдык рейтинг системалары иштейт. Алар бири биринен фундаменталдык жактан айырмаланбаган менен ошол эле учурда өзгөчөлүктөрү менен айырмаланышат.

Мисалы, Webometrics (Ranking Web of World Universities) негизинен университеттердин виртуалдык-маалыматтык алкактагы аракеттерин, университеттердин сайттарын баалап баштаган, жана башка рейтингдерден көбүрөөк сандагы окуу жайларды тартуусу менен айырмаланат. Ошондой эле бул система авторлордун ою боюнча университеттерди бөлүп айырмалабастан, тескерисинче алардын академиялык материалдарын жеткиликтүү кылуу демилгеси болуп эсептелет. Ал эми Тайвань Республикасынын жогорку билим берүүнү баалоо жана аккредитациялоо Кеңеши тарабынан демилгеленген PRSP (Performance Ranking of Scientific Papers for World Universities) рейтинги дүйнө жүзү боюнча 500 окуу университеттин илимий ишмердүүлүгүн баалап, ошонун негизинде жыйынтык чыгарат. Мындан сырткары жогорку окуу жайлардын бүтүрүүчүлөрүнүн эмгек рыногунда ээлеген ордуна жана карьералык өсүшүнө басым жасаган «Professional Ranking of World Universities» рейтингин айтсак болот (*École nationale supérieure des mines de Paris*, Франция). Ал эми

[1] 35 университет сурамжылоодон баш тартышкан, негизги себептери, а) амбициялары ашынган аутсайдер-жождор өздөрүнүн төмөн рейтинги менен макул болушкан эмес б) Кытай Тайвань мамилеси в) лидер окуу жайлардын ашынган текеберлиги (Токио университети мисалы алардын билим берүүсү башкалар менен салыштырып болбой турган деңгээлде деп эсептеген (Салми, Сароян, 2007).

THE World University Rankings (THE) системасы *Web of Science*, Thomson Reuters жыйнактарынын базасында жарыяланган макалаларга берилген шилтемелердин көрсөткүчү, Илимий-изилдөө иштеринин репутациясы жана көлөмү, окутуунун бааланышы жана билим берүүнүн шарттары сыяктуу критерийлерге маани берет.

КМШ өлкөлөрү да бул процесстерден четте калбастан өзунчө рейтинг аныктоо аракетерин жасап келет. Айта турган болсок орусиялык-армениялык "АркаЛер" рейтингдик долбоору башкалардан айырмаланып турат, бул агенттик ЖОЖдорду алардын сайттарындагы маалыматтардын коомчулук тарабынан пайдалангандыгы, аларга канчалык шилтеме бергендиги менен аныктайт жана эң ириде адам капиталына, уюштуруучулук жөндөмүнө баа берет.

Ошондой эле 2009-ж. баштап Москва мамлекеттик университетинин консультациялык жардамы менен «РейтОР» уюму тарабынан «Global Universities Ranking»; GUR рейтинги чыгып келүүдө. Анын негизги өзгөчөлүгү билимдин сапатын ЖОЖдун комплекстүү мүнөздөмөсү катары кабыл алуу сунушу. Ал үчүн университеттин окуу жана илимий иштери коомчулук тарабынан таанылып, окутуучулук курам компетенттүүлүгү менен айырмаланып, материалдык-техникалык базасы заманбап болуусу жана бүтүрүүчүлөр эмгек базарында алдыңкы орунда болуусу шарт.

Ал эми Кыргызстанда жогорку окуу жайлардын кадыр-баркын аныктаган атайын уюмдар жок. Ошол эле мезгилде официалдуу болбогон, кайсы окуу жайдын эл арасында белгилүү экендигин аныктаган бир нече көрсөткүчтөрдү айтсак болот. Айталы, учурда ата-мекендик жождордун рейтинги окутуунун, бүтүрүүчүлөрдүн сапаты жана тапшыруучу абитуриенттердин санына жараша чыгарылып келет.

2013-ж. Республикалык билимди баалоо борбору өлкөбүздөгү алдыңкы 40 окуу жайынын арасында абитуриенттердин эң көп тандоосуна татыган окуу жайлардын рейтингин чыгарган. Жыйынтыгында биринчи орунга Ош мамлекеттик университети чыккан.

Демек, Кыргызстанда университеттердин рейтингин чыгарууда колдонула турган атайын критерийлер жокко эсе деп айтсак болот. Андыктан ЖОЖдордун арасындагы атаандаштыкты күчөтүп, билим берүү, илим изилдөө, сапаттык, бүтүрүүчүлөрдүн жумуш менен камсыз болуусу, окутуучу-илимпоздордун эмгектерине, университеттин сайтына шилтемелердин көп болушу жана башка бир топ жагдайлар боюнча баалай турган атайын критерийлердин иштелип чыгышы заман талабы болуп турат. "Таймс" журналынын изилдөөсүнө караганда Батыш университтери акырындап Чыгыш университеттерине жол бошото баштады. Мыкты кадыр-баркка жетүү үчүн албетте көптөгөн жылдарды, балким кылымдарды талап кылат, бирок бүгүнкү маалыматка бай, карым-катнаш күчөгөн мезгилде университеттер мурдагы тарыхына ишенип эле олтуруп калбастан атаандаштыкка даяр болуш керек. Жаңы, күчтүү окуу жайлардын пайда болуусу, алсыз, начар жактарды тез эле байкатып коёт.

Кыргызстанда билим сапатына ылайык университеттердин рейтингин реалдуу чыгаруу иштери али баштала элек.

Адабияттар

1. Isakov K.A. Higher education experiences in Kyrgyzstan: case of Osh State University// Eurasian higher education leaders' forum. Kazakhstan, Astana. –2014. – p.72-75.
2. Бирюкова Н.А., Красильникова Н.В. Оценка интернационализации высшего образования: опыт европейских стран// Вестник Марийского государственного университета. – 2014. – № 2. – С. 138–142.
3. Дубовицка Л. Интернационализация высшего образования как часть Болонского процесса / Л. Дубовицка, Х. Шварцзова, Т. Вархолова //Научный диалог. – 2013. – № 2 (14) :Педагогика. – С. 8–21.
4. Исаков К.А. Кожобеков К.Г. Мыкты университеттин рейтинги кантип аныкталат // Ош мамлекеттик университетинин жарчысы. – 2016. – №3 IV. – С. 6–8.

УДК: 616.66-01 (572.74)

Азимбаев К.А., Зав.отделением МРТ ОМДКБ
Ырысов К.Б., КГМА им. И. Ахунбаева

РОЛЬ МАГНИТНО-РЕЗОНАНСНОЙ ТОМОГРАФИИ В ДИАГНОСТИКЕ СОВОКУПНОГО ТРАВМАТИЧЕСКОГО ПАТОЛОГОЧЕСКОГО ОБЪЕМА И ПРОГНОЗИРОВАНИИ ИСХОДА ТЯЖЕЛОЙ ЧЕРЕПНО-МОЗГОВОЙ ТРАВМЫ

AN AGGREGATE TRAUMATIC PATHOLOGIC VOLUME AND OUTCOMESEVERESKULLBRAININJURY

Аннотация: *Представлены результаты изучения роли совокупного травматического патологоческого объема - перифокального отека головного мозга, ишемии и внутричерепных объемных образований на исход лечения больных с тяжелой черепно-мозговой травмой. Анализированы данные у 197 больных в возрасте от 15 до 72 лет, находившихся на лечении в нейротравматологической клинике. Магнитно-резонансная томография является основным в диагностике тяжелой черепно-мозговой травмы.*

Abstract: *The significance of aggregate traumatic pathologic volume - the perifocal brain swelling, ischemia and intracranial formations on the outcome of management of patients with severe skull brain trauma was evaluated. Data from 197 patients aged from 15 to 72 years treated in the neurotraumatological clinic were analyzed Computed tomography and magnetic resonance imaging are the basic methods in diagnostic of severe skull brain injuries.*

Ключевые слова: *Тяжелая черепно-мозговая травма, отек головного мозга, внутричерепной объемный процесс, ишемия мозга.*

Key words: *Severe skull brain injury, brain swelling, intracranial volume process,-brain ischemia.*

Актуальность проблемы. Черепно-мозговая травма (ЧМТ) является наиболее частым и тяжелым видом травматизма. Частота черепно-мозговой травмы колеблется от 180 до 220 на 100 000 населения и имеет тенденцию к дальнейшему росту. В возрасте от 20 до 40 лет она является основной причиной смерти. Общая летальность среди всех больных с черепно-мозговой травмой, доставленных в стационар, достигает от 3 до 7%. Послеоперационная летальность среди больных с тяжелой ЧМТ колеблется от 28 до 35% [1-6],

Высокая летальность, длительный период нетрудоспособности, инвалидизация больных, связанные с этим большие экономические затраты на лечение больных с ЧМТ, заставляют оптимизировать методы обследования, лечения данной категории больных.

В настоящее время повреждения мозга вследствие ЧМТ разделяют на первичные и вторичные. К первичным относят очаговые ушибы-размозжения головного мозга, внутричерепные гематомы, аксональные повреждения мозга. Среди вторичных факторов повреждения мозга выделяют:

• Цереброваскулярные изменения - нарушение реактивности сосудов мозга, расстройство ауторегуляции мозгового кровообращения, ишемию мозга. \

• Нарушение ликвороциркуляции из-за блокады ликворных путей.

• Отек мозга - чаще вазогенный, вследствие нарушения проницаемости гематоэнцефалитического барьера и проникновения плазмы крови в мозговую ткань.

• Дислокационный синдром - связан с развитием острого объемного травматического очага, что сопровождается повышением внутричерепного давления и приводит к градиентам давления в полости черепа [7-15].

Цель настоящей работы - изучение влияния вторичных факторов поражения головного мозга (отека, ишемии, нарушения ликвородинамики. дислокационного синдрома) на исход лечения больных с ЧМТ и влияния объема, локализации очагов

ушиба, гематом на развитие вторичных факторов поражения мозга (отека, ишемии) на основе МР-диагностики и их совокупное влияние на исход травмы.

Материал и методы. Были изучены данные 197 больных с тяжелым ушибом головного мозга, с наличием внутричерепных гематом, очагом ушибов мозга в возрасте от 15 до 72 лет. Все больные были оперированы, 45,6% больных получивших ЧМТ были в возрасте от 20 до" 49 лет, что связано с высокой активностью данной группы больных (табл.1).

Таблица 1- Распределение больных по возрасту и полу

Возраст	Муж.	Жен.	Абс.	%
15-19	9	5	12	6,1
20-29	26	15	41	20,8
30-39	38	13	51	25,9
40-49	32	12	44	22,3
50-59	15	7	22	11,2
60-69	17	6	23	11,7
70<	4	-	4	2,0
Итого	141	56	197	100

Из них 80% приходилось на бытовые травмы, 9,5% - на транспортные, производственные - *3%, у 7,5%* обстоятельства травмы неизвестны.

Смертность мужчин во всех возрастных группах значительно превышала смертность женщин до 5 раз. Каждый восьмой человек, получивший тяжелую ЧМТ, находился в состоянии алкогольного опьянения.

Наибольшая послеоперационная смертность отмечалась в группе пожилого и старческого возраста: от 48,6% в группе от 60 до 69 лет и до 50% в группе старше 70 лет, что, возможно, связано с возрастными изменениями: атеросклероз, сопутствующие заболевания. Это подтверждено литературными данными [1-12].

Компьютерная томография (КТ) головного мозга и магнитно-резонансная томография (МРТ) расширили представления о патогенезе тяжелой ЧМТ. Эти методы нейровизуализации позволяют наблюдать прижизненное формирование и динамику патологического процесса головного мозга с момента травмы.

Результаты и их обсуждение. В ходе проведения нашего исследования выполнено 127 МРТ и 70 КТ обследований головного мозга. Исследование проводилось однократно, в период от первого дня до двенадцати дней после травмы, что позволило проследить развитие патологических процессов, свойственных больным, в динамике отраженных данными методами. Всем больным производилось МРТ сканирование в аксиальной проекции, сопоставимое с уровнем срезов на КТ головного мозга, а 9 больным дополнительно производилась во фронтальной, 12 больным - в сагиттальной проекциях. По литературным данным установлено, что вокруг очага ушиба и внутричерепных гематом возникает зона повышенной сосудистой проницаемости, обуславливающая выход плазмы и ее компонентов, впоследствии приводящая к вазогенному отеку (ВО) головного мозга. Под ВО головного мозга на КТ понимали зону пониженной плотности в пределах +18 +25 Н [3], окружающую очаги ушибов и внутримозговые гематомы.

Гематомы на КТ головного мозга имеют вид однородной структуры и повышенной плотности 60-70 Н, Ушибы мозга на КТ, а затем и на операции определялись двояко. Это позволило выделить два типа ушибов:

• Ушибы по типу преобладающего геморрагического компонента (на КТ и МРТ зона повышенной плотности).

• Ушибы по преобладанию ишемического компонента (на КТ и МРТ зона пониженной плотности).

Геморрагический тип чаще выявлялся в зоне мозга, близкой к костной структурам и связан с прямой травмой. Выявлена интересная зависимость четкости появления перифокальной зоны вазогенного отека на КТ и МРТ в зависимости от времени после травмы. Зона ВО и ишемии, окружающая очаги ушибов и гематом, четко обнаруживались у больных с травмой до 1 суток у 106 больных, что составляет 53,8%, на вторые сутки зона перифокального ВО выявлялась уже у всех больных. У 45 больных между зоной перифокального отека и прилежащими отделами желудочковой системы выявлена дорожка, аналогичная вазогенному отеку. Эта дорожка прослеживается на нескольких срезах КТ и МРТ головного мозга. При более близком конвекситальном расположении гематом, ушибов, аналогичная дорожка связывалась с субарахноидальным пространством.

Результаты исследования позволили сделать вывод о том, что зоны вазогенного отека, окружающие травматические субстраты, участвуют в едином саногенном механизме удаления продуктов распада мозговой ткани и крови вместе с отечной жидкостью в вентрикулярную или субарахноидальную систему.

По распространенности зоны отека и локализации по анализам КТ и МРТ мы выделили несколько форм вазогенного отека:

• Локальный или перифокальный отек, который занимал ограниченную зону, чаще окружающую патологический очаг, в перивентрикулярный - охватывал зону вокруг передних - или задних рогов головного мозга, что, возможно, связано с ликворным ударом.

• Распространенный - чаще охватывал одну или несколько долей мозга, сопровождается сдавлением желудочков.

• Тотальный - охватывающий практически весь головной мозг.

Смертность напрямую была связана с объемом зоны вторичного поражения и составляла от 58% при распространенном отеке, до 100% при тотальном отеке. В связи с этим мы рассчитывали совокупный объем патологического очага - суммарный объем гематомы, очага ушиба зоны отека ишемии и геморрагического пропитывания мозга. Объем патологического процесса определялся по наиболее распространенной методике V=3,14 X (AXBXC)/6, где A,B и C - линейные размеры процесса.

Так при гематоме объемом до 60см куб (у 14 больных) совокупный объем патологического очага достигал до 100 см куб.

Боковое смещение срединных структур головного мозга было до 3 мм, аксиального смещения не отмечалось. При объеме гематомы от 30 см куб до 100 см куб, суммарный объем патологического процесса достигал до 180 см куб, боковое смещение было до 5 мм, аксиальное смещение отмечалось у 48% больных этой группы. Смертность в этой группе составила 49,6%. В группе, с объемом патологического процесса более 200 см куб, имелось боковое смещение от 5 до 10 мм, у всех больных отмечалось аксиальное смещение. Общая летальность достигла до 95%. По месту расположения очагов ушиба и гематом больные расположились следующим образом. Выявлена зависимость объема зоны перифокального отека от места нахождения очага ушиба и гематомы.

Так наибольший процент соотношения очага ушиба, гематомы - отек выявлен при стволовом расположении патологического очага и смертность в данном случае отмечена у всех больных в этой группе (табл.2).

При лобарном расположении гематом этот коэффициент достигает 1,6 и смертность в данной группе 82,6 %.

Таким образом, с увеличением объема гематом и очагов ушиба увеличивается зона перифокального отека, ишемии и появляется дислокационный синдром. При двухстороннем расположении внутричерепных гематом (35 больных).

Таблица 2 - Распределение по локализации очагов ушиба и гематом

Тип -гематомы	Кол-во больных	Объем гематомы, ушиба (см куб)	Общий объем пат. Образования (см куб)	Соотношение гематомы/отека/ ишемии
Эпидуральная	43	65	90	1,4
Субдуральная	51	70	110	1,6
Внутримозговая	46	45	82	1,8
Лобарные	20	52	85	1,"6
Путаминальные	14	58	86	1,5
Медиальные	10	30	45	1,5
Мозжечковые	8	45	60	1,3
Стволовые	5	15	30	2,0
Итого	197	47,5	73,5	1,6

Объем патологического очага превышал 80 см куб, боковое смещение было от 2 до 5 мм и не всегда улавливалось при ЭХО-энцефалоскопии. На КТ и МРТ головного мозга в данной группе у 100% больных выявлено аксиальное смещение. Из них умерло 72% больных. При двухсторонней локализации внутричерепных гематом - увеличение объема вторичного отека ишемии в патологической зоне в первую очередь обуславливает прогрессирование аксиальной дислокации, боковое же смещение может отсутствовать или быть незначительным.

Заключение. Степень повреждения головного мозга зависит, в первую очередь, от суммарного объема первичного повреждения (гематомы очагов ушиба) и вторичных факторов (отек, набухание, ишемия). Нами выявлена зависимость объема внутричерепных гематом, ушибов мозга от вторичных факторов повреждения головного мозга -объемного образования, отека-набухания и ишемии мозга. Имеется четкая зависимость влияния общего патологического объема на исход заболевания больных с тяжелой черепно-мозговой травмой.

Литература

1. Дерябин И. И. Травматическая болезнь // И.И. Дерябин О.С. Насонкин А. - М.: Медицина, 1997. – С.301.
2. Гринь А.А.Тактика лечения внутричерепных травматических эпидуральных и субдуральных гематом малого объема (до 50 см) супратенториальной локализации. А.А. Гринь // автореф. дис... канд. мед.наук. - М, 1999. – С.25.
3. Дубчев Д.И. Дислокационный синдром в остром периоде тяжелой черепно-мозговой травмы. Д.И. Дубчев // автореф. дисс.канд. мед.наук. – Алматы.2009. – С.24.
4. Зотов Ю.В. Внутричерепная декомпрессия мозга в хирургии тяжелой черепно-мозговой травмы. Ю.В.Зотов, Е.Н.Кондаков, В.В. Щедренок. -СПб, 1999. – С.189.
5. Карамышев Р.А., Лебедев В.В. Значение перифокального отека и дислокации головного мозга для исходов лечения пострадавших с травматическими внутричерепными гематомами // Р.А. Карамышев, В.В. Лебедев // III съезд нейрохирургов России. - Санкт-Петербург. 2002. - С. 28-29.
6. Касумов Р.Д. Основные принципы хирургии очаговых повреждений головного мозга / Р.Д. Касумов // III съезд нейрохирургов России. - Санкт-Петербург.2002. - С. 32.
7. Комарницкий С.В. Некоторые факторы определения исхода у больных с травматическими сдавлениями головного мозга. С. Комарницкий, Н.Е.Полищук, А.Л. Литвиненко // III съезд нейрохирургов России. - Санкт-Петербург. 2002. – С.36-36.

8. Корниенко В.Н. Магнитно-резонансная томография в диагностике черепно-мозговой травмы // Под. ред. А.Н. Коновалова, Л.Б. Лихтермана, А.А. Потапова. - М.: Антидор.2008. - С.510-531.
9. Курмаев И.Г. Дифференцированный подход к лечению очаговых ушибов головного мозга и внутричерепных гематом малого объема // И.Г. Курмаев, С.К. Акшулаков А.Р. Халимов // III съезд нейрохирургов России. - Санкт-Петербург.2002. - С. 41-43.

УДК: 656.862 (094.2)

Алтыбаев К.А.
Ошский государственный университет

О ПРОБЛЕМАХ ДОСУДЕБНОГО ПОРЯДКА УРЕГУЛИРОВАНИЯ СПОРА В МЕЖДУНАРОДНЫХ ЖЕЛЕЗНОДОРОЖНЫХ ПЕРЕВОЗКАХ ГРУЗОВ В КР

ABOUT THE PROBLEMS OF PRE-TRIAL PROCEDURE FOR DISPUTE SETTLEMENT IN INTERNATIONAL RAILWAY TRANSPORT OF GOODS IN KYRGYZSTAN

Аннотация: *В данной статье говорится об императивной норме досудебного порядка урегулирования спора в международных железнодорожных перевозках при случае полной утерии груза т.е. о проблемах предъявления претензии к перевозчику грузополучателем с представлением оригиналов сопроводительных документов на груз (ж/д накладных).*

Abstract: *In this article refers to a peremptory norm of pre-trial procedure for dispute settlement in international carriage by rail at the event of total loss of the goods that about the problems of the claim by the consignee to the carrier with the presentation of the cargo (overhead railway) accompanying documents originals.*

Ключевые слова: *железнодорожная накладная, соглашение, станция назначения, Таможенный союз, перевозка грузов.*

Key words: *railway in voice, agreement, station of destination, customs union, freight.*

С вхождением Кыргызстана в Таможенный союз, с развитием международных связей со странами Евроазиатского союза, осуществляется импорт и экспорт производимых ими товаров.

Однако, кризисное состояние железных дорог Кыргызстана в области международных перевозок грузов, вызывает необходимость строительства железной дороги Балыкчи-Нарын, Кара-Кулжа-Узген-Кара-Суу, а также соединение железнодорожным сообщением севера и юга Кыргызстана. Это было бы оптимальным вариантом, отвечающим национальным интересам Кыргызстана и решило бы следующие проблемы железнодорожного сообщения:

- транзит грузов через территорию Республики Узбекистан, перегрузка на пограничных пунктах, вызывающая потери грузов, замедление перевозочного процесса;
- несоответствие железнодорожного и таможенного законодательства, приводящее к увеличению времени прохождения таможни;
- длительная обработка документов на пограничных станциях.

Решение данных проблем требует не только соответствующего нормативного регулирования, но и теоретического исследования, с целью выявления необходимых изменений и дополнений к действующему внутреннему и международному законодательству в области грузовых перевозок. Совершенствование правового регулирования международных перевозок грузов должно развиваться совместно с экономическими способами воздействия с целью эффективной работы железных дорог КР в международном сообщении.

Правовое регулирование отношений, возникающих при осуществлении процесса международной перевозки грузов, не подвергалось комплексному исследованию долгое время, хотя определенные теоретические выводы и положения предыдущих теоретических исследователей имеют и сейчас определенное значение для международного частного права.[2.1].

Сегодня Кыргызстан является участником «Соглашения о международном железнодорожном грузовом сообщении» (СМГС), являющимся ведомственным международным нормативным актом, заключенным в целях организации перевозок грузов в прямом международном железнодорожном сообщении. СМГС заключено в рамках деятельности под эгидой Организации сотрудничества железных дорог (ОСЖД) и вступило в силу с 1 ноября 1951 г. Многостороннее соглашение было изначально заключено между национальными железными дорогами социалистических стран Европы и Азии. До этого прямыемеждународные грузовые перевозкимежду СССР и другими странами реализовывались в рамках двусторонних договоренностей. В настоящее время действует редакция СМГС с изменениями и дополнениями по состоянию на 1 июля 2014 г.».

Соглашение заключено министерствами, ведающими национальными железными дорогами. Участниками Соглашения в настоящее время (на 1 января 2008 г.) являются многие государства, в том числе страны СНГ. Интересы национальных железных дорог представляют компетентные министерства, ведающие ими (статья 1 СМГС). В КР сегодня это Министерство транспорта.

Соглашение состоит из преамбулы, восьми разделов, которые насчитывают 41 статью и приложения. Соглашение составлено на китайском и на русском языках и заключено на неопределенный срок (статья 41 СМГС) В случае разноготолкования текстовуточнения производятся потексту нарусскомязыке[1.1]. Впреамбулеуказывается на то, что Соглашение служит целям организации перевозок грузов в прямом международном сообщении, СМГС является нормативным актом международного железнодорожного права, регламентирующим и регулирующим основные условия договоров перевозки грузов. Соглашением устанавливается прямое международное железнодорожное сообщение для перевозки грузов между железными дорогами стран-участниц [1.1-1ст.,].

Согласно §1 статьи 2 СМГС имеет обязательную силу для железных дорог, отправителей и получателей независимо от национальной (государственной) принадлежности сторон договора перевозки груза.

Ниже мы рассмотрим порядок предъявления претензии к перевозчику в случае полной утраты груза.

Раздел VI Соглашения о международном грузовом сообщении посвящен претензиям, искам, претензионной и исковой давности и имеет соответствующее название. Раздел состоит из трехстатей [1.1-1ст.,29-31].

По общему правилу правом предъявления претензий для решения споров в досудебном порядке обладают и отправитель, и получатель (Претензионный порядок требований национальных железных дорог к отправителю или получателю Соглашением не установлен) (§ 1 статьи 29). Это естественно для разрешения споров по трехстороннему договору, каким является договор перевозки груза согласно СМГС. Требования к претензиям следующие: они должны быть предъявлены в письменном виде с соответствующим обоснованием, с указанием суммы возмещения, на которую претендует заявитель. Отправитель должен предъявлять претензии к национальной железной дороге отправления, а получатель - к дороге назначения. Такой порядок предъявления претензий не зависит от того, на какой национальной дороге страны - участницы СМГС произошло обстоятельство, послужившее причиной требований отправителя или получателя [2.1].

Претензии предъявляются по каждой отправке (накладной) в отдельности, за исключением случаев, когда по нескольким отправкам был составлен один коммерческий

акт[1.1-29ст.] - важнейший документ при решении споров. Претензии предъявляются для рассмотрения компетентным органом железных дорог, указанным в СМГС (Перечень наименований и адресов органов национальных железных дорог, компетентных на рассмотрения претензий, приведен в приложении 19). Соглашение не определяет действия железных дорог и приоритеты в принятии решений в случаях, когда отправитель и получатель одновременно предъявляют претензию по одним и тем же основаниям.

Претензии к железным дорогам предъявляются в следующих случаях[1.1-§7-29ст.]полная утрата груза. По этому основанию претензию может предъявить отправитель - при условии предоставления дубликата накладной (листа 3 накладной) - или получатель. Получатель может предъявить либо дубликат накладной, т.е. экземпляр накладной, выданный отправителю железной дорогой в момент приема ею груза, либо оригинал накладной и лист уведомления о прибытии груза (листы 1 и 5 накладной).

При этом в оригинале накладной или в дубликате накладной должны содержаться отметки о неприбытии груза, удостоверенные календарным штемпелем станции назначения.

Объектом исследования в нашей статье являются случаи полной утраты груза, неприбытие груза на железнодорожную станцию назначения Кара-Суу в 2008 году. Получатель груза ОсОО «Евростиль» г. Кара-Суу (15 вагонов угля), отправитель ОАО «Узбекуголь» г. Ангрен, Республика Узбекистан, между которыми был заключен контракт через Торговую сырьевую биржу Республики Узбекистан в г. Ташкенте. В случаях подобного рода, как было отмечено выше, необходимо предоставить перевозчику дубликат накладной 3-го листа, либо 1 и 5 листы оригинала накладной. При этом необходимо сделать отметку на станции назначения (жд. станция Кара-Суу) о неприбытии груза, удостоверенные календарным штемпелем станции назначения[1.1-§6-17ст.]. Согласно Уставу железных дорог и СМГС управления железных дорог КР претензии рассматриваются лишь при предоставлении оригиналов вышеуказанных документов (копии документов отклоняются).

Проблема возникла в связи с тем, что ни железная дорога Республики Узбекистан, ни отправитель груза, в том числе Торговая сырьевая биржа РУ, под различными предлогами отказали в предоставления ж/д накладных грузополучателю ОсОО «Евростиль»

Официальное неоднократное обращение грузополучателя с просьбой о предоставлении ж/д накладных отправителю груза ОАО «Узбекуголь», Торговой сырьевой бирже Республики Узбекистан в Управление железной дороги РУ, в Транспортную прокуратуру РУ, в том числе в Посольство КР в РУ о содействии в вышеуказанных инстанциях в выдаче ж/д накладных оказались безрезультатными.

И, наконец, обращение в Генеральную прокуратуру Кыргызской Республики через международный правой отдел в Генеральную прокуратуру Республики Узбекистан на основании Минской конвенции от 22 января1993 г. [3.1] не дали положительных результатов.

Таким образом, был причинен материальный ущерб грузополучателю ОсОО «Евростиль» в размере 45 000 американских долларов.

Непредоставление документов в случае, описанном выше, автор статьи пытался истребовать законным путем в судебном порядке. Однако суды Узбекистана откровенно отказывались рассматривать проблему истребовании у отправителя груза и у железной дороги документов ж/д накладных.

В связи с этими обстоятельствами грузополучатель ОсОО «Евростиль» не смог выставить обоснованную претензию в Управление железной дороги Кыргызской Республики по случаю полной утраты груза. Поскольку, как уже отмечалось выше, действует императивная норма досудебного урегулирования спора с перевозчиком (претензионный порядок) при условии предоставления перевозчику оригиналов ж/д накладных и выставлении претензии в девятимесячный срок исковой давности по СМГС.

Таким образом, «Правовое регулирование в области международной железнодорожной перевозки грузов» рассматривает проблемы правового регулирования в области международной железнодорожной перевозки грузов.

Транспортное право любого государства по своей природе должно являться открытой, международной системой или, по крайней мере, быть совместимой с международными нормами транспортного права.

В соответствии с вышеуказанной точкой зрения считаем возможным и необходимым принятьвсеобщее соглашение «О правовом регулировании международной железнодорожной перевозки грузов», которое, по нашему мнению, дает ряд преимуществ в правовом регулировании международной железнодорожной перевозки грузов по сравнению с ныне действующими нормативными актами .

В этом случае железнодорожная перевозка грузов будет осуществляться намного быстрее и качественнее. Это объясняется беспрепятственным прохождением груза через территорию любого государства за счет единого регулирования. Не будет затрат времени, связанного с прохождением груза между странами, в которых действуют различные международные железнодорожные соглашения и увеличит роль железнодорожного транспорта по сравнению с другими видами перевозчиков. Основания предъявления претензий к железной дороге будут определены для явных утрат и повреждений груза, для неявных утрат и повреждений груза, в случае повреждения, порчи или снижения качества груза, а также в случае просрочки в доставке [4.1].

В связи со всем сказанным, мы приходим к выводу о том, что необходимо обратить внимание на несоблюдение законодательства в области международных железнодорожных перевозок в случаях полной утраты груза со стороны грузоотправителя и железной дороги Республики Узбекистан. Это причинило значительный материальной ущерб грузополучателю без объяснения каких - либо причин. В случае получения грузополучателем оригиналов ж/д накладных, следовало бы предъявить претензию, согласно СМГС в Управление железной дороги Кыргызской Республики. В этом случае данный вопрос, без сомнения, решился бы положительно в соответствии с Правилами международных грузовых сообщений.

Литература

1. Соглашение о международном железнодорожном грузовом сообщении (СМГС от 1 ноября 1951.), (с изменениями на 1 июля 2014 года). Организация сотрудничества железных дорог (ОСЖД).
2. Игнатьев Д.Ю. Теоретический аспект договора международной железнодорожной перевозки грузов. //Учебное пособие. - Саратов.2001.
3. Минская конвенция от 22. 1993. // «О правовой помощи и правовых отношениях по гражданским, семейным и уголовным делам»
4. Егиазаров В.А. Транспортное право. - М. 2002.- Юрайт. 2011.

УДК: 347.278.6 (575.5)

Алтыбаев К.А.
Ошский государственный университет

ПРАВОВОЕ ПОЛОЖЕНИЕ ИНОСТРАНЦЕВ В МЕЖДУНАРОДНОМ ЧАСТНОМ ПРАВЕ (НА МАТЕРИАЛАХ СУДЕБНОЙ ПРАКТИКИ)

THE LEGAL STATUS OF FOREIGNERS IN PRIVATE INTERNATIONAL LAW (ON JUDICIAL PRACTICE MATERIALS)

Аннотация: *В данной статье речь идет о наших мигрантах осуществляющих трудовую деятельность на территории РФ пребывающих с нарушением миграционного законодательства и совершение в отношении них преступление предусмотренного УК РФ ч. 2 ст. 162.*

Abstract: *in this article we are talking about our migrants engaged in labor activity in the territory of the Russian Federation residing in violation of immigration laws and committing crimes against them under the Criminal Code Part 2 of Art.. 162.*

Ключевые слова: *правовое положение иностранных граждан, трудовая миграция, депортация, причинения морального и материального вреда, гражданский иск в уголовном процессе.*

Key words: *the legal status of foreign citizens, work migration, deportation, causing moral and material damage, a civil action in criminal proceedings.*

Правовое положение (правовой статус) иностранных граждан и лиц без гражданства формируется в целом на основе общепризнанных принципов и норм международного права, международных договоров, права страны гражданства (страны места жительства) лица и права страны его пребывания. Более узким является понимание правового положения (правового статуса) иностранного гражданина и лица без гражданства как совокупности прав, предоставляемых этим лицам и обязанностей, возлагаемых на них в стране пребывания. В международном частном праве речь идет о правах и обязанностях, возникающих в таких областях, как гражданские, семейные, трудовые отношения, осложненные иностранным элементом [1.1].

Международный законодатель с начала прошлого столетия ведет политику по исключению любой дискриминации, в том числе, по расовому, национальному признаку. Закон должен уважать и защищать права любого человека, даже если таковой не имеет национальных связей с государством (гражданства), где он находится. «Каждый человек, где бы он ни находился, имеет право на признание его правосубъектности; все люди равны перед законом и имеют право без всякого различия на равную защиту закона; все люди имеют право на равную защиту, от какой бы то ни было дискриминации» [1.1].

В настоящее время формируется новая сфера правого регулирования в Кыргызской Республике – сфера миграционных отношений. Вместе с тем сохраняется спонтанный, во многом неуправляемый характер миграции, которая оказывает негативное влияние на экономические, социальные, демографические, этнокультурные и другие процессы как в Кыргызской Республике в целом, так и в отдельных ее регионах. Во многом такая ситуация связана с тем, что имеющаяся нормативная правовая база по степени регулирования миграционных отношений пока еще явно недостаточна и не успевает за динамично развивающимися на территории страны миграционными процессами. Кроме того, законодательная основа регулирования миграционных отношений характеризуется значительным отставанием от имеющегося опыта законодательного регулирования зарубежных стран, не в полной мере соответствует международным стандартам.

В данной статье рассматривается правовое положение граждан Кыргызской Республики, пребывающих на территории Российской Федерации в трудовой миграции. Многие наши соотечественники порой не знают и не соблюдают законы страны пребывания, а зачастую просто пренебрегают ими и попадают в сложную ситуацию, усугубляя тем самым и без того трудное материальное положение.

По закону РФ (О правовом положении иностранных граждан в Российской Федерации) «гражданин, въехавший с нарушением установленных правил или не имеющий документов, подтверждающих право на пребывание (проживание) в Российской Федерации, или утративший такие документы и не обратившийся в территориальный орган внутренних дел, или уклоняющийся от выезда по истечении срока пребывания (проживания), а также нарушивший правила транзитного проезда через российскую территорию, является незаконно находящимся на территории Российской Федерации и несет ответственность» [2.1].

В отношении иностранного гражданина, незаконно находящегося на территории Российской Федерации или лица, которому не разрешен въезд, а также в случае, если пребывание (проживание) иностранного гражданина, законно находящегося в РФ, создает угрозу обороноспособности или безопасности государства, общественному порядку или здоровью населения, в целях защиты основ конституционного строя, нравственности, прав и законных интересов других лиц может быть принято решение о нежелательности пребывания (проживания) данного иностранного гражданина в РФ. Иностранный гражданин, в отношении которого принято решение о нежелательности пребывания (проживания) в Российской Федерации обязан выехать из Российской Федерации или будет депортирован [2.1].

Следует отметить, что в настоящее время порядок въезда в РФ и выезда из РФ регламентирован достаточно подробно. При этом обращается внимание на соблюдение всех формальностей въезжающими в Россию лицами, поскольку от этого зависит правомерность последующего нахождения иностранного гражданина или лица без гражданства на территории РФ [2.1]

Приведем пример из судебной практики суда Российской Федерации, рассмотревшим уголовное дело в отношении гражданина Российской Федерации Елфимова Р.С., который совершил разбойное нападение на гражданку Кыргызской Республики Тагашеву Г.Г. «с целью хищения чужого имущества с применением насилия, опасного для жизни и здоровья, с применением предмета, используемого в качестве оружия» (УК РФ ч.2 ст.162) [3.1].

Вследствие этого Тагашева Г.Г. оказалась в Южно-Сахалинской городской больнице им. Ф.С. Анкудинова по ул. Горького с тяжкими телесными повреждениями (с ножевыми ранениями в предплечье правой и левой руки, шеи и левой ягодичной области). Значительный вред её здоровью подтверждается соответствующими медицинскими документами, экспертным заключением и материалами уголовного дела[3.1].

По прибытии на родину Тагашева Г.Г. находилась на лечении в Медицинском центре лечения болезней нервной системы «Нейро-Клиника г. Бишкек и в других медицинских учреждениях Кыргызстана, где ей был поставлен диагноз «посттравматический неврит седалищного нерва».

Общие расходы на лечение составили примерно 89 000 сомов. Из этой суммы суд признал лишь 16 000 рублей 27 копеек, т.е. требования о возмещении расходов на сдачу анализов в период лечения, поскольку осуществление указанных расходов Тагашевой Г.Г. подтверждается соответствующими платежными документами, а на остальные расходы подтверждающих документов не оказалось.

В ходе судебного заседания было достоверно установлено, что Елфимов Р.С. при совершении инкриминируемого преступления причинил Тагашевой Г.Г. легкий вред здоровью, в результате чего последней в Южно-Сахалинской городской больнице был оказан комплекс медицинских услуг, стоимость которых составила 33 521 рубль.

Автором статьи был подан гражданский иск в уголовном процессе на возмещение материального ущерба на сумму 156 864 рублей 37 копеек и морального вреда на сумму 700 000 рублей в соответствии со ст.ст. 42,44,230 ч.2 УПК РФ, ст. ст. 151,1064, 1099-1101 ГК РФ. Однако Тагашева Г.Г. из-за нарушения миграционного законодательства, т.е. за совершение административного правонарушения, предусмотренного ч.1.1. ст.188 была выдворена за пределы РФ. В связи с этим требование Тагашевой Г.Г. о возмещении имущественного ущерба в виде приобретения авиабилетов на сумму 17 492 рублей по направлению Южно-Сахалинск-Москва-Бишкек суд посчитал необоснованным [3.1].

Кроме того, Тагашева Г.Г. не смогла предоставить суду платежные документы на расходы на лечение, как в медицинских клиниках России, так и Кыргызстана по причине их утери. В связи с этими обстоятельствами суд удовлетворил материальное возмещение ущерба частично. В качестве морального возмещения суд определил 172 648

рублей 07 копеек. Ответчиком Елфимовым Р.С. добровольно в пользу Тагашевой Г.Г до суда было переведено на ее банковскую карту 83 000 рублей.

На приговор Южно-Сахалинского городского суда было подано апелляционное представление (по делу Елфимова Р.С) прокуратурой города Южно-Сахалинска в связи с существенным нарушением уголовно-процессуального закона, т.е. неправильным применением уголовного закона и несправедливостью приговора. Поскольку Елфимов Р.С. не оспаривал размер исковых требований, заявленных потерпевшей Тагашевой Г.Г. в сумме 700 000 рублей, то суд необоснованно удовлетворил исковые требования частично. В апелляционном представлении государственный обвинитель просит суд удовлетворить требование потерпевшей Тагашевой Г.Г. на полную сумму компенсации морального вреда в размере 700 000 рублей [4.1].

Подводя итоги, следует отметить основные моменты:

1) Наши соотечественники, находясь на территории Российской Федерации, обладают всеми правами и обязанностями, наравне с гражданами РФ, кроме политических.
2) Во избежание описанных выше случаев гражданам КР нужно соблюдать миграционное законодательство страны пребывания.

Литература

1. Богославский М.М. Международное частное право. // Трудовые права иностранцев. – М. 2005. - С.416.
2. Федеральный Закон №115-ФЗ // «О правовом положении иностранных граждан в Российской Федерации».
3. Приговор Южно-Сахалинского городского суда от 07. 06. 2016 г. дело № 1-222/16.
4. Апелляционное представление прокуратуры города Южно-Сахалинска от 17.06. 2016. №12.2016.

УДК.338.486.4

Жолболдуева Д.Ш., Айылчиева М.А.
Dargul-09@mail.ru
Жалал-Абад мамлекеттик университети

ТАМОЖЕННЫЕ СЛУЖБЫ СТРАН МИРА И ИХ РАЗВИТИЕ

CUSTOMS SERVICE OF THE WORLD AND THEIR DEVELOPMENT

Аннотация: *Статье посвящена исследованию основных проблемы развития таможенной службы зарубежных стран. Проведен анализ современного состояния и тенденции развития таможенного обслуживания. Описана роль развития новых информационных технологии и их модернизации в деятельности таможенных органов.*

Abstract: *In the article the basic problems of development of the customs service of foreign countries. The analysis of the current state and trends in the development of the customs service. Described the role of development in the activities of the customs authorities of the new information technologies and their modernization.*

Ключевые слова: *таможня, таможенная служба, интеграция.*

Key words: *customs, customs services, integration.*

В связи с интеграцией Кыргызской Республики в мировое сообщество и вступлением в Таможенный союз, актуальным становится изучение зарубежного опыта по проблемам предоставления услуг в таможенной сфере. Важность изучения данной проблемы исходит из фактов продолжающихся процессов глобализации и интеграции внешней торговли товарами и услугами, развития способов торговли услугами, появления электронной торговли, увеличения объемов экспорта и импорта наукоемких,

высокотехнологичных товаров, услуг, результатов интеллектуальной собственности, ускорения и упрощения таможенных процедур и связанным с этим ростом таможенных услуг.

Особенности предоставления таможенных услуг в США. В отличие от большинства стран мира, таможенная служба США в своей работе исходит из принципа, что большинство людей соблюдают закон добровольно, если им дать полную информацию и предоставить возможность сделать это. Как отмечают американские специалисты, «чтобы добиться добровольного соблюдения закона, таможенные органы, как и всякая индустрия сервиса, должны предложить высокий уровень обслуживания». Однако, на предлагаемые услуги не всегда имеется спрос потребителей, так как в связи с этим возникает вопрос о таможенном сборе по предоставляемым услугам и правоохранительных мерах. Поэтому, взаимодействие с таможенными органами может иногда не восприниматься участником ВЭД в качестве своеобразной, ему оказываемой услуги. Но реальность в США такова, что, взаимодействие между таможенной службой и участником ВЭД целесообразно рассматривать как опосредованную услугу внешнеторговой деятельности, возвращаемую ему через интересы государства.

Результаты проведенного анализа показали, что в условиях рыночной экономики услуги и сервис решают если не все, то очень многое. Это связано, прежде всего, с повышением конкурентоспособности как субъектов экономической деятельности, так и страны в целом. Неслучайно большинство менеджеров американских агентств пытаются тем или иным способом заставить своих сотрудников, которые находятся «на передовой» общения с клиентами (frontlinestaff), учиться навыкам общения с участниками ВЭД. Вот почему в американской методологии внешней торговли таможенные органы рассматриваются, с одной стороны, как «стражи закона», а с другой, как «предприятия сервиса, обслуживающие клиентов».

Важной отличительной чертой американского опыта является применение таможенных услуг в условиях высокой технологичности таможенной службы на базе автоматизированной системы ACS (AutomationCommercialSystem). В таможенной службе США официально числится около 19000 сотрудников. Ежегодно ими оформляется 15-17 млн. деклараций по импорту, в том числе еженедельно - около 20 000 железнодорожных вагонов, 200000 контейнеров перевозимых морским путем; ежегодно - около 10 млн. единиц автотранспорта и более 500 000 -воздушных судов. Эта автоматизированная система обслуживает приблизительно 1200 торговых пользователей, 4 других (кроме США) страны, 40 других агентств, 10000 устройств, как в интерактивном, так и в пакетном режимах. Подкомпоненты ACS все больше и больше интегрируются на уровне единых баз данных. Файлы системы возрастают на более чем 500000 записей в месяц и 3 миллиона уже существующих записей требуют ежедневной модификации.

Одной из важнейших функций ACS является анализ поступивших документов с целью селекции грузов, т.е. определения товаров, которые по тем или иным причинам подлежат таможенному досмотру. Сначала система была ориентирована на внедрение технологий электронного декларирования товаров, перемещаемых морским путем, что наиболее актуально для США, затем она стала развиваться и применительно к другим видам транспорта.

Сотрудники таможенной службы США утверждают, что такой объем работы и таможенных услуг был бы невозможен без использования автоматизированной системы ACS. С момента ее внедрения в несколько раз увеличился объем оформляемых товаров без увеличения численности службы. Сегодня таможенная служба США имеет реально действующую и наиболее совершенную систему автоматизации процессов таможенного оформления. С помощью ACS уже оформляется около 100% электронных таможенных деклараций на импортные грузы. Кроме того, взаимодействие участников ВЭД с ACS зависит от таможенного режима и используемых транспортных средств, есть особенности перемещения товаров между США и соседними странами (Канада, Мексика) и т.д. Все это

отражается на формировании таможенных услуг и сервиса в Северной Америке в целом.

Система таможенного контроля США коренным образом отличается от отечественной. Ее основные цели - создание режима наибольшего благоприятствования для участников ВЭД (а это, прежде всего, приводит к увеличению поступлений в бюджет, улучшает работу промышленности и сельского хозяйства, экономит силы и средства для деловых людей и госструктур) и улучшение качества контроля при минимальном количестве контролирующих лиц (а это усиливает борьбу с контрабандно опасными перевозками) - достигаются весьма рациональным путем, а именно, широким использованием компьютерных телекоммуникационных технологий и четким ориентированием личного состава на выполнение досмотровых операций. Значительная роль в системе контроля отводится транспортникам, так как именно они знают, что и в каком количестве перевозится. Особое место в данной системе занимают сами бизнесмены, которые заботятся о чистоте своих рядов и выполняют вместе с таможней задачи по контролю за ВЭД.

С появлением нового электронно-информационного таможенного сервиса, участники ВЭД в странах ЕС получают возможность заполнять и отправлять декларацию в интерактивном режиме, имея при этом доступ ко всем кодам, в частности к европейской номенклатуре товаров. Для того чтобы воспользоваться этой услугой, компании необходимо зарегистрировать на сайте и подписать договор с таможней, которая выдаст ей пароль для доступа к системе. Таким образом, этот бесплатный сервис создан для того, чтобы упростить прохождение торговых фирм административных формальностей, сократить сроки сбора деклараций и улучшить качество статистических материалов по внешней торговле. Эта особенность большинства таможенных администраций в промышленно развитых странах дает возможность получать значительную часть информации в электронной форме. Это касается не только стран ЕС. Данный процесс может включать: связь в режиме «on-line» между участниками торговли и таможенной компьютерной системой ЕС (в Австралии в этой информационной системе заполняется более 95 процентов импортных деклараций); электронное предоставление деклараций (для сравнения -таможенная служба США и Канадская таможня получают в электронной форме, соответственно, 99 и 85 процентов); электронный обмен данными (ЭОД) по всем странам ЕС (для сравнения, например, все участники ЭОД TradeNet в Сингапуре используют электронную систему для регистрации и обработки сделок).

Факты перехода таможенных услуг, на основе Internet технологии, выявлены из ближайших приграничных стран ЕС с Россией. Например, в Эстонской таможне с 2000 года этой модернизацией занимается эстонская государственная компания EestiTransiit. Результаты такой работы, после введения данной системы в действие, показали, что практически все экспортеры и импортеры смогли заполнять таможенные декларации через Интернет. Внедрение данного проекта, стоимостью в 395 тыс. долларов, позволило сократить бумажную работу до 10 минут на каждую декларацию

Исследование показало, что каждая страна член ЕС имеет свои специфические особенности при формировании таможенного сервиса. Так. например, в голландской таможне организован специальный Центральный Сервис для импорта и экспорта (CDJU), который оказывает услуги в подготовке и издании лицензий для импорта, экспорта и транзита индустриальных товаров, таможенные услуги являются, объектом серьезного внимания со стороны международных институтов, так как они являются катализатором или наоборот, барьером на пути развития межгосударственных отношений. Как показывает мировая практика, их упрощение лежит в сфере широкого применения современных телекоммуникационных систем, что доказано практикой работы таможенной службы зарубежных стран.

При выборе стратегии информатизации важно учесть, что процессы оказания таможенных услуг разных стран протекают различно в промышленно развитых и развивающихся странах, что видно на примерах таможенных служб, с одной стороны - в

Перу и на Филиппинах, а с другой - в США. Две первые страны, по-видимому, являются наиболее яркими и успешными примерами быстрого, резкого повышения эффективности таможенных услуг путем модернизации технологии их оказания, главная роль в которой принадлежит компьютеризации и переходу на новые информационные технологии:

1. Наличие зарубежной технической и, главное, финансовой помощи (Перу оказали поддержку Международный банк развития, Программа развития по линии ООН UNDP, а также Организация американских государств, Филиппинам помог Мировой Банк);
2. Создание в короткие сроки интегрированных компьютерных систем, т.е. единых систем, решающих в определенной степени практически все таможенные задачи в комплексе.

Результаты оказались впечатляющими. С 1990 по 1995 г. таможенные сборы в Перу возросли с 625 млн. долл. До 2 675 млн. долл. т.е. больше чем в 4,25 раза. Среднее время оформления таможенных документов сократилось с 5 суток до 2 часов. Правда, параллельно с компьютеризацией была проведена кадровая чистка, уволено 70 % персонала по причинам некомпетентности и коррумпированности. Было также проведено существенное снижение пошлин.

На Филиппинах также произошло резкое повышение таможенных сборов, а 70% товаров проходит таможенный контроль менее чем за 4 часа после заполнения документов. Необходимо отметить, что разработка программного обеспечения для Перу и Филиппин осуществлялась внешними фирмами. Для КР же, при решении задач информатизации, важным вопросом является выбор разработчиков программного обеспечения. Главным в вопросах ускорения таможенного оформления и таможенного контроля является полная компьютеризация и информатизация всего технологического процесса. Важное значение в этом процессе имеет повышение профессионального уровня таможенников и чистка их рядов из-за высокой коррумпированности, а также значительного повышения требовательности к таможенным брокерам.

Зарубежная практика показывает, что системы таможенного обслуживания достигают высокой эффективности только при установлении партнерских взаимоотношений таможенных служб и бизнеса. Поэтому в рекомендациях Всемирной таможенной организации, направленных на развитие таможенной системы в XXI веке, основное внимание уделяется ее превращению в систему таможенного сервиса.

Таким образом, на сегодняшний день доминантой в международной стратегии преобразования таможенных систем выступает стремление к пониманию таможенной службы как сервисной службы (т.е. оказывающей государственные услуги) от качества функционирования которой зависят условия и возможности развития всей внешней торговли страны. В том же направлении развивается и таможенная система Кыргызской Республики.

Литература

1. Барамзин С. В. Теория и методология систем управления таможенными процессами. – М.РИО РТА.1999.
2. Блинов В.Б., Съедин С. И. Управление в таможенных органах (по материалам США) – М. РИО РТА.1999.
3. Бабков В.Б. Формирование информационной системы Управления таможенной деятельности. – СПБ.// Наука. 1999.
4. Гбригидзе Б. Н. Зобов С.Е. Таможенная служба в Кыргызской Республике, - М. Юридическая литература. 2005.

УДК.338.486.4

Жолболдуева Д.Ш.
Dargul-09@mail.ru
Жалал-Абад мамлекеттик университети

ОСОБЕННОСТИ РАЗВИТИЯ НАЛОГОВОЙ СИСТЕМЫ КЫРГЫЗСКОЙ РЕСПУБЛИКИ

FEATURES OF DEVELOPMENT OF TAX SYSTEM OF KYRGYZ REPUBLICS

Аннотация: *В статье освещается состояние проблемы развития налоговой службы в Кыргызской Республике, рассмотрены вопросы влияния и эффективность государственной политики на развитие налоговой системы.*

Abstract*: The condition of a problem of development of tax administration in the Kyrgyz Republic is covered in article, questions influence and efficiency of a state policy on developments of tax system are considered.*

Ключевые слова: *налог, налоговая система, налогооблажение.*

Key words: *tax, tax system, taxation.*

Налоговая система возникла и развилась вместе с государством. Государство устанавливало налоги в натуральном и денежном выражении с учетом специализации того или иного хозяйства, местности. С расширением функций феодального государства, образованием централизованных государств (абсолютных монархий) возрастала роль налогов в формировании государственной казны, в проведении протекционистской политики. В эпоху становления и развития капиталистических отношений, значение налогов стало усиливаться: для содержания армии и флота, обеспечивающих завоевание новых территорий-рынков сырья и сбыта готовой продукции, казне нужны были дополнительные средства.

Для современных государств характерно расширяющееся и усиливающееся вмешательство государства в различные сферы экономической жизни, разница заключается лишь в степени этого вмешательства.

Налоговые системы разных стран складываются под влиянием различных экономических, политических, социальных условий. По сбору налогов, их структуре, способам взимания, савкам, фискальным полномочиям различных уровней власти, налоговой базе, сфере действия налогов, налоговым льготам, налоговые системы существенно отличаются друг от друга.

При рыночных отношениях коренным образом меняется роль государства в экономике. Государство вместо непосредственного управления ею сосредотачивает свои услуги на защите и обеспечении возможностей реализации права собственности и заключаемых хозяйственных договоров, содействует проведению антимонопольной политики в целях подержания конкурентной борьбы на рынках, разрабатывает обоснованное налоговое –законодательство, способствующее заинтересованности в росте производства, занимается вопросами развития инфраструктуры, проводит необходимую социальную политику и социальную защиту населения.

Однако в нашей республике преподнесена идея о том, что предприятия и предприниматели теперь сами должны решать, что им производить, а государству до этого нет никакого дела. А вместе с тем, нам постоянно твердят о приоритетах вэкономике, о продовольственном и энергетическом самообеспечении республики, о расширении производства зерна, сахарной свеклы, хлопка, электроэнергии и других . видов продукции. Выходит республика должна, обязательно иметь все это, государство обеспечить нужное производство, направив на него предпринимателей. Конечно, не приказами и директивами, но и не призывами и декларациями, которые абсолютно ничего

не дают. Требуются целеустремленные государственные меры, способные заинтересовать предпринимателей, стимулировать их деятельность, чтобы им стало выгодно производить продукцию, нужную республике. А для этого необходимо гарантировать им сбыт продукции, предоставить дотации, кредиты, технику, топливно-энергетические ресурсы, семена, удобрения и другие материалы по доступным ценам. Во всех рыночных странах поступают именно таким образом не допускают, чтобы государство, как у нас, по полгода и больше не расплачивалось с производителями закупленную сельхозпродукцию.

В условиях рыночных отношений возникает острая объективная необходимость создания и функционирования сложной инфраструктуры, служащей в качестве приводного ремня механизма рыночной экономики, который движется по определенным правилам, вырабатываемым и действующим с учетом удовлетворения интересов участников рыночного процесса. Все это обуславливает объективную необходимость в постоянномконтроле соблюдения законов и правил функционирования рыночной экономики, изыскание путей достижения высоких конечных результатов, рентабельности работы, соблюдения этики партнерских отношений.

Рыночная экономика также нуждается в управлении, как и любая модель государственного устройства, но это управление строится не на командах, а на экономических мерах воздействия и косвенного регулирования с использованием в основном методов бюджетной, налоговой и денежно-кредитной политики. Нормальный, здоровый бюджет«покрывает» государственные нужды,обеспечивает содержание не только органов управления и воспроизводства, но и тех сфер, которые государство традиционно берет на себя(здравоохранение, образование, пенсионные вопросы, социальную защиту и т.д.).

Введенная в 1992 году налоговая система по сравнению с советскими временами была действительно новой и рыночно ориентированной, во всяком случае, для достигнутой стадии трансформации экономики, строилась она по прямой аналогии с российскими нововведениями в этой сфере, исходя из двух главныхЗаконом Кыргызской Республики.

Распределение средств, поступающих в виде налогов, сборов и пошлин по уровням бюджетов определяется Законом "О бюджетной системе в КР".Во-первых, необходимо было с учетом предстоящего объема расходов на финансирование экономики и социальных программ сохранить хотя бы на прежнем уровне налоговые поступления в бюджет в условиях спада производства и реального сокращения налоговой базы и, во-вторых, обеспечить применение зарубежных схем и моделей налогообложения, приемлемых для изменившейся политической и экономической обстановки.

*Налоги*служат источником формирования средств для финансирования расходов государственных бюджетных организацией (госаппарат, вооруженные силы, система социального обеспечения, образование, медицина и т.п.)инструментом перераспределения национального дохода в интересах всех слоев общества, являются единственным механизмом государственного регулирования экономики. Таким образом, *налоговая система* представляет собой совокупность налогов, установленных законом: принципов форм и методов их установления, изменения и отмены: системы мер, обеспечивающих выполнения налогового законодательства.

Построения налоговой системы в своей совокупности должны создавать условия для эффективного выполнения налогами *своих функций.*

Фискальная функция состоит в обеспечении доходов государственной бюджетной системы и находится под особым контролем и воздействием государства.

Регулирующая функция налогов и налоговой политики - в системе факторов регулирования макроэкономических процессов, совокупного спроса и предложения, темпов роста и занятости.

Распределительная функция налоговой системы проявляется в сложном взаимодействии с ценами, доходами, процентом, динамикой курсов акций и т.д., налоги

выступают существенным инструментом распределения и перераспределения национального дохода, доходов юридических и физических лиц.

Стимулирующая функция проявляется через специфические формы и элементы налогового механизма, систему льгот и поощрений, запретительных или ограничивающих ставок и другие инструменты налогового механизма и налоговой политики.

Контрольная функция налогов проявляется в обязательности исполнения налогового законодательства всеми юридическими и физическими лицами.

Налоговая система Кыргызской Республики включает совокупность платежей, сборов, пошлин, правовые нормы и органы налоговой службы. Закон о налоговой системе в Кыргызской Республике предусматривает общегосударственные налоги и местные налоги и сборы. Четкое разграничение является гарантией стабильности доходной базы местных бюджетов и обеспечение за счет этого их роста.

Под налогами, сборами и пошлинами понимаются обязательные отчисления денежных средств от плательщиков в бюджетную систему в размерах и сроки, установленные Законом Кыргызской Республики. Распределение средств, поступающих в виде налогов, сборов и пошлин по уровням бюджетов определяется Законом "О бюджетной системе в КР".

В ходе подготовки Кыргызского Закона о налоговой системе были выдвинуты такие принципы:

- всеобщность - охват налогами всех экономических субъектов, получающих доходы.
- стабильность - устойчивость видов налогов и налоговых ставок во времени:
- равнонапряженность (платежеспособность) - взимание налогов по идентичным для всех налогоплательщиков ставкам, в доле от дохода и прибыли с тем, чтобы относительная налоговая нагрузка была примерно равной для субъектов с разными уровнями доходов:
- обязательная справедливость - установление налоговых ставок и налоговых льгот таким образом, что бы они ставили всех в примерно равные условия в отношении налоговой нагрузки и оказывали щадящее воздействие низко – доходных предприятий и групп населения:
- горизонтальная справедливость - находящиеся в неравном положении по
- уровню доходов должны трактоваться налоговыми законами неодинаково;

Легко видеть, что наряду с заимствованием давно установленных принципов предпринята и попытка их модернизации. Вместе с тем представляется, что современные принципы налогообложения должны предусматривать ещё по крайней мере три пункта.

- *Во-первых,* налоги не должны подавлять и тем более убивать аинтересованность коллективов и работников в повышении дохода и прибыли.
- *Во-вторых,* налоги должны обладать сбалансированностью в том смысле, что их величина вместе с другими поступлениями в бюджет должна уравновешивать государственные расходы, которые в противном случае надо уменьшить.
- *В- третьих,* налогообложение не должно приводить к сложению реальных доходов гражданам ниже предельно допустимого уровня, определяемого величиной прожиточного минимума.

Естественно, что построить систему налогообложения, отвечающую всем перечисленным принципам, крайне нелегко. Многие из требований, диктуемых ими трудносовместимы, противоречивы. В этом наряду с политической и экономической нестабильностью, характерной для Кыргызстана, состоит причина неустойчивости Кыргызского налогового законодательства, изменения и вида налогов и налоговых ставок. Впрочем, динамичность налогов свойственна большинству государственных систем. Все дело в том, что налоги представляют собой ядро налоговой политики государства и социально-юридического курса в целом. Так что колебания политического, экономического, социального курсов способны порождать изменения в системе

налогообложения. К тому же следует иметь в виду, что на долю налогов приходится 80-90% поступлений в государственный бюджет, поэтому любое крупное регулирование бюджета, связанное, прежде всего с возникновением, усилением или ослаблением бюджетного дефицита не может коснуться налогов.

Анализ исполнения доходной части государственного бюджета показал, что основной причиной недопоступления доходов явились глубокий экономический кризис, спад производства во всех отраслях экономики, неотрегулированная система взаиморасчетов и платежей между предприятиями как внутри республики, так и за её пределами. Стремительный рост цен на сырье, энергоносители и другие ресурсы привели к удорожанию стоимости выпускаемой продукции, снизилась покупательская способность потребителей. Это привело к перепроизводству, сверхнормативным запасам готовой продукции, что вынуждает предприятия осуществлять бартерные операции.

При этом руководители предприятий не принимают должных мер по изучению рынка сбыта выпускаемой продукции, проявляют иждивенческий подход, требуя льготного финансирования из бюджета, не заботясь о его пополнении. Не используются возможности предприятий, выпускающих подакцизные товары, которые могут обеспечить большую часть налоговых поступлений.

Основными принципами недопоступления налогов в бюджет являются взаимные платежи, наличие значительного количества убыточных предприятий (около 45%), низкий доход населения, а также сокрытие доходов от налогообложения. В современных условиях отсутствия экономических и производственных связей не оказывается поддержка производственным предприятиям, работающим на местном сырье, использующим местные ресурсы. Недостаточен контроль и спрос за целевое использование, своевременный и полный возврат выданных кредитов за счет бюджета, возвращение и возмещение нанесенного ущерба.К большим потерям бюджета приводит существующая практика предоставления налоговых и таможенных льгот отдельным плательщикам. Недостатки, имеющиеся при проведении приватизации государственной доли собственности в акционерных предприятиях, приводя к отсутствию реального учета доходов, получаемых от государственного имущества, неуправляемости этими доходами.

Необходимость налоговой системы в переходный период к рыночной экономике Кыргызской Республики бесспорна. Налоги являются необходимым звеном экономических отношений в обществе с момента возникновения государства. Развитие и изменение форм государственного устройства всегда сопровождается преобразованием налоговой системы. Внесены следующие изменения в Налоговое законодательство, облегчающих налоговое бремя в республике:

1. Введение упрощенной системы налогообложения для субъектов малого предпринимательства;
2. Постепенная отмена ряда нерыночных налогов;
3. Совершенствование администрирования налогов;
4. Отказ от предоставления льгот отдельным хозяйствующим субъектам, что позволяет реализовать принцип справедливости;
5. Стимулирование инвестиций;
6. Выравнивание ставок акцизного налога как на производимые, так и на ввозимые подакцизные товары;
7. Переход по взиманию косвенных налогов с государствами - участниками СНГ на принцип "Страна назначения";
8. Приведение ставок земельного налога в соответствие с фактической стоимостью земли;
9. Улучшение информированности налогоплательщиков. В современном цивилизованном обществе налоги - основная форма доходов государства. Помимо этой сугубо финансовой функции налоговый механизм используется для экономического воздействия государства на общественное производство, его динамику и структуру, на развитие научно-технического прогресса.

Литература

1. Налоги и налогообложение. - Бишкек. 2010.
2. Налоги и налогообложение в КР. - Бишкек. 2011.
3. Налоговый кодекс КР. 2009.
4. Налоги и налогообложение в КР. 2010.
5. Нормативные акты КР. 2009.

УДК: 339.138

Жолболдуева Д.Ш., Жамашева Г.
Dargul-09@mail.ru, gulbara-2018@mail.ru
Жалал-Абад мамлекеттик университети

МАРКЕТИНГ КАК РЫНОЧНЫЙ ИНСТРУМЕНТ РАЗВИТИЯ ТУРИЗМА

MARKETING AS A TOOL OF TOURISM DEVELOPMENT

Аннотация: *В статье рассматриваются особенности маркетинга в развитии туризма, необходимость совершенствования управления сферой туризма в республике, также освещены вопросы особенностей экономического анализа и моделирования процессов регионального туризма. Рассматривается проблема применения маркетинговых технологий в туризме. Выбраны маркетинговые средства, применимые в туристической отрасли.*

Abstract: *The article discusses the features of marketing in the development of tourism, the need to improve management in the sphere of tourism in the country , also examined the specific features of economic analysis and modeling of the processes of regional tourism. The problem of the use of technologies in tourism marketing. Selected marketing tools useful in the tourism industry.*

Ключевые слова: *функции маркетинга, стратегия маркетинга, маркетинг регионов, туристская политика.*

Key words: *marketing functions, marketing strategy, Marketing regions, Tourism Policy and others.*

Туризм в настоящее время является одной из наиболее динамично развивающихся отраслей внешнеэкономической деятельности. Неуклонный рост влияния туризма как на мировую экономику в целом, так и на экономику отдельных стран является одной из наиболее значительных, постоянных и долгосрочных тенденций, которая сопутствует формированию и развитию мирового хозяйства. Становится очевидным превращение туризма в крупную самостоятельную отрасль национальной экономики, деятельность которой направлена на удовлетворение специфических потребностей населения.

Многообразие этих потребностей удовлетворяется не только туристскими организациями, но и предприятиями других отраслей, что обуславливает значение туризма как одного из факторов мультипликативного воздействия на развитие экономики. Туризм является одним из факторов мировых интеграционных процессов, а туристский бизнес становится сейчас значимым сектором экономики.

Кыргызстан, обладая уникальными природными ресурсами и самобытной культурой кочевого народа, имеет огромный нереализованный потенциал для развития туризма на международном и региональном рынках.

Индустрия туризма в Кыргызстане признана на государственном уровне одной из приоритетных отраслей экономики. Анализ статистических и эмпирических данных свидетельствует о возрастающем интересе к кыргызстанскому туристическому продукту и благоприятных тенденциях роста количества туристов и расширения рынков сбыта. Кыргызская Республика становится более привлекательной для бизнесменов, спортсменов, ученых, любителей экстремального отдыха, а также для людей,

интересующихся историей и сегодняшним днем стран, расположенных на Великом Шелковом пути.

Туристический потенциал рекреационных ресурсов и историко-культурного наследия позволяет Кыргызстану гармонично интегрироваться в международный рынок туризма и достичь интенсивного развития туризма в стране. Это обеспечит устойчивый рост занятости и доходов населения, стимулирование развития смежных с туризмом отраслей и увеличение притока инвестиций в национальную экономику.

Поскольку большую часть территории Кыргызстана занимают горы, то именно они являются наиболее привлекательным ресурсом для туристов дальнего зарубежья. Приключенческий туризм пользуется высоким спросом на мировом туристическом рынке. Кроме природных достопримечательностей, Кыргызстан богат историко-культурными памятниками, расположенными на Великом Шелковом пути, имеющими всемирное значение. Организация транзитных туров на Великом Шелковом пути особенно актуальна, так как это даст Кыргызстану возможность вхождения в зону интереса таких стран, как Япония, Малайзия, КНР, Корея, а также европейских государств.

В современных условиях значительно возрос интерес к маркетингу как рыночному инструменту на всех уровнях управления. Существует огромное количество определений и концепций маркетинга, которые изменяются параллельно с трансформацией рынка. Считается, что маркетинг динамичен, изменчив в зависимости от сферы своего применения, времени действия, параметров окружающей рыночной среды и, конечно же, от интересов целевых потребительских групп.

В самых различных отраслях знаний и сферах деятельности теоретики и практики по-разному трактуют понятие маркетинга, определяя его как философию бизнеса, как функцию управления, как образ мышления, как комплекс конкретных функций, как процесс сбалансирования спроса и предложения и так далее. В классическом понимании маркетинг определяется как система действий по взаимному приспособлению товара, услуги и рынка с целью достижения устойчивого коммерческого успеха на целевом рынке. На практике под маркетингом понимают деятельность по продвижению товаров и услуг от производителя к потребителю. Известный американский маркетолог Филип Котлер определяет маркетинг как способ ведения бизнеса, сфокусированный «на клиенте». В учебно-методической литературе существующие определения маркетинга, как правило, объединяют в три группы:

1 группа. Маркетинг как организация торговой деятельности сбытовых подразделений промышленных предприятий, компаний оптовой и розничной торговли, различных посреднических фирм (транспортных, рекламных), подразделений материально-технического снабжения государственных организаций.

2 группа. Маркетинг как система организационно-технических и коммерческих функций промышленного и торгового капитала по реализации товаров.

3 группа. Маркетинг как рыночная концепция управления современным производством.

Цели маркетинга - формирование и стимулирование спроса, обеспечение обоснованности принимаемых управленческих решений и планов работы фирмы (предприятия), а также расширение объемов продаж, рыночной доли и прибылей. Производить то, что продается, а не продавать то, что производится, - основной лозунг маркетингового подхода в управлении научно-технической деятельностью, производством и сбытом для любой фирмы.

Функции маркетинга многообразны и обусловлены необходимостью изучения рынка, формирования способов и путей товародвижения, осуществления рекламы, управления и контроля и имеют двоякий характер: от обеспечения знания рынка, с одной стороны, до формирования и развития рынка - с другой стороны. Все они тесно связаны между собой. Важнейшие функции маркетинга объединены в четыре группы:

1. Аналитические (исследовательские) - изучение рынка, потребителей товара и товарной структуры, внутренней среды предприятия, конкурентов.

2. Производственные - организация производства и материально-технического обеспечения, разработка и внедрение трудовых технологий, обеспечение высокого качества и конкурентоспособности производимой продукции.
3. Распределительно-сбытовые - организация системы товародвижения, системы формирования спроса и сбыта продукции, ее транспортировки и хранения, осуществление товарной и ценовой политики.
4. Управление и контроля - планирование оперативное и стратегическое, информационное обеспечение маркетинговой деятельности, контроль.

Маркетинг в туризме имеет свои отличительные особенности, обусловленные специфическим характером туристских услуг.

В сфере туризма за рубежом маркетинг стал использоваться в пятидесятые годы прошлого столетия. На каждом этапе развития рыночных отношений ставились новые цели, менялись концепции маркетинга, формировался свой, особый подход к коммерческой деятельности в туризме. По Котлеру существует пять таких концепций: производственная, товарная, сбытовая, маркетинговая и социальная.

В условиях интернационализации экономики, изменений на рынке труда, возрастающей конкуренции во всемирном масштабе, развития информационных и коммуникационных технологий *маркетинговойстратегии и планированию* во всем мире уделяется все больше внимания.

В Кыргызстане в период коммерциализации туризма на фоне упразднения системы государственного регулирования курортно-оздоровительной деятельности и туризма маркетингу не уделялось должного внимания. Стихийное развитие рынка туризма, превышение спроса над предложением, насыщение услугами выездного туризма, ориентация на собственные представления о вкусах и потребностях потребителей и оторванность теории от практики не способствовали маркетинговой активности в сфере туризма. Хотя, многими теоретиками и практиками турбизнеса полагается, что именно маркетинг может стать реальным инструментом развития турбизнеса и повышения конкурентоспособности туристской фирмы.

В настоящее время необходимость правильного определения сегмента рынка, изучения потребностей потенциальных клиентов, оценки платежеспособного спроса на туристские услуги, позиционирования туристских продуктов обусловили использование маркетинга в практической деятельности. В соответствии с различными направлениями деятельности наиболее характерны следующие уровни использования маркетинга в сфере туризма: маркетинг туристских фирм, маркетинг производителей туристских услуг и товаров, маркетинг территорий и регионов. Последнее, представляет собой деятельность по изучению и оценке конкурентных возможностей территорий, привлекательных для туризма, в целях создания и поддержания имиджа туристского центра. Как правило, данным видом маркетинга занимаются органы управления в туризме на муниципальном, региональном и национальном уровнях.

События на финансовом рынке не могут не повлиять на туристический рынок. Пострадали, прежде всего, крупные туроператоры, абсолютное большинство которых активно используют оборотные средства и кредиты банков. Они вынуждены корректировать планы на будущее, так как в условиях дефицита ликвидности банки сокращают объемы кредитования и повышают ставки. Мировой финансовый кризис затронул практически все отрасли экономики, не обойдя и сферу туризма. Однако последствия кризиса оцениваются специалистами весьма неоднозначно, и точки зрения на дальнейшие перспективы развития отрасли у различных экспертов существенно расходятся. Несмотря на то, что финансовый кризис окажет некоторое влияние и на туристскую сферу, причин для паники у представителей турбизнеса нет, так как люди не прекратят путешествовать, но сокращение расходов и длительности поездок при этом очень вероятны.

В Кыргызстане туризм - развивающаяся отрасль. Во всех сферах туристической деятельности, как на уровне государственных структур, так и в области формирующегося турбизнеса, идет поиск новых форм работы, расширение сферы предложения и углубление его специализации. Нашим туристическим фирмам еще предстоит много работы над качеством и расценками на предлагаемые услуги.

Практически все маркетологи признают и используют географические, демографические и социально-экономические признаки сегментирования рынка. Существует многомерное и дробное сегментирование рынка, позволяющее более точно описать запросы потребителей. И главное, чтобы каждому выделенному сегменту соответствовало специфическое туристское предложение.

Литература

1. Андерс О. Кыргызская Республика: Необходимость улучшения государственного управления и расширения экспорта. // Вашингтон, Округ Колумбия. 2003.
2. Отчет по проекту Рыночные исследования туристов СНГ в Кыргызстане. // Маркетинг сервис бюро.- Б. 2002.
3. Особенности развития туризма в горном регионе. // Материалы конференции, посвященной международному году . – Бишкек.2002.
4. Секерин В.Д. Маркетинг. //ЗАО Бизнес-школа «Интел-Синтез». – М. 2000.
5. Севал Х. Проблемы маркетинга туристического сектора Кыргызской Республики и пути их решения. //Х.Севал., О.Кутай., Ж.Курманалиева. – Бишкек. 2003.

ЖОГОРКУ БИЛИМ БЕРҮҮНҮ ИНТЕРНАЦИОНАЛДЫШТЫРУУ - ЭЛ АРАЛЫК ИНТЕГРАЦИЯГА КИРҮҮНҮН ЖОЛУ

INTERNATIONALIZATION OF HIGHER EDUCATION - A WAY OF JOINING THE INTERNATIONAL INTEGRATION

Исаков К.А. ОшМУнун ректору, ф.и.д., профессор
Араппаев Р.Н. ф-м.и.к., доцент

Аннотация: *Макалада, билим берүүнү интернационалдаштыруунун тарыхый этаптары, билим берүүнү интернационалдаштыруунун аныктамасы жана формалары, академиялык мобилдүүлүк, ошондой эле ОшМУ билим берүүдө кантип интернационалдаштырып жаткандыгы тууралуу жазылган.*

Abstract: *The articles are written about the historical stages of internationalization in education, given the definition of internationalization, academic mobility, but also wrote about how in internationalizing university in education.*

Ачкыч сөздөр: *Болон декларациясы, интернационалдаштыруу, билим берүү системасын экспорттоо, улуу державалар, академиялык мобилдүүлүк*

Key words: *The Bologna Declaration, internationalization, exporting in the education system, the great powers, academic mobility*

Дүйнөдө саясий жана экономикалык “глобалдашуу” жараяны жүрүп жатат. Маалымат-коммуникациялык технологиянын болуп көрбөгөндөй тездик менен өнүгүп өсүшү, континенттер, мамлекеттер, улуттар жана маданияттар аралык чектерди жоюп, эл аралык рыноктун масштабын кеңейтүүдө. Ушул тарыхый учур билим берүү чөйрөсүнө дагы кошумча талаптарды коюп жатат. Андыктан биздин милдет - заман талабын канааттандырган, эл аралык жана маданияттар аралык компетенцияларга ээ болгон жогорку билимдүү, сапаттуу адистерди даярдоо болуп саналат. Ошондуктан, ЖОЖдордо

жогорку билим берүү тармагын интернационалдаштыруу стратегиялык багыт катары каралышы зарыл.

✓ Билим берүүнү интернационалдаштыруунун тарыхый этаптары

Негизинен билим берүүнү интернационалдаштыруу байыркы мезгилден бери эле жүрүп келген. Мисалы, Болон университетинде 900 жыл мурун эле Европанын ар тарабынан келген студенттер үчүн Рим укугу боюнча сабак берилип баштаган. Ал эми учурда, жогорку билим берүүнү интернационалдаштырууну төмөнкүдөй тарыхый этаптарын белгилешет:

- *баштапкы мезгил* (кайра жаралуу жана орто кылымдар доору);
- *экинчи этап* (XVIII–XX кылымдардын ортосунда, көбүнчө империалисттик өлкөлөрдөн колониялык өлкөлөргө билим берүү системасын экспорттоо аркылуу);
- *үчүнчү этап* (экинчи дүйнөлүк согуштан кийинки мезгил, өзгөчөлүгү улуу державалар тарабынан саясий таасирин жайылтуу доктринасынын алкагында билим берүүнү интернационалдаштыруу);
- билим берүүнүн интернационалдыштыруунун *заманбап этабы* - бул билим берүүнү глобалдаштыруу тенденциясы менен жана өлкөлөр ортосунда билим берүү аймагында эпизоддук эл аралык контакттардан, мазмундуу илимий-педагогикалык биригүүлөргө жана ар тараптуу кызматташууга өтүүсү менен мүнөздөлөт.

Европада билим берүүнү интернационалдаштыруу стратегиялык багыт катары, Европада жалпы рынокту түзүүгө салым кошуу максатында, 1987-ж. “Эразмус” программасынан башталган. Бул программанын негизинде интернационалдаштыруу боюнча жалпы түшүнүк жана аны өнүктүрүү жолдору калыптанган жана ал өз учурунда 1999-ж. Болон декларациясын кабыл алууга алып келип, билим берүүнүн кредиттик системасына ийгиликтүү өтүүгө салым кошкон. Эскерте кетсек, Болон декларациясы төмөнкү эки негизги максатты көздөгөн:

I. Европалык жогорку билим берүү системасынын атаандыштыкка туруктуулугун жогорулатуу.

II. Европа алкагында студенттердин жана адистердин мобилдүүлүгүн арттыруу.

Бул максаттарды ишке ашыруу үчүн төмөнкү милдеттер иштелип чыккан:

- Баарына түшүнүктүү болгон жогорку билим берүүнүн квалификациялык даражалар системасын түзүп чыгуу;
- Эки баскычтуу түзүмгө негизделген жогорку билим берүү системасын түзүү. Биринчи деңгээл студенттерди эмгек рыногунда өздөрүнүн билимин жана жөндөмдөрүн колдонууга даярдоосу зарыл. Экинчи деңгээл биринчи деңгээлдин ийгиликтүү өздөштүрүлгөндүгүнө негизделүүсү керек;
- Студенттердин, окутуучулардын жана илимпоздордун мобилдүүлүгү;
- Сапатты башкаруунун бирдиктүү аймагында кызматташуу;
- Жогорку билим берүүнүн Европалык стандартын түзүү.

Өлкөбүздө 2012-2013-окуу жылдан баштап, эл аралык билим берүү мейкиндигине интеграциялануу максатында “бакалавр” жана “магистр” академиялык даражаларды ыйгаруу менен жогорку кесиптик билим берүүнүн эки деңгээлдүү түзүмү орнотулган.

✓ Билим берүүнү интернационалдаштыруунун аныктамасы жана формалары

Азыркы мезгилде Болон системасына жана бир нече адистешкен илимпоз авторлордун изилдөөлөрүнө таянуу менен “билим берүүнү интернационалдаштыруу” түшүнүгүнүн түрдүү аныктамасы колдонулууда. Көбүнчө эки карама-каршы ой каралууда. **Биринчиси** (негизинен ЖОЖдордо), жогорку билим берүүнү интернационалдаштыруу деп илимий-изилдөөнүн жана билим берүүнүн кеңири спектрин, **эл аралык ишмердүүлүгүн жана академиялык мобилдүүлүк феноменин** түшүнүшөт. Ал эми **экинчи ойду**, билим берүүнү глобалдаштырууну колдогон тараптар белгилешет.

Алар жогорку билим берүүнү интернационалдаштырууну **билим берүү кызматтары менен эл аралык соодалашуу** деп билишет. Жогоркуларды жалпылоо менен практика жүзүндө бири-бирин толуктап, алмаштыра ала турган “интернационалдаштыруу” жана “глобалдаштыруу” терминдерине түшүндүрмө берүү зарыл.

Канадалык окумуштуу Джен Найттын аныктамасы боюнча, Билим берүүнү интернационалдаштыруу деп: “ЖОЖдун бардык студенттери жана кызматкерлери үчүн билим берүүнүн жана илимдин сапатын жогорулатуу, коомго маанилүү салым кошуу үчүн жогорку билим берүүдө эл аралык, маданияттар аралык, же глобалдык ченемдерди максаттуу түрдө ишке ашыруу жараянын айтабыз” .

Аныктаманын негизинде, интернационалдаштыруу өзү максат катары эмес, билим берүүнүн жана илимий-изилдөөнүн сапатын жогорулатуучу, ошондой эле жождордун коомдогу ролун бекемдөөчү каражат катары каралат.

Жогорку билим берүүнү интернационалдаштыруунун негизги формалары:

- Академиялык мобилдүүлүк;
- Окуу пландарын интернационалдаштыруу;
- Трансулуттук билим берүү;
- Жогорку билим берүү системасын гармонизациялоо (шайкештөө).

Мындан сырткары билим берүүнү интернационалдаштыруунун ички жана сырткы эки түрүн белгилеп кетишет. Ички интернационалдаштыруунун **(**«окуу пландарын жана программаларын интернационалдаштыруу») негизги максаты студенттердин маданияттар аралык компетенцияларын өздөрүнүн ЖОЖунда калыптандыруу болуп саналат жана аларга төмөнкүлөр кирет:

- окуу планга эл аралык жана улуттар аралык дисциплиналарды киргизүү;
- окуу жараянына чет элдик окумуштууларды тартуу жана окутуучу-илимпоздорду конок лекцияларга чакыруу;
- сабактарга азыркы учурда ЖОЖдо окуп жаткан чет элдик студенттерди чакыруу;
- студенттер жана окутуучулар үчүн «аймак таануу» жана «өлкө таануу» боюнча курстарды киргизүү;
- дисциплиналарды жана билим берүү программаларын эл аралык тилдерде жүргүзүү;
- түрдүү өлкөнүн студенттеринин виртуалдык аудиториясын түзүү.

Ал эми сырткы интернационалдаштырууга төмөнкүлөр:

- ЖОЖдун студенттеринин, окутуучуларынын, илимпоздорунун жана кызматкерлеринин академиялык мобилдүүлүгү;
- Чет элдик ЖОЖдор менен биргеликте илимий-изилдөө долбоорлорун жүргүзүү, биргелешкен/кош дипломдуу билим берүү программаларын ишке ашыруу жана чет өлкөлөрдө ЖОЖдун филиалдарын ачуу кирет.

Билим берүүнүн сырткы интернационалдаштыруусун ийгиликтүү уюштуруу үчүн ЖОЖдо ички интернационалдаштырууну тиешелүү деңгээлге чейин өнүктүрүү абзел. Ошондуктан көптөгөн ЖОЖдор учурда стратегиялык программаларды түзүүдө билим берүүдө ички интернационалдаштырууну күчөтүүгө басым жасашууда.

✓ Академиялык мобилдүүлүк

Кыргыз Республикасынын 2011-2020-жылдарга билим берүүнү өнүктүрүү стратегиясында, Академиялык мобилдүүлүктү өнүктүрүү **максаттуу индикаторлордун** бири катары аныкталган.

Академиялык мобилдүүлүк – бул студенттердин (магистранттардын) же окутуучулардын жана изденүүчүлөрдүн билим алуу үчүн же илимий-изилдөө иштерин жүргүзүү (анын ичинде окуу жана өндүрүштүк практикаларды өтөө) үчүн аныкталган бир академиялык мезгилге (семестр же окуу жылы) башка жогорку окуу жайына (өлкөнүн ичиндеги же чет өлкөдөгү), өздөштүргөн билим берүү программаларын кредиттер

түрүндө өзүнүн ЖОЖунда же башка ЖОЖдо окуусун улантуу үчүн милдеттүү түрдө таануу менен орун которуштуруп окуу болуп саналат.

Академиялык мобилдүүлүк программасында мобилдүүлүк ишке ашып келген ЖОЖдо окуп келген кредиттерди жөнөткөн ЖОЖдо таануу жараяны өзгөчө маниге ээ.

Академиялык таануу (Академическое признание) – бул чет элдик же башка ата мекендик билим берүү мекемеси тарабынан берилген билим берүү программасын толук же бир бөлүгүн окуп бүткөндүгү, тиешелүү экзамендерди тапшыргандыгы, академиялык даража ыйгарылгандыгы ж. б. жөнүндөгү документти билим берүү мекемеси тарабынан документтин ээси документти тааныган окуу жайда окуусун аяктоого же кийинки баскычка улантууга мүмкүндүк бере турган ***таануу*** болуп саналат.

Академиялык мобилдүүлүктүн төмөнкүдөй түрлөрү бар: **индивидуалдык, тайпалык** (коллективдик), **ички** (өлкөнүнү ичинде), **сырткы** (эл аралык), **кирүүчү** (эл аралык), **кыска мөөнөттүк, узак мөөнөттүк, горизонталдык** (кабыл алуучу ЖОЖдо чектелген мезгил: семестр же окуу жылы ичи окуп келүү), **вертикалдык** (кабыл алуучу ЖОЖдо даража алуу үчүн толук окуп келүү), **тескери** (чет өлкөлүк жарандардын билим алуу жана илим-изилдөө максатында өз өлкөсүнө которулуусу) жана **түз** (студенттердин, окутуучулардын жана изденүүчүлөрдүн өз өлкөсүнөн чет өлкөгө карай которулуусу) академиялык мобилдүүлүктөрү.

Жогоруда айтылып өткөндөй Академиялык мобилдүүлүктүн билим берүүнү интернационалдаштыруудагы орду өтө чоң. Мисалы, атайын изилдөөлөргө таянсак, эл аралык академиялык мобилдүүлүк программасына багытталган Европалык илимпоздор, жергилүктүү академиялык коом менен иштеген кесиптештерине караганда эки эсе көп публикацияларды жасашкан.

✓ ОшМУ билим берүүнү интернационалдаштырып жатат

Бүгүнкү күндө билим берүү системасы өлкөбүздүн башка тармактары сыяктуу өткөөл мезгилди, жаңылануну, өнүгүүнү жана калыптанууну башынан кечирүүдө. Ушул тарыхый калыптанууга ОшМУ дагы омоктуу салым кошуп келе жатканы талашсыз. Университетибиз бай тарыхынын башталышынан бери билим берүүнү интернационалдаштыруу багытында олуттуу аракеттери менен мактана алат. Өзгөчө акыркы беш жылдыкта университетте эл аралык байланыштын вектору Батыш менен Чыгышка, Түндүк менен Түштүккө карай кеңейип, көптөгөн эл аралык иш-чаралар өткөрүлүп, ири суммадагы инвестициялар тартылды.

Ош мамлекеттик университети соңку жылдары окуу-материалдык, илимий-өндүрүштүк, адистик базасын чыңдап, эл аралык байланыштары кулач жайып, улуттук жогорку окуу жайлардын ичинен алдыга суурулуп чыгып, мезгил менен тең жарышкан динамикалуу өнүгүү жолуна түшкөн окуу жайга айланды. ОшМУ – бүгүн эл аралык билим берүүдөгү эң алдыңкы тажрыйбаларды, инновацияларды өздөштүрүп, билим берүү технологияларын өнүктүрүп жатат. Азыр университетте 76 багыт боюнча 28 000ден ашуун студенттер окушат. Бүгүн ОшМУда 27 мамлекеттен келген 2 200дөн ашуун чет өлкөлүк студенттер билим алышат. ОшМУ – билим берүү экспортун жасап жаткан ийгиликтүү университеттердин бири.

Университетибиздин миссиясында белгиленгендей, **ОшМУда билим берүүнүн, илимдин жана маданияттын дүйнөлүк мейкиндигине интеграциялануу** улануда. Буга далил университетибизде билим берүүнү интернационалдаштыруунун ички жана сырткы формалары боюнча аткарылып жаткан төмөнкү иш чараларды атасак болот:

- окуу жараянына чет элдик белгилүү окумуштууларды жана окутуучуларды конок лекцияларга чакыруу практикалануда;
- университетибизде “билим берүүнү экспорттоо” алкагында окуп жаткан чет элдик студенттердин жетиштүүлүгү;
- дисциплиналарды жана билим берүү программаларын эл аралык тилдерде жүргүзүү, б.а. көп тилдүү билим берүү тармагынын калыптанып баратышы;

- студенттердин, окутуучулардын, окумуштуулардын жана кызматкерлердин Академиялык мобилдүүлүгүнүн өнүгүп жатышы;
- чет элдик ЖОЖдор менен биргеликте илимий-изилдөө долбоорлорун жүргүзүүгө өтүп жатабыз;
- биргелешкен билим берүү программаларын ишке ашыруу астейдил жүргүзүлүүдө ж.б.

ОшМУда 2 200дөн ашуун чет элден келген студенттер билим алууда. Биз айрым багыттар боюнча англис тилинде окуткан, эл аралык жана мамлекеттик стандартка шайкеш келген билим берүү системасын түзгөнгө жетиштик. Эми аларга тийиштүү шартта билим берүү үчүн 4 кабаттуу эл аралык медицина факультетин жана анын жанына дарылоо факультетин куруп бүтүп, пайдаланууга бердик. Ал эми Кытай Эл Республикасы менен биргеликте үч жыл мурда ачылган Конфуций институтунда билим алууну каалагандардын саны жылдан жылга өсүүдө, кытай тараптан "Үлгүлүү Конфуций институту" деген статуска ээ болдук. Ошондуктан Кыргыз-кытай факультетине чоң заманбап окуу имаратын куруу боюнча кытай тарап менен сүйлөшүүлөр жүрүп, 800 000 доллар грант бөлүндү. Нооруз майрамына карата бул факультеттин жаңы окуу имаратынын жана чет өлкөлүк окутуучулар жана магистранттар үчүн мейманкана тибиндеги жатакананын ачылуу аземи болот.

Дүйнөдөгү эң алдыңкы университеттер менен биргелешкен факультеттерди ачуу аракеттерибиз жакшы натыйжаларды берди. Туркия менен теология факультетин, Портленд университети менен бизнес жана менеджмент факультетин, Батыш жана Чыгыштын өнүккөн университеттери менен биргелешип жаңы окутуу моделдерин улуттук кыртышта жараттык. Мисалы, Түркиянын мисалында Ыйман лицейин түздүк. Жакынкы арада Түркия менен биргелешип 200 орундуу жатакана, 400 орундуу окуу имаратын куруунун алдында турабыз. Евросоюздун долбоорлоруна, ЮСАИДдин долбоорлоруна ишенимдүү кирип 3 млн долларга жакын инвестицияларды тарттык.

Жогоруда айтып өткөндөй, чет өлкөлүк өнөктөштөр менен биргеликте ири долбоорлорду биргелешип аткарып жатабыз. Бүгүн эл аралык коомчулук биздин чечкиндүү кадамдарыбызга ишенди, инвестициялык колун сунду. Инвестиция тартуунун заманбап жолдорун таба алдык. Биргелешкен долбоорлор аркылуу акчалай түрүндө эмес, технологиялар түрүндө, эмеректер түрүндө, түрдүү кызмат көрсөтүүлөр түрүндө инвестиция алуунун көзүн таптык.

Бир жылдан бери университетте өнүгүүнүн 10+10+10+10=САПАТ моделинин негизинде иш алып баруудабыз. Бизде чет элдик студенттердин катышы сөзсүз түрдө 10 пайыздан кем болбошу керек (азыркы учурда 14,4 % түзөт). Жалпы студенттерибиздин 10 пайызы башка алдыңкы өлкөлөрдөгү өнөктөш университеттерден академиялык алмашуу программалары менен барып окуп келиши керек (азыр бул көрсөткүч бизде 4 % жакын). Окутуучулук-профессордук жамааттын 10 пайызы чет элдик окуу жайлардан чакыртылып алынган алдыңкы адистер, профессорлор болууга тийиш. Ошол эле учурда өзүбүздүн окутуучуларыбыздын 10 пайызы башка алдыңкы өлкөлөрдөгү өнүккөн окуу жайларга барып, кесиптик билим деңгээлин көтөрүп, тажрыйба топтоп келиши абзел. Ушул моделдин негизинде студенттерибиз менен студенттерибиз алмашып, окутуучулар менен окутуучулар алмашып дүйнөлүк билим берүүгө камыр-жумур аралашат. Мындайча айтканда, билим оошот, акыл жугушат, биз ушул процесс менен өнүгүүнү жолго коёбуз. Башкалардын жакшысы болсо алабыз, өзүбүздүн позитивди башкаларга көрсөтөбүз, кемчилигибиз болсо арылабыз. Бул дегендик алдыңкы технология, тажрыйба, үйрөнүү жана үйрөтүү дегендин айкалышуусун түшүндүрөт. Ошондо бир ажайып билим берүүнүн сапаты келип чыгат. Университетке жаңы дем, жаңы ой, жаңы мазмун, жаңы дух берип, жаңы демилгелерди жана саамалыктарды жаратып, жаңы деңгээлге көтөрүлөбүз.

Көп тилдүү билим берүү - студенттердин жана окутуучулардын мамлекеттик тилди, расмий тилди жана кайсы бир эл аралык тилди үйрөнүүсүнө кеңири жол ачтык.

Көп тилдүү билим берүүнү турмушка ашырбай туруп, академиялык мобилдүүлүктү (студенттердин жана окутуучулардын сырткы алмашуу программасын) тереңдете албайбыз. Учурда, академиялык мобилдүүлүк программалары Европа өлкөлөрү менен "Эразмус+", Туркия менен Мевлана, Кытай, Россия, Казакстан өлкөлөрү менен ШКУ университеттери, ата-мекендик ЖОЖдор менен "Ош декларациясы" программаларынын негизинде жана ЖОЖдор аралык эки тараптуу келишимдердин алкагында ишке ашырылууда. Акыркы 3 жылда 400дөн ашуун окутуучуларыбыз, 1 200дөн ашуун студенттерибиз алыскы чет өлкөлөрдөн кыска жана узак мөөнөттүү стажировкалардан өтүп келишти. "Акыл оошот, билим жугушат"-деген сөз бар кыргызда, башкалардын тажрыйбасын үйрөнүп, кыргыз топурагында өстүрүп, ырыстуу билим берүүнү калыптандырышыбыз керек.

"Ош декларациясы" жөнүндө токтоло кетсек. Республиканын ичинде ички мобилдүүлүктү, өз ара байланышты жана тажрыйба алмашууну калыптандыруу үчүн Кыргызстандын бардык региондорундагы университеттер "Ош декларациясына" кол коюшкан. Ошонун натыйжасында, Талас, Нарын, Ысык-Көл, Баткен, Жалал-Абад университеттеринен 50дөн ашуун улан-кыздар Ош мамлекеттик университетине келип, академиялык мобилдүүлүктөн өтүп кетишти, кайра эле 40тан ашуун студенттер келишти. Келген студенттердин маанайлары өтө жакшы. Биз бул алмашууну күчөтөбүз. Кыргызстандын биримдигин өнүктүрөбүз. Биздин да студенттер бүгүн Ысык-Көлдө, Таласта, Бишкекте мобилдүүлүктө жүрүшөт.

Жогоруда аткарылып жаткан иш-чараларды жалпылап, мындан ары өнүктүрүү максатында 2017-жылдын 30-январь күнү "ОшМУда билим берүүнү интернационалдаштыруу жана академиялык мобилдүүлүктү өнүктүрүү боюнча 2022-жылга чейинки стратегиясын" жана "Академиялык мобилдүүлүк жөнүндө Жобону" иштеп чыгып, кабыл алдык.

Кыргыз Республикасынын ЕврАзЭСке, ШКУга мүчө экендигин, Кыргызстандын аймактарынын географиялык жайгашуусунун уникалдуулугун, тарыхый жана табыгий байлыктарын эске алуу менен мындан ары билим берүүнү интернационалдаштырууну уланта беребиз. Билим берүүнү интернационалдаштыруу – бул заман талабына ылайык өзгөрүүлөргө даярдоочу жана чакыруучу концепция болуп саналат. Андыктан бул процесс аркылуу төмөнкү натыйжаларга жетебиз:

- Университеттин студенттеринин жалпы контингентинен 20% мобилдүү болот.
- Академиялык мобилдүүлүктүн университеттик деңгээлде нормативдик, методологиялык, илимий-методикалык калыптанган базасы түзүлөт.
- Университет бирдиктүү эл аралык билим берүү жана илим-изилдөө аймагына интеграцияланат.
- Студенттерди, профессордук окутуучулук курамды жана кызматкерлерди эл аралык тилде сапаттуу даярдоо – бул эл аралык кызматташуу программаларына катышуу үчүн жаңы мүмкүнчүлүктөрдү ачат.
- Университеттин мобилдүүлүктү баалоочу ички системасы калыптанат.
- Академиялык мобилдүүлүк программаларын маалыматтык камсыздоонун өнүккөн системасы жаралат.
- Университеттин билим берүү кызматын импорт-экспортоого багытталган жаңы модели пайда болот.

Адабияттар

5. Isakov K.A. Higher education experiences in Kyrgyzstan: case of Osh State University// Eurasian higher education leaders' forum. Kazakhstan, Astana. –2014. – p.72-75.
6. Бирюкова Н.А., Красильникова Н.В. Оценка интернационализации высшего образования: опыт европейских стран// Вестник Марийского государственного

университета. – 2014. – № 2. – С. 138–142.
7. Дубовицка Л. Интернационализация высшего образования как часть Болонского процесса / Л. Дубовицка, Х. Шварцзова, Т. Вархолова //Научный диалог. – 2013. – № 2 (14) :Педагогика. – С. 8–21.
8. Исаков К.А. Кожобеков К.Г. Мыкты университеттин рейтинги кантип аныкталат // Ош мамлекеттик университетинин жарчысы. – 2016. – №3 IV. – С. 6–8.
9. Исаков К.А. Кожобеков К.Г. Университетте билимдин сапатын камсыздоонун заманбап жолдору// Ош мамлекеттик университетинин жарчысы. – 2016. – №3 III. – С. 201–205.
10. Марек Квик. Интернационализация и научная продуктивность ученых в Европе:схожие тенденции //Международное высшее образование. –2016., –№83. – С. 12–14.
11. Сагинова О. В. Интернационализация высшего образования как фактор конкурентоспособности [Электронный ресурс]. URL: http://www.marketologi.ru/publikatsii/stati/internatsionalizatsija-vysshego-obrazovanija-kak-faktor-konkurentosposobnosti/ (дата обращения: 09.02.2017)
12. Филиппов В.М. Интернационализация высшего образования: основные тенденции, проблемы и перспективы //Вестник РУДН, серия Международные отношения, –2015., том 15, № 3. – С. 203–211.

УДК 622. 333. 044

Исманжанов А.И., ДжолдошеваТ.Дж., Адылов Ч.А.
e-mail: anvis2012@mail.ru
Ошский государственный социальный университет,
Ошский технологический университет

ЭКОНОМИЧЕСКИЕ АСПЕКТЫ БРИКЕТИРОВАНИЯ УГЛЕЙ С ПОМОЩЬЮ СВЯЗУЮЩИХ РАСТИТЕЛЬНОГО ПРОИСХОЖДЕНИЯ

ECONOMICASPECTSOFCOALBRIQUETTING WITH BINDERS OF PLANT ORIGIN

Аннотация: *На основе фундаментальных законов экономической теории исследованы технико – экономические показатели разработанной технологии брикетов с помощью связующих, получаемых из дикорастущих растений. Установлено, что и относительный и абсолютный годовые экономические эффективности разработанной технологии брикетирования составляют соответственно4 638 286,4 и 9 902 464 сом.*

Abstract *On the basis of the fundamental laws of economics studied technical - economic indicators of developed technology of briquettes using binders derived from wild plants. It was found that both relative and absolute annual economic efficiency of the developed briquetting technology are, respectively, 4 638 286,4 and 9 902 464 soms.*

Ключевые слова: *угольная мелочь, эремурус, связующее, шихта, брикеты, оборудование, себестоимость, годовой экономический эффект, топливно – энергетические ресурсы, экология.*

Key words: *coal fines, Eremurus, binder, charge, briquettes, equipment, costs, annual economic effect, the fuel - energy resources, ecology.*

В работах [1-3] приведены результаты наших исследований по разработке технологии брикетирования низкосортных углей Кыргызстана со связующими, полученными из дикорастущих растений – Эремуруса и Чертополоха

Критерием ценности аналогичных технологий является их экономическая эффективность (ЭЭ) [4].

В данной работе приведены результаты исследований экономических аспектов брикетирования углей Кыргызстана с помощью связующих, получаемых из дикорастущих растений.

Структура и величина затрат на брикетирование углей с помощью связующих растительного происхождения в силу особенностей получения связующих, будут отличаться от структур и величин традиционных способов брикетирования углей с помощью органических связующих – отходов масложировой и пищевой, а также нефтеперерабатывающей промышленности. Сбор дикорастущих растений, получение от них связующих вносит изменения в традиционную технологическую схему брикетирования углей.

На рис. 1 приведены основные факторы и схема основных затрат по разработанной нами технологии брикетирования углей с помощью связующих, получаемых из дикорастущих растений Кыргызстана – Эремуруса.

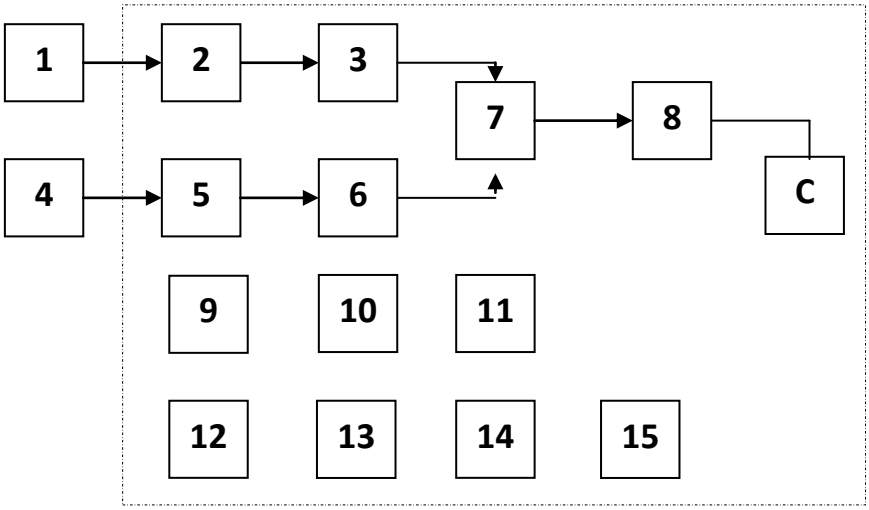

Рис. 1. Схема основных затрат по брикетированию углей

1- затраты на приобретение угольной мелочи;
2 - затраты на перевозку угольной мелочи;
3 - затраты на подготовку (измельчение до требуемого фракционного состава) угольной мелочи;
4 - затраты на сбор связующего (сырья);
5 - затраты на перевозку связующего;
6 - затраты на подготовку связующего;
7 - затраты на подготовку шихты;
8 - затраты на прессование шихты;
9 - затраты на внутрифабричные (межцеховые) перевозки (транспортирами);
10 – капитальные затраты (здания и технологическое оборудование);
11 – затраты на амортизационные расходы оборудования;
12 –затраты на электроэнергию;
13 – затраты на расходные материалы (вода, ГСМ и др.);
14 – внутрифабричные затраты;
15 – затраты на зарплату.
(БФ – брикетная фабрика, С – склад).

Нами проведен расчет годовой относительной и абсолютной экономической эффективности брикетов из угольной мелочи Алайского месторождения со связующим, полученным из Эремуруса.

Как видно из рисунка, угольная мелочь и связующее транспортируется до брикетной фабрики и там осуществляются все необходимые технологические операции для производства брикетов.

Возьмем линию (комплект оборудования) для брикетирования угольной мелочи ООО «Хунцзы – Хенань», г. Чженчжоу Китайской Народной Республики [5]. Линия включает три основных агрегата для брикетирования углей, которые приведены в табл.1. Там же приведены цены поставляемого оборудования, взятые из прайс – листов компаний.

В качестве дробилки для измельчения угля возьмем молотковую дробилку производства Механического завода г. Николаев, Украина [6]. Для измельчения связующего также возьмем соломорезку этой же компании. Их данные также приведены в табл. 1.

Таблица – 1. Перечень основного оборудования для производства угольных брикетов

№ пп	Оборудование, модель	Показатели		
		Единица измерения	Колич-во	Цена (USD)
1	**Пресс валковый HDXM-290**			
1.1	Производительность	т/час	2	3850
1.2	Ширина ролика	мм	200	
1.3	Диаметр ролика	мм	290	
1.4	Частота вращения	об/мин	13	
1.5	Потребляем. мощность	кВт	5,5	
2	**Смеситель шихты 500 х 2500**			
2.1	Производительность	т/час	2	3000
2.2	Частота вращения шпинделя	об/мин	35	
2.3	Потребляем. мощность	кВт	7,5	
2.4	Габаритные размеры	мм	3100х750х500	
3	**Конвеер 500х8**			
3.1	Габариты	мм	500х8000	2462
3.2	Количество	2		
4	**Дробилка молотковая ДМ -2**			
4.1	Производительность	т/час	2	2000
4.2	Потребляемая мощность	кВт	15	
5	**Соломорезка ИС-500**			
5.1	Производительность	кг/час	500	1438
5.2	Фракция сечки	мм	5	
5.3	Потребляемая мощность	кВт	11	
5.4	Габаритные размеры	мм	1500х1200х1600	
6	**Бойлер для приготовления эмульсии**			
6.1	Емкость бойлера	$м^3$	0,42	86
6.2	Электронагреватель	шт	2	
6.3	Подставка металлическая	шт	1	
	Производительность	т/час	0,25	
	Потребляемая мощность	кВт	4	
	Габаритные размеры	мм	750х750х750	
	Стоимость всего оборудования, доллар/сом			**12836/ 888636,28**

По данным Национального банка Кыргызской Республики курс доллара на 04.01.2017 г составляет: 1 доллар = 69, 23 сом

В капитальные затраты не будем включать стоимость здания (помещений). Его стоимость включим в виде арендной платы за использование готового здания.

Угольная мелочь приобретается на месте добычи угля (на угольном карьере), пропускается через сито, крупная ее часть отправляется в измельчитель. Затраты на приобретение и перевозку из угольного карьера, расположенного на расстоянии 85 км от брикетной фабрики (пригород г. Ош) приведены в табл.2.

Таблица 2 - Затраты на приобретение и перевозку угольной мелочи

№ пп	Операция, материал	Ед.измерен.	Цена, сом	Колич-во	Сумма, сом/долл.
1	Приобретение на карьере	тонна	1000	0,8	800,00
2	Перевозка	сом/км	100	8	800,00
	Всего				1600,00

Примечание: Стоимость перевозки угольной мелочи взяты из реальной стоимости перевозки угля из карьера Сары-Могол Алайского района, расположенного в 85 км от г. Ош.

Подготовка связующего из дикорастущего Эремуруса включает следующие этапы:

1. Сбор корней Эремуруса;
2. Промывка (очистка от грунта) корней;
3. Сушка корней;
4. Измельчение корней на соломорезке;
5. Упаковка и хранение порошка корней Эремуруса.
6. Кипячение измельченных корней до получения эмульсии.

В случае использования корней Эремуруса в период их созревания (июль – август месяцы) работы, предусмотренные п. 3 и 5 не проделываются. В этом случае, измельченные корни с естественной влажностью (не высушенные) можно вскипятить и получить эмульсию (связующее).

Затраты на приготовление 200 кг связующего в виде эмульсии из Эремуруса, необходимые для получения 1 тонны брикетов, приведены в табл.2.

Следует отметить, что установленные соответствующими государственными органами тарифы по оплате работ, приведенных в данной таблице не существуют. Поэтому, стоимость работ по сбору корней Эремурса взяты нами исходя из общепринятых тарифов на выполнение сельскохозяйственных работ рабочими, нанимаемыми фермерами на аналогичные сезонные работы.

Таблица 3 - Затраты на подготовку связующего в виде эмульсии

№ пп	Операция, материал	Ед. измерен.	Цена, сом	Колич-во	Сумма, сом/долл.
1	Сбор с поля	тонна	800	0,06	48, 00
2	Перевозка	сом/ тонна	50	0,06	9,99
3	Срез корней и сушка на солнце	дни	100	4	Включен в зарплату
4	Измельчение	кВт час	1,5	0,44	0,66
5	Вода	тонна	25,67	0,2	5,13
6	Приготовление эмульсии (варка 200л воды +20 кг сухого порошка)	кВт час	1,5	21,5	32,25
	Всего				96,03

Затраты на приготовление эмульсии их порошка кипячением рассчитаны по калорическому уравнению

$Q = cm\,(t_2 - t_1) + q$ (1)

где Q – необходимая тепловая энергия для кипячения воды объемом m = 200 литров от начальной температуры $t_1 = 20^oC$ до конечной температуры $t_2 = 100^oC$, c - удельная теплоемкость воды (4,18 кДж/кг·град), q - затраты тепловой энергии на нагревание субстрата в течение 10 минут для получения эмульсии требуемого качества.

Расчеты показывают, что для приготовления 200 кг эмульсии потребуется 21,5 кВт час электрической энергии (1 кВт час = 3,6 МДж).

Учесть все статьи расхода до мелочей, как по оборудованию, так и по трудовым затратам, здесь практически невозможно. Точные данные можно получить только при реальных производственных условиях. Поэтому некоторые принятые исходные данные, соответственно и полученные здесь результаты носят ориентировочный характер с большой вероятностью соответствия реальным условиям производства угольных брикетов в производственных условиях.

Мы оценим как относительную, так и абсолютную экономические эффективности разработанной технологии брикетирования углей.

Относительная экономическая эффективность в данном случае показывает экономическую эффективность брикетов по отношению к тому сорту угля, из мелочи которого они изготовлены. Здесь также можно сравнить экономическую эффективность брикетов к углю любого месторождения в Кыргызстане или к углю, добываемую в других странах, отличающихся от углей Кыргызстана теплотой сгорания.

Абсолютная же экономическая эффективность показывает какой экономический эффект получает страна от предотвращения потерь угольной мелочи и вовлечения в топливно – энергетический комплекс страны.

Здесь также необходимо иметь в виду улучшение экологической ситуации в районе добычи, а также вокруг путей перевозки и мест хранения угля.

Относительный годовой экономический эффект $Э_Г$ технологии получения брикетов можно определить по следующей формуле [7,8]:

$$Э_Г = Cy \cdot Ny - З_б \cdot N_б \cdot (Q_y / Q_б); \quad (2)$$

где, Cy – стоимость 1 тонны рядового угля того же месторождения, откуда бралась угольная мелочь, на месте потребления (т.е. в ее стоимость включена и стоимость перевозки). На декабрь – январь месяцы 1 тонна угля алайского месторождения на рынке г. Ош (включая и стоимость привоза от места добычи (карьера) составляет Cy= 5000 сом));

Ny – годовой объем потребления рядового угля;

$З_б$ - затраты на изготовления брикетов;

$N_б$ - годовой объем потребления брикетов;

Q_y – удельная теплотворность рядового угля (Q_y = 15,44 МДж/кг, $Q_б$ = 13,92 МДж/кг);

$Q_б$ - удельная теплотворность брикетов.

Затраты на изготовления 1 тонны брикетов определяем по формуле

$$З_б = [(C_{оф}/20) + A_г + N_б З_т]/N_б \quad (3)$$

где, $C_{оф}$– первоначальная стоимость основных фондов;

$A_г$– годовая норма амортизации основных фондов;

T – нормативный срок службы основных фондов;

$З_Т$ –затраты на производство1 тонны брикетов.

Затраты на производство одной тонны брикетов определяется выражением:

$$З_Т = Зоф + За + Зум + Зпум + Зсв + Зэ + З\,рм + Ззп \quad (4)$$

где Зоф – затраты на эксплуатацию основных фондов;

За – затраты на амортизационные расходы основных фондов;

Зум - затраты на приобретение угольной мелочи;

Зпум – затраты на перевозку угольной мелочи;

Зсв – затраты, связанные со сбором, переработкой и приготовлением связующего;

Зэ – затраты на электроэнергию;

З рм - затраты на расходные материалы (смазочные материалы, вода);

Ззп – затраты на заработную плату рабочим (250 сом);

Зсф – затраты на отчисления в социальный фонд (21%) от начисляемой зарплаты рабочим (250 · 0,21 = 52,5 сом).

Срок службы основных фондов, как и в большинстве аналогичных случаев, примем равным 20 годам.

Следовательно, средние годовые амортизационные расходы основных фондов примем равными 5% от первоначальной их стоимости:

$$А_г = 0{,}05С_{оф} = 888636{,}28 \cdot 0{,}05 = 4443{,}18 \text{ сом.} \qquad (5)$$

Тогда, Зоф определяется как износ основных фондов за время производства 1 тонны брикетов, т.е. за 0,5 часа:

Зоф = Соф/ 260дней · 8часов = 888636,28/ 2080 = 427,22 сом. (6)

Амортизационные расходы за 1 час, необходимого для производства 1 тонны брикетов также будет равен 427, 22 сом.

Учитывая высокую механизацию технологического процесса предположим, что в производстве брикетов будут работать два человека. Примем, что месячная зарплата рабочих составляет 24 тысячи сом. Тогда однодневная зарплата двух рабочих составит две тысячи сом. Для выпуска 1 тонны брикетов достаточно 1 час работы оборудования и рабочих. Тогда, для выпуска 1 тонны брикетов рабочие получат 2000сом/8 часов = 250 сом (рабочее время составляет 8 часов в день).

Объем потребления электроэнергии для производства 1 тонны брикетов, взятые из объема потребления каждого оборудования, составляет 41,0 кВт ·час. Затраты при этом составляют 41,0 кВт ·час · 1,5 сом = 61,5 сом.

Затраты на расходные материалы состоят из расходов на воду и смазочные материалы. Затраты на воду составляют 5,13 сом, а на смазочные материалы – (1 литр минерального масла стоит в среднем 200 сом) 200 =5,13 = 205,13 сом.

За одну смену (8 часов), согласно техническим характеристикам оборудования производится 16 тонн брикетов. Тогда годовой объем производства брикетов составит (при условии, что в одном календарном году – 260 рабочих дней)

$N_б$ = 16т · 260 дней = 4160 тонна/год

Расчеты, выполненные по выражению (3) показывают, что затраты на производство 1 тонны брикетов составляют

$З_Т$ = Зоф + За + Зум + Зпум + Зсв + Зэ+ З рм +Ззп = 3119,6 сом.

Относительная годовая экономическая эффективность разработанной технологии брикетирования случая, когда в одну рабочую смену производится 16 тонн брикетов, согласно выражения (2) составит

$$Э_Г = Су \cdot Ну – З_б \cdot N_б \frac{Q_М}{Q_Б} = 18\,909\,090{,}0 – 14\,270\,713{,}6 = 4\,638\,286{,}4 \text{ сом.}$$

Абсолютная экономическая эффективность Эга производства брикетов определяется как вовлечение теряемой угольной мелочи в топливно –энергетический комплекс страны. Ее можно определить по формуле:

$$Э_{га} = N_б \cdot (Q_у / Q_б) \cdot Су - З_{бг} N_б \qquad (7)$$

где $З_{бг}$ – годовые затраты на производство брикетов. Расчеты, выполненные по выражению (7) составляют:

$$З_{бг} = 4160 \cdot 3119{,}6 = 12977536 \text{ сом.} \qquad (8)$$

Следовательно, абсолютный экономический эффект, когда в одну рабочую смену производится 16 тонн брикетов, составит:

$$Э_{га} = N_б \cdot (Q_б/Q_у) \cdot Су - З_{бг} = 4160\ (15{,}44/13{,}92) \cdot 5000 – 12977536 =$$

$$=22\,880\,000 – 12\,977\,536 = 9\,902\,464 \text{ сом.}$$

Кроме этого, следует учитывать и экономический эффект от предот- вращения загрязнения окружающей среды (почвы и воздуха) от угольной мелочи а также улучшение санитарного состояния воздуха.

Таким образом, на основе полученных результатов можно сделать следующие выводы:

1. Брикетирование угольной мелочи с помощью связующего, получаемого из дикорастущего растения Эремурус, позволяет привлечь в топливно – энергетический комплекс страны теряемую угольную мелочь, что даст значительный относительный и абсолютный экономический эффект, также позволяет улучшить экологическую ситуацию на месте добычи угля, вокруг путей ее транспортировки и мест хранения.
2. Следует провести комплекс работ по расширению ареала произрастания Эремуруса, а также по искусственному его выращиванию для создания стабильной базы связующего.

Литература

1. Исманжанов А.И., Джолдошева Т.Дж., Адылов Ч.А. Разработка технологии брикетирования угольной мелочи с помощью продукта переработки биомассы Эремуруса. //Вестник КРСУ. 2016. том16. №5. – С. 143-145.
2. Исманжанов А.И., Джолдошева Т.Дж., Адылов Ч.А. Разработка технологии брикетирования угольной мелочи с помощью продуктов переработки Чертополоха и Эремуруса. // Научный вестник Национального университета биоресурсов и природопользования Украины. Вып.№256. Серия техника и энергетика в агропромышленном комплексе. – Киев. – С. 256. – С. 37-45.
3. Исманжанов А.И., Джолдошева Т.Дж., Адылов Ч.А. Оптимизация технологии брикетирования углей с продуктами переработки биомассы методом математического планирования эксперимента. // Наука, образование, техника. 2016. №1. - С. 5-10.
4. Кумскова Н.Х. Казакеев А.К., Савинова М.И. и др. Основы экономической теории [Текст] // Кумскова Н.Х. Казакеев А.К., Савинова М.И. и др. - Бишкек. 1993. – С. 247.
5. www.hongjigroup.ru (пресс валковый, смеситель, конвеер)
6. company.pulsen.com.ua (Компания Lts. г. Николаев. Украина).
7. Текенов.Ж.Т., Исманжанов А.И., Джолдошева Т.Дж. Утилизация низкосортных углей Кыргызстана окускованием с неорганическими связующими[Текст]// Текенов.Ж.Т., Исманжанов А.И., Джолдошева Т.Дж. – Бишкек. Илим. 2008. – С. 146.
8. Крапчин И.П. Экономика переработки углей.//М. Недра.1989. – С. 214.

УДК: 371.035.5+371.035.6

Каденова Ж.Т.
Ош мамлекеттик социалдык университети

“МАНАС” ЭПОСУ- КЕЛЕЧЕК МУУНГА ТАРБИЯЛЫК ЧОҢ МЕКТЕП

THE EPIC MANAS IS A GREAT PEDAGOGICAL SCHOOL FOR YOUNG GENERATION

Аннотация: *Макаладагы негизги маселе - жаштарды өз элинин чыныгы атуулу кылып тарбиялоодо “Манас” эпосунун ролу жана андагы кыргыздын нукура педагогикасынын маанисин жалпыга жеткирүү.*

Аннотация: *Основная идея статьи воспитывание патриота своего народа через эпос “Манас”и роль народной педагогики в становлении личности.*

Abstract: *The article focuses on the issues of implementing the Kyrgyz ethnical pedagogy in shaping the national identity and patriotism through the epic “Manas”.*

Ачкыч сөздөр: *“Манас” эпосу, элдик педагогика, инсан ,тарбия, патриот, дөөлөт.*

Ключевые слова: *Эпос "Манас", народная педагогика, личность, воспитание, патриот, достояние.*
Key words: *The epic "Manas", ethnical pedagogy, identity, education, patriot, domain.*

Жаштарды өз элинин чыныгы атуулу кылып тарбиялоодо, албетте, ар улуттун өзүнө таандык бөтөнчөлүгүн аларга тааныта билүү зарылдыгы келип чыгат. Калк үчүн жан аябаган азамат болуп жетилүү – өз улутунун тарыхын, салт-санаасын, үрп-адатын, анын улуттук өзгөчөлүгүн, тилин, дилин жана өткөн кылымдарда жашаган улуу инсандардын тажрыйбасын терең өздөштүрүү экендиги талашсыз. К.Сейдалиевдин "Ата Мекени жөнүндөгү элдик жомоктор менен макал-лакаптар, элдик уламыштар жана болумуштары менен тааныш болбогон инсандан кантип ошол улутка жан күйгүзгөн инсан чыксын. Кыргыз комузунун күүлөрү, чоору менен сыбызгысынын доошу кулагына сиңбеген кыргызды кыргыз деп атоого болобу?" – деп айтканы кашкайган чындык. [1, 5-б.]

Кыргыз эли эчен доор, сан кылымдарды карытты, эл четинде, жоо бетинде Ата Журт камын ойлоп, кара жанды курман кылган баатырлар, жаактууга жай бербеген, тилинен бал тамган, сөз берметин маржандаткан чечендер, жамгырдай төгүп ырдаган акын-төкмөлөр, колунан көөрү төгүлгөн чебер-уздар, кээде деңиз толкунундай шаркытып, кээде адамды ойго салып санаркатып, кээде кубанычка балкытып, адам жанын ар алакетке салып, сөздүн өзөктүү кубатын дубалагандай сырдуу тарата алган манасчыларыбыз, көөдөндүн тээ түпкүрүнөн орун алган, сезимге бүлүк салып аруу кыялдарды чабыттаткан күүлөрдү черткен комузчуларыбыз, адамзаттын мөлтүр сезимин, тунук махабатын, эч ким билбеген көмүскө сырларын ай ааламга музыканын ыргагында тараткан улуу композиторлор өттү. Алардын тарых барактарында көөнөрбөс орду бар чыгармаларын, залкар ойлорун, асыл мурастарын барктоо, андагы түпкү маңызды түшүнө билүү - баарыбыздын ыйык милдетибиз. Ата-бабалардын улуу дөөлөттөрүн аздектей албаган инсан куру кыйкырып, мактанып, төшүн далай какпасын, анын журт күйөрманы болушу күмөн. Көк мелжиген улуу чокуларды, уч-кыйрына көз жетпеген мейкин талааларды, таштан-ташка урунуп шылдырап аккан көк кашка сууларды, безеленип үн салган торгой, шаңшыган улар, булбул, ээ койчу, түркүн куштарды, дартка дабаа тоонун таза абасын, жайкалган шибер чөп, көз жоосун алган бермет көлдөрдү, конокту төрөсүндөй сыйлай билген, кең пейил, меймандос касиеттүү ак калпак кыргыз элин, Ала-Тоо конушту каны, жаны менен берилип сүйбөгөн адам калк үчүн кандай кызмат кылат деген суроо түйшөлтпөй койбойт.

Жогоруда айтылгандарды ишке ашырууда элдик тарбия салттарынын, кыргыздын нукура улуттук педагогикасынын мааниси өтө зор.

Турмушта өз ишинен баар таап, калайык калкка сөз айтууга умтулган, жаштарды тарбиялоодо үзүрлүү эмгектенген, карапайым мугалим К.Сейдалиевдин "Элдик педагогика азыркы мезгилдеги мектепти тарбиялоо жана билим берүү процессин жаңылоо, кайра куруу мезгилинде өзүнүн өтө чоң жемишин бермекчи" – деп айтканы бар.[1, 6-б.]

Мурасталып калган улуулардын акыл ой, насаат, тилектеринин маңызын камтыган, адамзаттын ички дүйнөсүн ачып берген, жаратылыш, табийгатка, деги эле курчап турган чөйрөгө, коомго, андагы социалдык жана саясий мамилелерге карата дүйнө таанымын, көз карашын чагылдырган оозеки чыгармалар элдик педагогиканын негизги булагы, асыл казынасы, түгөнгүс кенчи катары абдан чоң мааниге ээ. Ал дөөлөттөрдө элибиздин философиялык, саясий, коомдук, медициналык, педагогикалык, тарыхый жана да адам жашоосундагы ар тараптуу көз караштар даана берилген. Буларга далилдүү мисалдарды табият, турмуш, эмгекчилдик, ак ниеттик, чындык, калыстык, боорукерлик, жолдоштук жөнүндө адамга таасир этерлик, сезим козгорлук деңгээлде көркөм, элестүү айтылган санат-насыят жана терме ырларынан, балдардын сүйлөө речин өнүктүрүү, өз оюн так, даана, сөздөрдү түшүнүктүү айтууга көнүктүрүү максатында жаратылган -

жаңылмачтардан, жаш муундардын аң-сезимин, ойлоо жөндөмдүүлүгүн, ар нерсени тез баамдап тую сезимин өнүктүрүп, турмуштун, жаратылыштын ар кандай кубулуштарын, алардын сырларын баамдай билүүгө, тапкычтыкка, сезгичтикке, байкагычтыкка үйрөткөн - табышмактардан, кырдаалга ылайык айтылган, маониси терең, курч – чечендик сөздөрдөн, жаман жоруктан качууга мажбурлап, жөнөкөйлүктү, достукту, ар кандай нерселерден сак болууну, ак ниеттик менен адилеттикти, жоомарттыкты, боорукердикти, адам баласы үчүн зарыл болгон бардык нерсени таамай айткан - макал лакаптардан, адамдын ички ой максаттары, асыл сезимдери көркөм сөздүн күчү менен угуучунун жан сезимин козгоп, анын көңүл дабаасын таап, дүйнө, жаратылыш жөнүндөгү ойлоосу, түшүнүгү сүрөттөлгөн- лирикалык чыгармалардан, чыныгы элдик инсандын, кайратман, калк камкору болгон, ак ниет, акылман, тайманбас баатыр, элдин сүймөнчүлүгү негизги каармандардын сүрөттөрү тартылган кенже эпостордон жана элибиздин өткөн замандагы маданиятынын туу чокусу жана дүйнөдө теңдеши жок ыр океаны - “Манас” эпосунан көрүүгө болот.

Профессор С.Байгазиевдин “Манас” эпосуна карата берген төмөнкү мүнөздөмөсү улуу мурасыбыздын элдик педагогиканын, таалим тарбиянын оргуштап турган булагы экендигинен кабар берет: “ “Манас” кыргыз элинин кылымдарды, доорлорду карыткан, “Тоо бузулуп сай болгон, сай козголуп тоо болгон, аты калып өзү жок, ар канча деңиз жоголгон” узак тарыхынын өзүнчө бир поэтикалык улуу сүрөтү. Калктын алмустактан берки өмүр-баянын ыр менен баян эткен кучак жеткис эпопея, ичине ааламды батырган поэзия храмы. Бул улуу көркөм казына бүтүндөй Азиянын географиясын, көз жеткис мейкиндерин, андагы түркүн этносторду, калайык-калктарды кучагына алуу менен бирге кыргыз элинин турмуш-тиричилигин, аң-сезимин, тилин, дилин, жан дүйнөсүн, этнопсихологиясын, эркиндик, көз карандысыздык үчүн жүргүзгөн каармандык, баатырдык күрөшүн, элдик жеңиштери менен трагедиясын, жакшылык күн, жаркын келечек үчүн каруусун казык, башын токмок кылган аракет-мээнетин өз ичине камтып турат.” [2, 4-б.]

Ырас, түгөнгүс улуттук поэзиянын океаны болгон “Манас” эпосунда элибиздин согуштук-аскердик өнөрү, тили, дини, салттары, чарбачылыгы, искусствосу, калк аралык байланыштары, улуттук жөрөлгөлөрү, ишенимдери, маданияты, этикасы, нукура философиясы, патриоттук идеологиясы, кол-өнөрчүлүгү, достук мамилелери, жергебиздин ажайып кооз жаратылышы, ыймандуулук, намыстуулук, сынчылдык, кечиримдүүлүк, айкөлдүк, биримдик, таалим-тарбия эрежелери, үй-бүлөө адеби, ата-эне менен баланын ортосундагы гармония башкача айтканда, кыргыз элинин бүтүндөй этнологиялык маданияты чагылдырылган. Ошентип, кыргыздын сыймыгы болгон улуу “Манас” эпосунда элдин бай рухий дүйнөсү, дөөлөттөрү түркүн түстөгү боёктор, мыкты сүрөттөөлөр менен тартылып, адамзатка таандык асыл касиеттер, мүнөздөр эл жерди сүйүүнүн, ага ак кызмат өтөөнүн үлгүлөрү жаштарды чыныгы инсан, патриот катары тарбиялоонун идеалы боло алары шексиз. Этикага жана моралга байланыштуу элдик түшүнүктөрдү “Манастын” образдарынын мисалында карап, жаштарга тарбия берүүдөгү негизги каражаттардын бири экендигин тастыктоого аракет жасап көрмөкчүмүн.

Тарбия берүү аң-сезимдүү процесс, бул процесстин натыйжасы анын түпкү максатында. Тарбиянын тереңдеги негизги максаты айкын болгондо гана ал өз жемишин берет. Эпостун оң каарманы Манаска коюлган талап эң олуттуу. Кыргыз эли эптеп эле тукумду уланта турган, мал багар урпак жөнүндө ойлобостон:

Эркек бала шок болсун,
Мал багаар уул болгунча,
Бар болгунча жок болсун!
Эркек балаң эр болсун,
Эр болбосо ал бала,

Туулбай кара жер болсун...[3, 83,108-беттер.] – деп телегейи тегиздикке умтулганын байкоого болот. Демек эпостогу образдар болуп өткөн жана болуп жаткан

турмуш чындыгынан, андагы адамдардын кулк- мүнөздөрүнөн гана куралбастан, ага элдин кыял-тилеги, асыл-максаттары, мүдөөсү да ширетилген. Акбалта карыянын айткан сөзүнө саресеп салып көрөлү:

Артыңа колуң байланып,
Бери карай айдалып,

Ошол күнү өлгөнбүз! – дейт. Даанышман, байкагыч, акылмандын алдын ала сезе билүү, көрө билүү жөндөмдүүлүгү Манастын эл ишеничин актаган, эр азамат болушунан кабар билдирет да, бул уул эрезеге жеткенде, өчкөн отту тамызарын тилек кылат:

Аты Манас бул уулуң
Береке ушу, бел ушул,
Калмак турмак канчага
Кыргын салар шер ушул!
Караса канбайт куу жүрөк
Аман уулуң чоңойсо,
Каканга салат чоң дүмөк!
Талаадан жыйнайт көчүңдү,
Алып берет Манасым
Капкайдагы өчүмдү...[3, 83-б.]

Манас төрөлгөндөгү Акбалтанын Жакыпка сүйүнчүлөп жатканын да карап көрөлү:

Берен Манас бул уулуң
Белге таңуу шер экен,
Байланып жаткан бактынын
Багын аччу уул экен,
Кордукта жүрчү адамдын
Колун чечер уул экен,
Кайнап жаткан капырга
Казат кылар шер экен,
Алтайдагы карып журт
Азат кылар шер экен.

Кылымдар бою көз каранды эместик, азаттык үчүн ички жана тышкы душмандар менен күрөшүп келген шартта адам баарынан мурда жоокер катары бааланган. Бул талап жалгыз гана эр адамга тиешелүү болбостон кары-жаш, аял-эркек дебей ууру, уруктун бардык мүчөлөрү үчүн милдет болгон. Эл кара күчкө, баатырдыкка гана маани бербестен, адамдын күчү, тунук акылы, адамкерчилиги, адептүү жүрүм-туруму, өнөрү менен айкалышып туруусу абзел болгон. Кыргыз элинин туу туткан идеалы эли-жеринин эркиндигин, көз каранды эместигин биринчи орунга койгон патриот:

Күрдөлүү башым барында
Күлүгүм кантип берейин,
Маанилүү башым барында
Малымды кантип берейин,
Кайран башым барында
Калкымды кантип берейин,
Айза кармап топ бузуп,
Ажал жетсе окко учуп...[3, 104-105-беттер]

- деп айкөл Манас кадырман калк, журт үчүн керт башын тобокелге салып, тууну кармап, тууган үчүн ит менен турбай урушууга, кыргынды кызык салып, Кытай алган жылкысын ажыратып алууга, ак күбөнү жамынып, ак жолборстой чамынат. Манастын башкы максаты элдин эркиндиги. Ал ак калпак журттун абийирин барынан жогору баалап, калк намысын коё бербей, кыргыздын чыныгы патриот уулу экенин бардык иш аракеттери менен тастыктап турат. Алакандай кыргыздын келечегин керт башынын кызыкчылыгынан алда канча бийик коёт. Ата Журт менен камыр-жумур болуп жуурулушкан биримдиктен айкөл Манас өз өмүрүнүн маңызын көрөт.

Эпосто эмгектин адамдын калыптанышындагы ролун жогору баалап, келечек жоокерлерди анын оор, түйшүктүү бирок эң керектүү мектебинен өткөрүп келгендигинен Манасты Ошпурга койчулукка бергендиги кабар берет:

Ошпурга барып көк жалың
Эрешен тартып, эр болду,
*Эр уулу менен тең болду...[*3, 89б.]

Ал эми бул саптардан биз эмгек ишмердигинин натыйжасында баланын эрешен тартып эр болгонун, жаш кезинен өз колу менен жумуш жасоого үйрөнгөнүн, социалдашуусу ишке ашканын, анын катыгып, турмушка бышкандыгын, тулку бою чыңдалганын көрөбүз. Ошондой эле, Манас Ошпурда жүргөн кезде аскердик-согуштук өнөргө машыккан деп айтууга да толук негиз бар. Манастын атасы Жакып менен энеси Чыйырды да Мекенинен айдалып, артына колу байланып, туткун болуп Алтайга келгенде ачарчылык, жакырчылыкты баштан кечирип, бирок таман акы, маңдай терлери менен окаттуу болушуп, турага толгон каран мал күткөн, алтын күмүшкө карк болгон бай болушат. Кыскасын айтканда, баланын адам катары калыптанышы, атуул болуп жетилиши үчүн эмгек - күчтүү курал деген педагогикалык-философиялык логиканы ушул жерден туябыз.

“Малды күттүм, балам жок, жараткандан көп тилейм – менин бала күтөр чамам жок” - деп адам таппас ой кылып, ааламга жетер той кылып, Жакып бай жараткандан муңканып ыйлап бала сурайт. Көк Теңирдин кудурети жалгап уулду болот. “Уулду болдун” деген сүйүнчүгө төрт түлүктүү каран малдын барын, керек болсо көөкөргө куюп канын берүүгө даяр болот. Муратына жеткенине чеги жок сүйүнүп, Ала-Тоодой эт кылып, Ала-Көлдөй чык кылып той берет. Бунун барын Манас тарыхтан билет жана атасынын аталык мээнетин ичинен баалайт. Күндөрдүн биринде, казына мүлкүмдү сарып кылып жоготтуң, бу көрөкчө өлгөнүң артык эле деп Жакып Алтайда жыйган дүнүйө-мүлкүнүн уулу тарабынан эл тагдырына тиешелүү жумушка марттык менен жумшалып, күнүмдүк муктаждыктарга кеңири пайдаланылып жатканына ичи күйүп Манасты каргайт. Атасынын айтканына таарынат, бирок тактыда отурган бийлигине, күчүнө салып Жакыптын тизгинин катуу кагып, тыйып коюу мүмкүнчүлүгү бар экенине карабастан атасына каяша айтпайт. Демек, айкөл баатыр атаны сыйлоо жагынан да зор үлгү. Атага акаарат кылбоо, тил тийгизбөө салтын сактап, кыргыздын улууга ызат көрсөтүү нускасын жаздымга кетирбей баатыр Манас:

Кара нээт Жакыпка
Күдөрү үзүп таарынып,
Кеп сүйлөбөй, тил айтпай,
Кежири чогуу кармады,
Каалагандай кашка тиш
*Бөлө бөлө чайнады.[*3, 335-б]

Тилин тишке басып, ачууга алдырып атасына каяша айтпастан

Дүнүйө, малын жеп койсом
Түр салышып нетейин,

Башка жакка кетейин – деп журт уйкуда жатканда Таластан аттанып чыгат. Анжыянды басып өтүп, Боз-Талаага барганда ак сакалчан дубанага жолугат. Анын кетмендеп жер ачып, кочуштап тукум чачып, Ак-Талаа бетин жайлап, мыктап аштык айдайлы деген тилин алып:

Дүнүйө жыйып, мал күтүп,
Не мураска жетейин,
Андан көрө мен эми
Аштыкчы болуп кетейин [3, 338б.]– деп, ошо көргөн чал менен орток эгин салат. Ал эми бул болсо, атасына каяша айтпаган, зекип тилдеп какпаган, улууну урматтап, акарат кылбаган ыймандуулугунан кабар берет. Ит кутурса ээсин кабат деп элибизде айтылгандай, азыркы учурда мансапка манчыркап, бийлигине ишенип улууларды текебер албай, теңсинбей аларга сый мамиле кылуудан, ийменүүдөн

ичиркенген орой жаштарыбыз арбын. Кичүүгө ызат, улууга урмат көрсөтүү, ата-энени сыйлоо адебинин башаты Манас эпосунан агып чыгат деген ойду айта кетүү ашыкча болбос.

Береним сага дос болуп.
Азгырып аштык айдадым,
Бул азгырган себебим –
Астымдагы тулпарды
Адалга сатып минсин – деп,

Ушу жагын камдадым [3, 340б] – деп Бабадыйкандын кагышка минер, анык тулпар Аккуланы адалдап эмгек кылып алышына Манаска шарт түзгөнү эмгекчилдиктин даанышманы катары белгиленет. Бул жерден биз адал эмгек муратка жеткирип, үзүрүн беренине, арамдан келген, оңой олжо жакшылыкка буйрубасына ынанабыз. Адал эмгек астына ат, үстүнө тон кийгизет деген нукура элдик насаат, жаштарды талыкпай бешене тер төгүп, таза эмгек кылууга жетелеген улуу чакырык эпосубуздагы өзөктүү каада.

Жана да көк жал, шер башка элдин өкүлдөрүн сыйлай, урматтай, татыктуусунан дос күтө билген адилет. Профессор С.Байгазиев “Манас дүйнөдөгү эң айкөл интернационалист каарман”[2, 62б.] – деп абдан орундуу мүнөздөгөн. Манастын жандай көргөн кырк чоросунун ичинде ар улуттун өкүлдөрү бар. Алмамбет менен Манастын достугу акыреттик.

Алакем, кызыл айза желегим,
Кылчайбай келген журтунан
Кытайдан келген белегим- деп Алманбетке өзүнө өзү ишенгендей ишенет. Ага эң жоопкерчиликтүү жумуштарды тага билет. Алар ар улуттун өкүлдөрү экенине карабастан тилектеш, кызматташ, жан кыйышпас, бир мүдөөгө бет алган максатташ. Эпосто адам тегине, расса, улутуна карап бааланбайт. Манас менен Алманбеттин достугу улуттар аралык биримдиктин, ынтымактын, достуктун улуу символу десек жаңылышпаган болоор элек.

Салттык маанигe ээ сыяктуу көрүнгөн адамдын өлүм алдындагы керээзи да тарбиялык маанигe ээ.

Кокусунан мен өлсөм,
Каныкей мени менен сен өлсөң,
Сен экөөбүз тең өлсөк,
Калып калса Семетей
Көчкөндө, көк бука өгүз минбесин,
Абыке, Көбөш – алты арам,
Көбүнчө койчу кылып жүрбөсүн.
Үй артына салбасын,
Жашында сабап жалгызды,
Жалтан кылып салбасын.
Каныкей, Күйүктүн белин ашып кет!
Көп дүйнөңдү чачып кет!
Эр өлгөндө катынга
Төркүн жакын болуучу,
Сен, Темиркан көздөй качып кет!
Колуңдагы Семетей,
Кыркып бергин чыбыгын,
Айтып бергин ошондо,
Ишене турган ырымын.
Жашы он экиге келгенде,
Колуна мылтык бере көр,
Азыз кылгын баланы,
Кайрадан Талас көргөзгүн.

Арбагым азыр бар болсо,
Жолунан тосуп аламын,
Жоболоңдуу жетимге,
Бир көзүмдү салармын [3, 959.б] – деп Манастын өлөөр алдындагы керээзинин мазмунунун тереңдиги, күчү атанын балага болгон сүйүүсү, анын келечеги үчүн тынчсыздануусу, алдын ала камкордук көрүүсү жеке эле Семетей эле эмес келечек муун үчүн аталардын жасаган иш аракети катары көрүнгөн. Манастын керээзи – кыргыз элинде баланын тагдыры үчүн атанын зор жоопкерчилигинин күбөсү.

Жыйынтыктап айтканда, Кыргыз рухунун туу чокусу деп аталган "Манас" эпосундагы Бакай, Кошой, Акбалта баштаган акылы белен, кеменгер аталардын, Чыйырды, Каныкей, Айчүрөк ардактуу, кутман, асыл энелердин жасаган бардык иш аракеттери, эл тагдырын ойлогон камкордугу, "караңгыда көз тапкан, капилеттен сөз тапкан" данышмандыгы, акылмандыгы, бар дүйнөсүн, сарамжалын эл жер үчүн жан аябаган азамат уулдарына арнап, коломто отун очүрбөй, аны укумдан тукумга улаган, тайманбас, баатырды, калк бактысы үчүн төрөп, кастарлап тарбия берип жетилткен энелердин образы не деген керемет элестер. Жаштарды патриоттуулукка, ыймандуулукка, адилеттүүлүккө, кең пейилдикке, туруктуулукка, жоомартыкка, айкөлдүккө тарбиялоодо жана да адамзат үчүн эң зарыл болгон бардык асыл сезимдерди өстүрүүдө жогоруда биз айткан улуу образдар теңдешсиз тарбиялык таасирин бермекчи. Айтайын дегеним, жаш муундарды туура багыт берип, максатка ылайык тарбиялоодо эпостогу каармандардын чыныгы инсандык образын ачуу аркылуу жогорку натыйжага ээ болорубуз талашсыз. Себеби, чыгармада чыныгы турмуш көрүнүштөрү, тирүүлүк, адам жашоосундагы ар түрдүү окуялар, инсандын достук үчүн кылган кызматтары, табигый жаратылыш кубулуштары берилип жатпайбы. Аталган жагдай, идеяларды жаштарга улуу образдар аркылуу толук жеткире алсак, дээринде бар сезимтал, акылы сергек, кыялы тунук балдардын аң-сезимин ойготкон болот элек. Акырында "Манас" эпосу жаштардын чыныгы инсан болуп калыптанышына түздөн түз зор таасирин тийгизет жана тарбиянын асыл казынасы, бүтпөс кенчи дегим келет.

Адабияттар

1. Сейдалиев К. Элдик педагогиканын булактары. – Ош.1997. – С.52.
2. Байгазиев С. "Манас" эпосунун руханий, адеп-философиялык, патриоттук улуу дөөлөттөрү жана педагогикалык асыл нарктары. Манас таануунун I томдугу. - Бишкек. 2014. – С. 600.
3. С.Каралаевдин варианты боюнча Манас. Түзгөндөр: А.Жайнакова, А.Акматалиев. – Бишкек. 2010. – С. 1005.

УДК: 37.018:37.025

Каденова Ж.Т.
Ош мамлекеттик социалдык университети

БАЛА МАНАСТЫН ПАТРИОТ БОЛУП КАЛЫПТАНЫШЫНЫН БАШАТЫ

THE SOURCE OF GETTING PATRIOT OF THE CHILD HERO MANAS

Аннотация: *Макалада бала Манастын мекенчилдикке, патриоттук аң-сезимдин алып жүрүүчүсүнө кандайча өсүп жетилгендиги талкууга алынды.*

Аннотация: *В статье рассмотрены вопросы становления как личности юнца Манаса, воспитывание чувства патриотизма*

Abstract:*The article discusses development of patriotism and love for Motherland of Manas as a child.*

Ачкыч сөздөр: *патриоттук аң-сезим, руханий дүйнө, чыныгы атуул, тарбия, мүдөө, атуулдук ар- намыс.*

Ключевые слова: *Чувство патриотизма, духовный мир, патриот, воспитание, цель, чувство собственного достоинство.*

Key words: *sense of patriotism, the spiritual world, patriot, education, the purpose, sense of personal dignity.*

Кара жанын эл кереги үчүн аябай, касташкан душманга тайманбай каршы туруп, журт намысын керт башынын кызыкчылыгынан алда канча жогору койгон, айкөл, эр жүрөк, жалтанбас, калайыктын камы үчүн орчундуу иштерди жараткан келечек баатыр Манастын жарыктыкка келиши көптөгөн жышааналар менен коштолот. Атап өтө турган болсок, жалпыга кеңири белгилүү негизгилери: ата-энесинин зарыгып күткөндүгү, кереметтүү түш көрүшкөндүгү, төрөлүүсү, бала чагынын өзгөчөлөнүүсү

Атаным алты сан болду,
Баласы жок сандалган,
Жакыбың мындай жан болду.
Тегинге жыйган ээсиз мал,
Теңшерсем эркек балам жок,
Тегеренет эсен жан.
Турага толду кайран мал,
Туякка эркек бала жок,

Тура албас болду кайран жан [1, 44б.]– деп Жакып баласы жоктугуна арман кылат. Чыйырдыны алганына эчен жыл болсо да, чачын солбуп тарабайт, Бакдөөлөттү барктаса да бала төрөбөсүн айтып, баана кылар баласы жок туяксыз өтүп кетемби деп жараткандан муңканып бала сурайт. Манастын төрөлүшү Жакыптын көргөн жышааналуу түшүнөн улам белгилүү болот. Ал көргөн түшү тууралуу:

Бала барчын бүркүт кармадым,
Салбурун чыксам салууга,
Канаттын күүсү угулду,
Каарына карап туралбай,
Мунун качырган жандар жыгылды[1, 57б.] - деп баяндайт.

Андан ары байбичеси Чыйырды күмөндүү талгак болот, сексен бээ союлса да анын этине тойбойт, жолборстун этин тапкын деп талгагын койбойт. Кырк үйлүү кыргыздан кырк мерген чогулуп ууга чыгышат. Кытайдын Кокчу мергени аткан шердин этин алышып, аны Чыйырдыгы беришет. Талгагы канган Чыйырды мезгили жетип, тогуз күнү толготуп эркек бала төрөйт. Ошентип, Жакыптын үйүнө ырыс-таалай төгүлүп, Манас төрөлөт. Бээ баштаган беш жүздү, санат жетпес кой союп, бай Жакып уулунун урматына Ала-Тоодой эт кылып, Ала-Көлдөй чык кылып Манастын атын бурмалап Чоң Жинди коюп той берет. Балача чуркап шашпай, Манас бешке чыкканда араң бутун жыйнап басат. Жети жашка келгенде эбегейсиз шок, тентек болуп чыгат.

Белгилей кете турган нерсе “Манас” эпосунда чыныгы атуулдук ар-намыс өзгөчө жогору бааланат. Ошол атуулдук ар-намыстын эпостогу негизги данакери, чыныгы патриоттук сезимдин ээси Манас баатыр өзү экендигин даана көрүүгө болот. Ал жаштайынан тартып эл милдетин өз мойнуна алып, эл тагдыры үчүн өзүн жоопкер сезет, бүтүн кыргыз элине бел болот. Манас керт башынын гана эмес, жалпы журттун намысы үчүн өлүмгө тике карап, курман болууга даяр. Бала Манастын ушундай патриоттук аң-сезимге кандайча өсүп келгенине саресеп салып көрөлү. Манас жети жашка келгенде Кырк үйлүүдөн кырк баланы чогултуп, Чоң Алтайдын талаасына оюн салат. Ал эми калмак менен манжуу журттан сексен бала барат. Алар көптүгүнө салып, кырк баланы качырат. Башынан корккон кырк баланын жалынып жан соогалаганына карабайт, тизеси жерге бүгүлүп, келин болуп жүгүнүп, чымындай жандан түңүлөт. Анда балдар:

“Тентип келген бурут,
Бул буруттун балдарын
Буркуратып курут – деп ”[1. 79б.] кемсинтишип, кыргыздын балдарын теңине албаганы намыскөй, келечек баатырдын кыжырын кайнатып, ызасын күчөтүп, арына келтирет. Манастын көзү от болуп жайнап, каарданып, кыйрап калган кырк баланын өчүн алмакка кызык кыргын салат. Калмак-кытайдын сексен баласына:

“Кара калмак, манжуу журт
Калкың менен кырайын,
Кутурган экен сексенин
Кырып жүрүп тынайын!
Тим турган жанды тим койбой,
Тийди жаман салмагың
Бууданын кармап алгансып,
Бузукту мурда салгансып,
Бу күйүткө ким көнсүн,
Күчөсө түпкө жетейин,
Күчөгөн экен бул калмак
*Мен бир күрпөңдөшө кетейин!”[*1. 80-б.] – деп каарданып бакырып, жосуну бузук калмактын балдарына калайман бүлүк салат. Бул кармаш Манастын кыргыз журтунун боштондугу үчүн күрөшүнүн башаты эле. Анан албетте, болочок шердин патриоттук идеясынан алгачкы кабар берип турат.

Эпостогу даанышман карыялардын бири Акбалтанын оозунан кыргызга кытай, кара калмактын кыргын салганын, кордук көрүп айдалып, бирөө Эйренге, бирөө чыкпай турган тереңге түшүп калганын, жабыркап тентип, Алтайга келгендеги кайгылуу тарыхты:

Кара калмак, көп манжуу
Төбөбүздөн басканда
Кечээ быт-чыт кылып баарыбызды чачканда,
Кордукту койдой салганда,
Мал менен башка ээ кылбай
Кытайың такыр талап алганда
Кол менен аяк байланып,
Кордук көрүп айдалып [1,70-71-беттер] – деп кордук көргөнүн, чоң чокмор зордукка жолугуп, өз туугандан айрылганын, каран күнгө туш болгондорун белгилегенин бала Манас далай угуп, улам кулагына куюп алган. Мындайды укканда Манастын сезимине бүлүк түшүп, жаш жүрөгү сыздап, элинин капа болгонуна каңырыгы түтөп, душмандын басынтканына намысы күчөп, кыжырданып, кекенип, кара ниет душманга кастарын тиге баштайт. Анан да Акбалтанын Жакыпка карай:

Кечээ атаң Каракан өлгөндө,
Каракандын казына
Кара калмак, манжуу журт
Карсылдатып токмоктоп,
Камчыга ченеп бөлгөндө,
Ак сарай үйдү талкандап,
Кармап алып талкалап
Как куйкасын тилгенде,
Тирсегинен илгенде,
Кармап алып сабатып,
Жонунан кайыш тилгенде
Мына ошондо өлгөнбүз,
Бул кытайдын кордугун
Так эки миң көргөнбүз!
Адырдан тийип малды алды,

Айылдан басып жанды алды[1,84-б.] – деп зарлаганы жаш баатырдын патриоттук сезимин дембе-дембе курчутуп олтурган.

Манастын бабасы Каракан өлгөндө Кытайдан Молто кан, Алооке чыгып келин-кызды ыйлатып, калайманды баштап, каяша бергендин бирин койбой кырып, каарданып уузду, беш көкүлдүү кыздарды олжолоп алганы, журт башына акыр заман салганы эл оозунда:

Кайраттууну сабады,
Катын менен баланы
Олжо кылып талады.
Тоодо жылкы тогуз миң
Токтотпой тийип өткөнү.
Өрүштөгү төөнү,
Союп салды Алооке.
Ургаачыдан уузду алып,
Бейилиң курган Алооке
Беш көкүлдүү кызды алды.
Калың казды орлорду,
Кайнатты такыр шорлорду
Бош койбой такыр колдорду
Такыр кырып салды эми.
Кемпирлерин ыйлатып,
Абышкасын кыйнатып,
Аябай дүмөк салды эми. [1.35-б.] – деп айтылып жүрөт. Манас Алооке менен Молтонун азапты бекем салганын, кыргыздын жаккан оту өчүп, тополоңу тоз болуп, каардуу душманга баш көтөрөр киши жок, туш тарапка бир туугандан бөлүнүп тентип барганын, жетим калган балдардын талаада боздоп калган трагедиялуу тарыхын улуулардын айткан муң зарынан билет. Дээринде оту бар, намыскөй, эл камын ар убак ойлоп жүргөн азамат ата-бабаларынын өчүн алмакка ичтен кыжырданат, касташкан душманга кекенүүсү артат. Манастын улуу мамлекетүүлүктү, улуттук ар-намысты, эл журту көздүн карегиндей сактоо, кыргыз элинин руханий баалуулуктарын коргоо идеясы дал ушул балалык чагынан башталган деп айтууга толук негиз бар.

Манастын төрөлүшү, балалык чагы кадимки көпчүлүктүн бири болбой, олуттуу өзгөчөлүккө ээ болгон. Ошондой эле, анын дене мүчөсү, айбаты, сүрү кабыланга, шерге салыштырылып мүнөздөлөт. Бирок анын сырт келбети Манастын өз элинин чыныгы күйөрманы экендигин тастыктабайт. Анын руханий дүйнөсүнүн бийиктиги, пейилинин кенендиги, жараткандан бөтөнчө бүткөн дене мүчөсүнө шайкеч келип, акылы менен кара күчү жуурулушкандыктан улам айкөл деп аталып калган. Демек, Манастын айкөлдүгү анын руханий дүйнөсүнүн байлыгында. Манастын Ата Журттун эгемендүүлүгүн ыйык санаган мекенчил, эл журттун, Мекендин кызыкчылыгын жогору койгон патриот болуп калыптанышына, ажайып асыл адамдык сапаттарга эгедер болушуна айыл аксакалы, акылман Акбалтанын ролу чоң деп айтууга болот. Акбалта Манастын руханий тарбиячысы болгон деп айтсак жаңылышпаган болоор элек. Турмуштук тажрыйбасы мол, Алоокенин алааматын өз башынан өткөргөн, көптү билген көрөгөч Акбалта бала Манасты турмуш сабактарына жатыктырып, билбегенди билгизип, туйбаганды туйгузуп, болочок баатырды ийлеп, такшалтып, көөнөрбөс тарбия амалдарынын керемети менен баатырды рухий бийиктикке жөлөп чыгарган. Эпосто Акбалта:

Билбегенди билгизген
Билимдүү Балтай эр экен,
Туйбаганды туйгузган
Туйгун Балтай шер экен,
Сүйлөп турса сөзү ачык,
Бу дүйнөдө көзү ачык

Касиетүү жан экен [1,42б.]- деп мүнөздөлөт.
Манастын келечекте белге таңуу, кордукта жүргөн адамдын колун чечер уул болоорун Жакыпка төмөнкүчө сүйүнчүлөйт:

Кайнап жаткан капырга
Казат кылар шер экен,
Алтайдагы карып журт
Аман Манас чоңойсо,
Азат кылар шер экен [1, 71] – деп Манасты башынан көзөмөлгө, камкордукка алган. Бээжиндин ханы Эсенкан кыргыздан Манас чыгат, ал бала чоңойсо кытайга дүмөк салат деп , кыргыз журтунан бала издетип, туш-тушка кабар кылганын угуп тынчсызданып Жакыпка жашыруун

Азырынча Чоң Жинди атка коёлу.
Жашы он экиге келгенде
Билбегенди билгизип,
Минтип жолго салалы.
Кайнап жаткан капырдан
Биз капкайдагы кекти алалы [1.73б.] - деп кеңешин айтып, акыл салат. Акбалта Манастын адаттан тыш түрүнөн анын оңой бала эместигин, жараткандын кудурети жалгап кыргыз элинин бактысына келген шерлигин, алдын ала боолголойт. Анткен менен, бала Манастын эр жетилип, калайыктын кадырман күйөрманы болушуна мээнет-түйшүгү татаал тарбия керек экендигин терең түшүнөт. Ал бала барчынга туура багыт берип таптоо жөнүндө толгонот. Ошентип, коомдо адамдын инсан, чыныгы атуул катары калыптанышында таалим-тарбиянын, чөйрөнүн зор таасири бар экендигине дагы бир жолу терең ынанабыз. Тарбия – инсандын максатка ылайык калыптануу процесси [2,7б]. Адамзат коомунда тарбиянын мааниси эч убакта өз актуалдуулугун жоготпойт тескерисинче, улам өргө чабып бийиктей берет. Татыктуу, максатка багытталган, туура тарбия болбогондо бала Манастын “алтын менен күмүштүн, ширөөсүнөн бүткөндөй, асман менен жериңдин, түрөөсүнөн бүткөндөй” руханий ички сулуулукка, улуулукка жетиши мүмкүн эмес эле деген ойду айта алам. Буга далилдүү мисал катары профессор С.Байгазиевдин “Адамдын инсандык өнүгүшүн жалаң биологиялык факторго багынычтуу кылып койгон концепция менен, албетте, макул болуу кыйын. Ырас, адамдын кээ бир касиеттери анын генотибине, нерв системасынын тубаса өзгөчөлүгүнө түздөн-түз багынычтуу (мисалы, темпераменти, шык-жөндөмү). Бирок адамдын адам катары калыптанышында социалдык чөйрөнүн, таалим-тарбиянын чечүүчү жана жаратмандык ролун танып таштоо бир жактуулук жана аша чапкандык”[3,122-б.] – деп айтканын кароого болот. Ошондуктан, бала Манас Ата Мекенди коргоо, журт намысын сактоо, эл жерине адал кызмат өтөө максатына ал төрөлгөндөн кийин, аны курчап турган адамдардын, чөйрөнүн таасири астында,туура тарбиянын натыйжасында багыт алган.

Бала Манасты тарбиялоодогу Акбалтанын максаты так жана айкын. Ал чачылган кыргыз калкынын башын бириктирүү, ата конушун, бир тууган элин табуу, душмандын чеңгелинен азат болуу, күнкорлуктан арылуу сыяктуу турмуштук, коомдук-саясий муктаждык. Профессор С.Байгазиевдин “Акбалтанын башкы максаты – Манасты чачылганды жыйнаар, үзүлгөндү улаар, жоголгон жокту табаар, эли-жеринин боштондугу үчүн жанын кыюуга даяр турган мекенчил-патриот, жалындаган азамат-атуул кылып өстүрүү” – деп айтканы бар.[3, 128-129-беттер]

Ошол туштагы кор болгон кыргыз журтунун оор трагедиясынын зарылчылдыгы бул тарбиянын улуу мүдөөсү жана милдети экендигин айгинелеп турат. Жаш Манастын патриоттук аң-сезимин ойготуу, жалпы улуттук милдетти туюнтуу, анын мекенчил философиясын түптөө Жакып, Чыйырды жана Акбалтанын алдындагы негизги тапшырмалардан эле. Жогоруда айтылгандай баланын патриоттук аң-сезимин ойготуу, жалпы улуттук милдетти туюнтуу элдин жалаң гана трагедиялуу тарыхынын мисалында

гана ишке ашпастан, биринчи кезекте элдин өткөндөгү баатырдык тарыхынын мисалында да түптөлгөн.

Бала Манас Ошпурда жүргөн кезинде, койчулардан кырк баланы жыйып алып, талаада койду союп той кылып:

Төрөм - деп , мени айткын - деп
Ал балдардын торпогун
Такыр союп таштады
Баатыр - деп айт мени – деп баглан козуну бор кайнатып, өзүн өзү билдирип, билген жанды күлдүрүп тамашага салганы кыялында чоң атасы Караканга окшогусу келгенинен кабарлап турат.

"Ай Каракан өлбө – деп ,
Бул өңдөнгөн кордукту
Пендесине бербе" – деп ,
Калайыктын баары ыйлап,
Карып калган чал ыйлап [1.28-б]– деп Каракан өлгөндөн кийин калайык башына каран күн түшүп, душман тарабынан төрт түлүгү чачылганы, кордук көрүп, кыргыздын жаккан оту өчкөнү айтылат. Манастын туула элегиндеги бабалары жөнүндө эл ичинде айтылган даңаза сөздөр, атасы Жакыптын ата-теги туурасында кулагына кумдай куйган аңгемелери болочок баатырдын баё сезиминде сыймыктанууну жараткан десек жаңылышпаган болобуз. Демек, бабаларынын өрнөгү атактуу баатырдын ар-намысын ойготуп, руханий дүйнөсүнө дем-күч берген. Абасы Кошой жөнүндө:

Челишкен адам жеңбеген,
Эңкейтип адам албаган,
Беттешкен аман калбаган
Эч ким азар салбаган,
Беттешип адам барбаган. [1.174-б] – деген даңазалуу кептер да Манаска кайрат бербей койгон эмес. Кошойдун кабарын угуп Манас ага жолукканы ат аябай мол жүрүп Ат-Башы, Чеч-Дөбөнүн боюна келип жолугат. Ак сакалы жаркылдап акылы белен кеменгер Кошой Манастын жолун тосуп чыгат. Саламга улай Каракандан калган калың журтту, кара кытай, манжуулар камчыга ченеп бөлгөндө, жетик белин курчанып жеке кирип кол салганын, кайрат кылып , жетимиш күнү салышканын, томугун жара ок тийип, толгоно албай жарадар болуп калганын айтат. Жакып менен Акбалтаны Алтайга айдап кеткенде, Мекеге кире качып, Мекеден ары Мисир, Багдаттан окуйт. Баса келген хандарга сокку уруп элдин биримдигин сактап, эр Кошой Жети –Өзөндү эби менен жайлап жер кылып, тентиген жыйып журт кылат. Эл уулун сынап эр кылып, эрешен жыйып, эр жыят. Бунун баарын Манаска Кошой айтып жатканда албетте, абасына болгон суктануусу, ичтен сыймыктануусу артпай койбогон. Анын жан дүйнөсүнө, сезимтал жүрөгүнө улуу жышаананын үрөөнүн сээп өтүп, калың журтуң издеп, Алтайдан көчө чыгып качан жерине коносуң, аз гана кыргыз элиңе качан караан болосуң деп суроо салып, ага удаалаш

Таап ал Талас жериңди,
Күтүп алгын кулунум,
Күрдөлүү кыргыз элиңди! [1.178-б]– деп насаатын айтат.

Кеменгер Кошойдун Ала –Тоону ээнсиретпей, калк уюткусун сактаган каарман эрдигин мекенчилдик, чыныгы атуулдук, патриоттуулуктун улуу символу деп айтууга болот. Кошойдун бул өрнөгү - эл жер үчүн жан аябай адал, ак кызмат өтөөнүн, өз улутун, Ата Журтун чын дилден берилип сүйүүнүн, кыргыздын улуу дөөлөттөрүн асыроонун көөнөрбөс башаты, асыл мурасы деп айтууга болот.

Жыйынтыктап айтайын дегеним, бала Манастын өз элинин чыныгы күйөрманы болууда акылга уста, даанышман, көрөгөч Акбалтанын тарбиясы, атасы Жакыптын ата теги жөнүндө кулагына кумдай куйган санжырасы, энеси Чыйырдынын чексиз мээрими, жогоруда айтылган Манастын тарбиячылары тарабынан чебер ачылып, баяндалган Кошой, Бакай жана башка журт билермандарынын адамдык бейнеси өзгөчө бийик орун

ээлейт. Жана да баланын мекенчилдик, патриоттук сезимин терең калыптандырууда албетте, кыргыз элинин, ата-бабаларынын канга сиңген бөтөнчөлүгү, жеке гана аларга таандык өзгөчөлүгү, өз улутунун башынан өткөргөн улуу тарыхы, элдик уламыштары, асыл дөөлөттөрү баа жеткис тарбиялык маанаге ээ экенин баса белгилеп кетүү керек. Демек, Манас алп мүчөсү, чыныгы баатырдык келбети менен жарык дүйнөгө келип, аскердик өнөргө терең машыккандыктын натыйжасынан улам гана эмес, ал барыдан мурда максатуу тарбия, туура багыттын, сырткы чөйрөнүн, элдик каада-салттардын, улуулардын кеп кеңеши, акыл насааты, зор тажрыйбаларынын таасири астында айкөлдүккө, мекенчилдикке, патриоттук сезимдин алып жүрүүчүсүнө, улуттар аралык кызматташтык, биримдиктин данакерине айланып олтурат.

Адабияттар

1. Каралаевдин С. варианты боюнча Манас. Түзгөндөр: А.Жайнакова, А.Акматалиев. – Бишкек. Турар. 2010. – С.1005.
2. Подласый П.П. Педагогика. Книга 2. – Москва. Владос. 2000. – С. 256.
3. Байгазиев С. Ак калпак кыргыздын рух дөөлөтү: Этика жана Этнопедагогика. – Бишкек. 2015.– С. 128.

УДК 517.928

Каримов С., Анарбаева Г., Замирбек к. Н.
Ошский государственный университет

АСИМПТОТИЧЕСКОЕ ПОВЕДЕНИЕ РЕШЕНИЯ ОДНОЙ СИНГУЛЯРНО-ВОЗМУЩЕННОЙ ЗАДАЧИ

THE ASYMPTOTIC BEHAVIOR OF THE SOLUTION OF A SINGULARLY PERTURBED PROBLEM

Аннотация: *В данной статье построены равномерные приближения решения сингулярно – возмущенной системы дифференциальных уравнений в особо критическом случае.*

Abstract: *In this paper we construct uniform approach for solving singularly - perturbed system of differential equations in a particularly critical case.*

Ключевые слова : *сингулярные возмущения, дифференциальные уравнения, функция, пути интегрирования, решение.*

Key words: *singular indignations, differentsilny equations, f*unction, path of integration, solution.

Пусть $\lambda_1(t) = (t+i)^3; \lambda_2(t) = (t-i)^3;\ t+i = \tilde{\rho}e^{i\tilde{\varphi}}; t-i = \tilde{r}e^{i\tilde{\psi}};$
$\tau + i = \rho e^{i\varphi};\ \tau - i = re^{i\psi}. t_0 = \sqrt{2}-1;\ T_0 = \sqrt{2}+1;\ a_0 = \sqrt{3}$

$$A\left(\sqrt{2}-1,0\right); B\left(\frac{\sqrt{2}}{2},\frac{\sqrt{2}}{2}\right); C\left(\sqrt{2}+1,0\right); D\left(\frac{\sqrt{2}}{2},-\frac{\sqrt{2}}{2}\right).$$

Тогда $\lambda_k(t) = \alpha(t) \pm i\beta(t)$, где $\alpha(t) = t^3 - 3t;\ \beta(t) = 3t^2 - 1,$
причем $\alpha(t) < 0$ при $t_0 \le t < a_0, \alpha(t) > 0$ при $a_0 < t \le T_0$
и $\alpha(a_0) = 0$, но $\beta(a_0) = 8 > 0$.

$$H_0 = \left\{(t_1,t_2): u_k(t_1,t_2) = Re\int_{t_0}^{t}\lambda_k(s)ds \le 0\ (k=1,2)\right\} = [ABCD] -$$

замкнутый четырехугольник с вершинами соответственно в точках A, B, C, D.
Заметим, что нули собственных значений $(-1,0) \overline{\in} H_0, (1,0) \overline{\in} H_0$.
Рассмотрим задачу

$$\varepsilon\dot{z} = A(t)z + \varepsilon h(t), \qquad (3.1.1)$$

$$z(t_0,\varepsilon) = O(\varepsilon), \qquad (3.1.2)$$

где $A(t) = \begin{pmatrix} \alpha(t) & \beta(t) \\ -\beta(t) & \alpha(t) \end{pmatrix}$; $h(t)$ –определена и непрерывна на $[t_0, T_0]$.
Матрица $A(t)$ имеет собственные значения
$\lambda_1(t) = \alpha(t) + i\beta(t)$, $\lambda_2(t) = \alpha(t) - i\beta(t)$и не имеет особенности на H_0.
Справедлива $K^{-1}AK = D$, где $K = \begin{pmatrix} 1 & 1 \\ i & -i \end{pmatrix}$, $K^{-1} = \frac{1}{2}\begin{pmatrix} 1 & -i \\ 1 & i \end{pmatrix}$, $D = diag(\lambda_1, \lambda_2)$.
По этому, если сделать подстановку

$Z = Kx$, то задача (3.1.1), (3.1.2) переходит к задаче.

$$\varepsilon\dot{x} = D(t)x + \varepsilon f(t), \qquad (3.1.3)$$

$$x(t_0, \varepsilon) = O(\varepsilon), \qquad (3.1.4)$$

где $f(t) = K^{-1}h(t)$. Из (3.1.3), (3.1.4) находим, что

$$x(t, \varepsilon) = E(t, t_0, \varepsilon)x(t_0, \varepsilon) + \int_{t_0}^{t} E(t, \tau, \varepsilon)f(\tau)d\tau, \qquad (3.1.5)$$

где $E(t, \tau, \varepsilon) = exp\left(\frac{1}{\varepsilon}\int_{\tau}^{t} D(s)ds\right)$.
Пусть $t = t_1 + it_2, \tau = \tau_1 + i\tau_2$, где t_1, t_2; $\tau_1, \tau_2 -$ действительные переменные.
Если $(t_1, t_2) \in H_0$, то $E(t, t_0, \varepsilon)x(t_0, \varepsilon) = O(\varepsilon)$.
Невозмущенная задача $D(t)\tilde{x}(t) = 0$ имеет единственное решение $\tilde{x}(t) \equiv 0$. Имеет ли место предел $\lim_{\varepsilon\to 0} x(t, \varepsilon) = 0$ на H_0? Если да, то каково асимптотическое разложение $x(t, \varepsilon)$ по ε ?
В области H_0 не всегда существует линия уровня
$u_k(t_1, t_2) = Re\int_{t_0}^{t} \lambda_k(s)ds = const$ $(k = 1,2)$соединяющие точки $(t_0', 0), (t_0'', 0)$, где $t_0 \le t_0' < a_0$; $a_0 < t_0'' \le T_0$(фиксируем t_0' и будем искать t_0''или наоборот).

Пусть $\delta(\varepsilon) = \varepsilon ln\varepsilon$ при $0 < \varepsilon \le e^{-1}$ и $\delta(0) = 0$; $\delta -$ постоянное, причем $0 < \delta \ll 1$; $\tilde{\varphi}_0 = \frac{3\pi}{8}, \tilde{\varphi}_0' = \frac{\pi}{8}$. Тогда $\cos 4\tilde{\varphi}_0 = \cos 4\tilde{\varphi}_0' = 0$ и $\cos 4\tilde{\varphi} < 0$ при $\tilde{\varphi} \in (\tilde{\varphi}_0, \tilde{\varphi}_0')$.

Возьмем два решения $\varphi_\delta, \varphi_\delta'$ уравнения $\cos 4\varphi = \delta$ так, чтобы при $\delta \to 0$ имело место $\varphi_\delta \to \tilde{\varphi}_0$; $\varphi_\delta' \to \tilde{\varphi}_0'$. Далее возьмем два решения $\tilde{\varphi}_\delta, \tilde{\varphi}_\delta'$ уравнения $\cos 4\tilde{\varphi} = -\delta$ таким образом, чтобы имело место $\tilde{\varphi}_\delta \to \tilde{\varphi}_0, \tilde{\varphi}_\delta' \to \tilde{\varphi}_0'$при $\delta \to 0$. Отрезок прямой, соединяющий точки (a, b)с точкой (c, d),обозначим через
$p = [(a, b), (c, d)]$; отрезок дуги с центром в точке
(0,-1), соединяющий точки (R, φ')с точкой (R, φ'') через $d[(R, \varphi'), (R, \varphi'')]$.

Пусть $\rho_0 = \sqrt{4 - 2\sqrt{2}}$; $A(\sqrt{2} - 1,0) = A\left(\rho_0, \frac{3\pi}{8}\right)$; $A_1(\rho_0, \varphi_\delta)$.

$$d_1 = d_1[A, A_1] = d_1\left[\left(\rho_0, \frac{3\pi}{8}\right), (\rho_0, \varphi_\delta)\right]; \; p_1 = p_1[(\rho_0, \varphi_\delta), (\tilde{\rho}, \varphi_\delta)];$$

$$d_2 = d_2[(\tilde{\rho}, \varphi_\delta), (\tilde{\rho}, \tilde{\varphi})]; \; p_2 = p_2[(\rho_0, \varphi_\delta), (0,0)]; \; p_3 = p_3[(0,0), (\tilde{\rho}, \tilde{\varphi})];$$

$$p_4 = p_4[(0,0), (\tilde{\rho}, \varphi_\delta')]; \; d_3 = d_3[(\tilde{\rho}, \varphi_\delta'), (\tilde{\rho}, \tilde{\varphi})]$$

Будем считать, что $h(t) = O(1)$для всех рассматриваемых значений t. Будем оценивать величину $J(t, \varepsilon) = \int_{t_0}^{t} E(t, \tau, \varepsilon)f(\tau)\, d\tau$ на множестве H_0.
Пусть $f(t, \varepsilon) = colon(f_1(t), f_2(t))$;$J(t, \varepsilon) = colon(J_1(t, \varepsilon), J_2(t, \varepsilon))$.
Тогда $J_k(t, \varepsilon) = \int_{t_0}^{t} E_k(t, \tau, \varepsilon)f_k(\tau)d\tau$,где$E_k(t, \tau, \varepsilon) = exp\left[\frac{1}{\varepsilon}\int_{\tau}^{t} \lambda_k(s)ds\right]$.
Сначала будем оценивать величину $J_1(t, \varepsilon)$ на множестве H_0.

1) Пусть $(t_1, t_2) = (\tilde{\rho}, \tilde{\varphi}) \in H_0$, причем $\tilde{\varphi} \in [\tilde{\varphi}_0, \tilde{\varphi}_\delta]$.

Тогда путь интегрирование l, соединяющий точки t_0, t будем определить так:

$l = l_1 \cup l_2 \cup l_3$, где $l_1 = d_1$; $l_2 = p_1$; $l_3 = d_2$.

Поэтому $J_1(t, \varepsilon) = J_1^{(1)}(t, \varepsilon) + J_1^{(2)}(t, \varepsilon) + J_1^{(3)}(t, \varepsilon)$,
где $J_1^{(k)}(t, \varepsilon) = \int_{l_k} E_1(t, \tau, \varepsilon)f_1(\tau)d\tau = A_1(t, \varepsilon)\left[\int_{l_k} exp\left[-\frac{(\tau+i)^4}{4\varepsilon}\right]\right]f_1(\tau)d\tau$;

$$A_1(t, \varepsilon) = exp\left[\frac{1}{4\varepsilon}(t + i)^4\right].$$

Справедливы оценки: $J_1^{(1)}(t,\varepsilon) = A_1(t,\varepsilon)O(\varepsilon); J_1^{(2)}(t,\varepsilon) = A_1(t,\varepsilon)O(\varepsilon);$
$J_1^{(3)}(t,\varepsilon) = O(\varepsilon)$. Таким образом, если $(\tilde{\rho},\tilde{\varphi}) \in H_0$ и $\tilde{\varphi} \in [\tilde{\varphi}_0, \tilde{\varphi}_\delta]$, то справедлива оценка $J_1(t,\varepsilon) = O(\varepsilon)$.

2) Пусть теперь $(\tilde{\rho},\tilde{\varphi}) \in H_0$ и $\tilde{\varphi} \in [\tilde{\varphi}_0, \tilde{\varphi}'_\delta]$. Тогда путь интегрирования l будем выбирать так: $l = l_1 \cup l_2 \cup l_3$,где $l_1 = d_1;\ l_2 = p_2, l_3 = p_3$.

Поэтому $J_1(t,\varepsilon) = \tilde{J}_1^{(1)}(t,\varepsilon) + \tilde{J}_1^{(2)}(t,\varepsilon) + \tilde{J}_1^{(3)}(t,\varepsilon)$, где $\tilde{J}_1^{(k)}(t,\varepsilon) = \int_{l_k} E_1(t,\tau,\varepsilon)\, f_1(\tau)d\tau = A_1(t,\varepsilon)\int_{l_k} exp\left[-\frac{1}{4\varepsilon}(\tau+i)^4\right] f_1(\tau)d\tau\ \ (k = 1,2,3)$

Справедливы оценки:

$$\tilde{J}_1(t,\varepsilon) = A_1(t,\varepsilon)O(\varepsilon); \tilde{J}_1^{(2)}(t,\varepsilon) = A_1(t,\varepsilon)O\left(\varepsilon^{\frac{1}{4}}\right); \tilde{J}_1^{(3)}(t,\varepsilon) = O(\varepsilon).$$

Так как $\tilde{\varphi} \in [\tilde{\varphi}_\delta, \tilde{\varphi}_\delta{}']$, то $\cos 4\tilde{\varphi} \le -\delta$. Поэтому $|A_1(t,\varepsilon)| = exp\left[\frac{1}{4\varepsilon}\tilde{\rho}^4 \cos 4\tilde{\varphi}\right] \le exp\left[-\frac{\delta\tilde{\rho}^4}{4\varepsilon}\right] = O(\varepsilon)$.Следовательно, если $(\tilde{\rho},\tilde{\varphi}) \in H_0$ и $\tilde{\varphi} \in [\tilde{\varphi}_\delta, \tilde{\varphi}'_\delta]$, то справедлива оценка $J_1(t,\varepsilon) = O(\varepsilon)$.

3) Рассмотрим случай $\tilde{\varphi} \in [\tilde{\varphi}'_\delta, \tilde{\varphi}'_0]$. Путь интегрирование l будем выбирать так: $l = l_1 \cup l_2 \cup l_3 \cup l_4$, где $l_1 = d_1, l_2 = p_2, l_3 = p_4, l_4 = d_3$.

Тогда $J_1(t,\varepsilon) = J_1^{(1)}(t,\varepsilon) + J_1^{(2)}(t,\varepsilon) + J_1^{(3)}(t,\varepsilon) + J_1^{(4)}(t,\varepsilon)$,
где $J_1^{(k)}(t,\varepsilon) = A_1(t,\varepsilon)\int_{l_k} exp\left[-\frac{1}{4\varepsilon}(\tau+i)^4\right] f_1(\tau)d\tau (k = \overline{1,4})$

Справедливы следующие оценки:

$$J_1^{(1)}(t,\varepsilon) = A_1(t,\varepsilon)O(\varepsilon); J_1^{(2)}(t,\varepsilon) = A_1(t,\varepsilon)O\left(\varepsilon^{\frac{1}{4}}\right); J_1^{(3)}(t,\varepsilon) = A_1(t,\varepsilon)O\left(\varepsilon^{\frac{1}{4}}\right); J_1^{(4)}(t,\varepsilon) = O(\varepsilon). |A_1(t,\varepsilon)| = exp\left[\frac{1}{\varepsilon}u_1(t_1,t_2)\right] = exp\left[\frac{1}{4\varepsilon}\tilde{\rho}^4 \cos 4\tilde{\varphi}\right]$$

Поэтому справедливы следующие оценки :

$$J_1(t,\varepsilon) = O(\varepsilon) \text{ при } \tilde{\rho}^4 \cos 4\tilde{\varphi} \le 3\varepsilon ln\varepsilon \text{и } \tilde{\varphi} \in [\tilde{\varphi}'_\delta, \tilde{\varphi}'_0];$$

$$J_1(t,\varepsilon) = O\left(\varepsilon^{\frac{1}{4}}\right) \text{ при } 3\varepsilon ln\varepsilon \le \tilde{\rho}^4 \cos 4\tilde{\varphi} \le 0 \text{ и } \tilde{\varphi} \in [\tilde{\varphi}'_\delta, \tilde{\varphi}'_0]$$

Таким образом, получим следующие оценки :
$J_1(t,\varepsilon) = O(\varepsilon)$при $\tilde{\varphi} \in [\tilde{\varphi}_0, \tilde{\varphi}'_\delta]$, или при $4u_1(\tilde{\rho},\tilde{\varphi}) = \tilde{\rho}^4 \cos 4\tilde{\varphi} \le 3\varepsilon ln\varepsilon$ и $\tilde{\varphi} \in [\tilde{\varphi}'_\delta, \tilde{\varphi}'_0]; J_1(t,\varepsilon) = O\left(\varepsilon^{\frac{1}{4}}\right)$ при $3\varepsilon ln\varepsilon \le 4u_1(\tilde{\rho},\tilde{\varphi}) = \tilde{\rho}^4 \cos 4\tilde{\varphi} \le 0$ и $\tilde{\varphi} \in [\tilde{\varphi}'_\delta, \tilde{\varphi}'_0]$.

Далее для $J_2(t,\varepsilon) = \int_{t_0}^{t} E_2(t,\tau,\varepsilon)f_2(\tau)d\tau$ получим оценки :

$J_2(t,\varepsilon) = O(\varepsilon)$ при $\tilde{\psi} \in [\tilde{\psi}_0, \tilde{\psi}'_\delta]$, или при $4u_2(\tilde{r},\tilde{\psi}) = \tilde{r}^4 \cos 4\tilde{\psi} \le 3\varepsilon ln\varepsilon$ и $\tilde{\psi} \in [\tilde{\psi}'_\delta, \tilde{\psi}'_0]; J_2(t,\varepsilon) = O\left(\varepsilon^{\frac{1}{4}}\right)$ при $3\varepsilon ln\varepsilon \le 4u_2(\tilde{r},\tilde{\psi}) = \tilde{r}^4 \cos 4\tilde{\psi} \le 0$ и $\tilde{\psi} \in [\tilde{\psi}'_\delta, \tilde{\psi}'_0]$.

Имеет место следующая теорема.

Пусть интеграл от функции $h(t)$существует и $h(t) = O(1)$ для всех рассматриваемых значений t. Тогда задача (3.1.1), (3.1.2), ((3.1.5)) имеет единственное решение и для него справедливы оценки:

$$x(t,\varepsilon) = O(\varepsilon) \text{ при } t_0 \le t \le T_0 + \gamma\varepsilon ln\varepsilon; x(t,\varepsilon) = O\left(\varepsilon^{\frac{1}{4}}\right) \text{ при } T_0 + \gamma\varepsilon ln\varepsilon \le t \le T_0,$$

где $0 < \gamma -$ постоянное. Заметим, что из равенства

$$u_1(t_1^*, 0) = m\delta(\varepsilon), \text{где } 0 < m - const, \qquad (3.1.6)$$

в некоторой окрестности точки $(t_1^* = t_0, \varepsilon = 0)$ однозначно определяется $t_1^* = t_0(\varepsilon) = t_0 + \gamma(\varepsilon)$, где $\gamma(\varepsilon) \ge 0 -$ непрерывная функция от ε при $0 < \varepsilon \le \varepsilon_0$, причем $\lim_{\varepsilon\to 0}\gamma(\varepsilon) = 0$.

Аналогично из равенства (3.1.6) в некоторой окрестности точки $(t_1^* = T_0, \varepsilon = 0)$однозначно определяется $t_1^* = T_0(\varepsilon) = T_0 - \tilde{\gamma}(\varepsilon)$, где $\tilde{\gamma}(\varepsilon) \geq 0 -$ непрерывная функция от ε при $0 < \varepsilon \leq \varepsilon_0$, причем $\lim_{\varepsilon \to 0} \tilde{\gamma}(\varepsilon) = 0$.
Пусть $\varphi_1(t, \varepsilon) = 0$ при $t_0 \leq t \leq T_0(\varepsilon)$;

$$\varphi_1(t, \varepsilon) = \int_{t_0}^{t} E_1(t, \tau, \varepsilon) f_1(\tau) d\tau \text{ при } T_0(\varepsilon) \leq t \leq T_0;$$

$$\varphi_2^*(t, \varepsilon) = x_1(t_0, \varepsilon) E_1(t, t_0, \varepsilon) + \int_{t_0}^{t} E_1(t, \tau, \varepsilon) f_1(\tau) d\tau \text{ при } t_0 \leq t \leq T_0(\varepsilon);$$

$\varphi_2^*(t, \varepsilon) = x_1(t_0, \varepsilon) E_1(t, t_0, \varepsilon)$ при $T_0(\varepsilon) \leq t \leq T_0$.
Тогда $x_1(t, \varepsilon) = \varphi_1(t, \varepsilon) + \varphi_2^*(t, \varepsilon)$, причем $\varphi_1(t, \varepsilon) = O\left(\varepsilon^{\frac{1}{4}}\right)$;

$$\varphi_2^*(t, \varepsilon) = O(\varepsilon) \text{ при } t_0 \leq t \leq T_0.$$

Далее введем следующие функции :

$$\varphi_2(t, \varepsilon) = x_1(t_0, \varepsilon) E_1(t, t_0, \varepsilon) + \int_{t_0}^{t} E(t, \tau, \varepsilon) f_1(\tau) d\tau \text{ при } t_0 \leq t \leq t_0(\varepsilon);$$

$$\varphi_2(t, \varepsilon) = \int_{t_0}^{t} E_1(t, \tau, \varepsilon) f_1(\tau) d\tau \text{ при } t_0(\varepsilon) \leq t \leq T_0(\varepsilon);$$

$$\varphi_2(t, \varepsilon) = x_1(t_0, \varepsilon) E_1(t, t_0, \varepsilon) \text{ при } T_0(\varepsilon) \leq t \leq T_0;$$

$$\varphi_3^*(t, \varepsilon) = x_1(t_0, \varepsilon) E_1(t, t_0, \varepsilon) \text{ при } t_0(\varepsilon) \leq t \leq T_0(\varepsilon);$$

$$\varphi_3^*(t, \varepsilon) = 0 \text{ при } t \in [t_0, t_0(\varepsilon)] \cup [T_0(\varepsilon), T_0].$$

Тогда $\varphi_2^*(t, \varepsilon) = \varphi_2(t, \varepsilon) + \varphi_3^*(t, \varepsilon)$;

$$x_1(t, \varepsilon) = \varphi_1(t, \varepsilon) + \varphi_2(t, \varepsilon) + \varphi_3^*(t, \varepsilon);$$

где $\varphi_2(t, \varepsilon) = O(\varepsilon), \varphi_3^*(t, \varepsilon) = O(\varepsilon^{1+m})$ при $t_0 \leq t \leq T_0$.
Процесс можно продолжить дальше, аналогичное разложение имеет место для $x_2(t, \varepsilon)$.

Пусть теперь матрицы $A, \tilde{A}$подобные: $\tilde{A} = T^{-1}AT$, где $T = T(t)$ –неособенная преобразующая матрица. Тогда $\tilde{A} = SDS^{-1}$,
где $S = T^{-1}K$.Поэтому задача

$$\varepsilon \dot{z} = \tilde{A}(t) z + \varepsilon h(t), \tag{3.1.7}$$

$$z(t_0, \varepsilon) = O(\varepsilon) \tag{3.1.8}$$

после подстановки $z = Sx$ переходит к задаче

$$\varepsilon \dot{x} = Dx + \varepsilon[f(t) + B(t)x], \tag{3.1.9}$$

$$x(t_0, \varepsilon) = O(\varepsilon) \tag{3.1.10}$$

где $f(t) = S^{-1}h(t); B(t) = -S^{-1}(t)\dot{S}(t)$.
Задача (3.1.9), (3.1.10) равносильна к задаче:

$$x(t, \varepsilon) = E(t, t_0, \varepsilon) x(t_0, \varepsilon) + \int_{t_0}^{t} E(t, t_0, \varepsilon)[f(t) + B(\tau) x(\tau, \varepsilon)] d\tau, \tag{3.1.11}$$

где $E(t, \tau, \varepsilon) = exp\left[\frac{1}{\varepsilon}\int_{\tau}^{t} D(s) ds\right]$.Как в работе [1] рекуррентно определим следующие функции:

$$x^{(0)}(t, \varepsilon) \equiv 0;\ x^{(1)}(t, \varepsilon) = E(t, t_0, \varepsilon) x(t_0, \varepsilon) + \int_{t_0}^{t} E(t, \tau, \varepsilon) f(\tau) d\tau;$$

$$x^{(k+1)}(t, \varepsilon) = \int_{t_0}^{t} E(t, \tau, \varepsilon) B(\tau) x^{(k)}(\tau, \varepsilon)\ (k = 2,3, \dots).$$

Здесь $x^1(t, \varepsilon)$ определяется из (3.1.11) как первое приближение искомого решения. Очевидно, что $x^k(t, \varepsilon)(k = 2,3, \dots)$не является обычным последовательным приближением искомого решения. Тогда решение $x(t, \varepsilon)$ задачи (3.1.9), (3.1.10), (3.1.11) представимо в виде

$$x(t,\varepsilon)=\sum_{k=0}^{\infty}x^{(k)}(t,\varepsilon)\left(x_j(t,\varepsilon)=\sum_{k=0}^{\infty}x_j^{(k)}(t,\varepsilon)\right)(j=1,2). \qquad (3.1.12)$$

Спаведливы оценки:

$X_1^{(1)}(t,\varepsilon)=O(\varepsilon)$при $\tilde{\varphi}\in[\tilde{\varphi}_0,\tilde{\varphi}_0']$, или при $4u_1(\tilde{\rho},\tilde{\varphi})\le\tilde{\rho}^4\cos 4\tilde{\varphi}\le 3\varepsilon ln\varepsilon$ и $\tilde{\varphi}\in[\tilde{\varphi}_\delta',\tilde{\varphi}_0']$;

$$X_1^{(1)}(t,\varepsilon)=O\left(\varepsilon^{\frac{1}{4}}\right) \text{ при } \varepsilon ln\varepsilon\le 4u_1(t_1,t_2)=\tilde{\rho}^4\cos 4\tilde{\varphi}\le 0 \text{ и } \tilde{\varphi}\in[\tilde{\varphi}_\delta',\varphi_0'].$$

$X_2^{(1)}(t,\varepsilon)=O(\varepsilon)$ при $\tilde{\psi}\in\left[\tilde{\psi}_0,\tilde{\psi}_\delta'\right]$, или при $4u_2\left(\tilde{r},\tilde{\psi}\right)\le\tilde{r}^4\cos 4\tilde{\psi}\le 3\varepsilon ln\varepsilon$ и $\tilde{\psi}\in\left[\tilde{\psi}_\delta',\tilde{\psi}_0'\right]$;

$$X_2^{(1)}(t,\varepsilon)=O\left(\varepsilon^{\frac{1}{4}}\right) \text{при } \varepsilon ln\varepsilon\le 4u_1\left(\tilde{r},\tilde{\psi}\right)=\tilde{r}^4\cos 4\tilde{\psi}\le 0 \text{ и } \tilde{\psi}\in\left[\tilde{\psi}_\delta',\tilde{\psi}_0'\right].$$

Теперь задача состоит в том, как построить сходящийся мажорантный ряд для ряда (3.1.12) на H_0при $\varepsilon\to 0$. Для этого необходимо оценить каждую функцию $x^{(k)}(t,\varepsilon)(k=2,3,\dots)$так, чтобы $x^{(k+1)}(t,\varepsilon)=o\left(x^{(k)}(t,\varepsilon)\right)(k=1,2,\dots)$на H_0 при $\varepsilon\to 0$. Это непростая задача остается пока открытым. Здесь целая линия уровня, соединяющая две точки $(t_0',0),(t_0'',0)$не всегда существует

$$(t_0\le t_0'<a_0;\ a_0<t_0''\le T_0).$$

Литература

1. Каримов С. Асимптотика решений некоторых классов дифференциальных уравнений с малым параметром при производных в случае смены устойчивости точки покоя в плоскости “быстрых движений” Дисс. ...докт. физ.-мат. наук: 01.01.02.- Ош. 1980. – С. 1-260.
2. Каримов С.К., Азимбаев М.А., Арипов О.Б. Асимптотическое разложение решения одной конкретной системы сингулярно-возмущенных обыкновенных дифференциальных уравнений в особом критическом случае. Сборник материалов Международной научно-методической конференции // “Прикладные вопросы естественных наук”. – Алматы. 2012. – С. 51-54.

УДК : 517.918

Каримов С., Анарбаева Г., Абдилазизова А.А.
Ошский государственный университет

БОЛЕЕ ТОЧНЫЕ ОЦЕНКИ РЕШЕНИЯ СИНГУЛЯРНО ВОЗМУЩЕННОЙ ЗАДАЧИ

MORE EXACT DECISIONS IT IS SINGULAR THE INDIGNANT TASK

Аннотация: *В данной работе построены равномерные приближения решения сингулярно-возмущенной системы дифференциальных уравнений с любой степенью точности в особо критическом случае.*

Abstract: *In this paper uniform approximations are constructed for solving singularly-perturbed system of differential equations with any degree of accuracy in a special critical case.*

Ключевые слова : *сингулярные возмущения, дифференциальные уравнения, функция, пути интегрирования, решение.*

Key words: *singular indignations, differentsilny equations, function, path of integration , solution.*

Рассмотрим систему

$$\varepsilon x'(t,\varepsilon)=A(t)x(t,\varepsilon)+f(t), \qquad (1)$$

где ε – малый параметр $0<\varepsilon\le\varepsilon_0$; $A(t)=(a_{j,k}(t))_1^2$; $f(t)=colon\,(f_1(t),\,f_2(t))$;
$x(t,\varepsilon)=colon\,(x_1(t,\varepsilon),x_2(t,\varepsilon))$ – неизвестный вектор.

I. Пусть матрица $A(t)$ имеет собственные значения $\lambda_1(t)=\alpha(t)+i\beta(t)$, $\lambda_2(t)=\alpha(t)-i\beta(t)$ такие, что $\alpha(t)<0$ при $t_0\le t<a_0$; $\alpha(t)>0$ при $a_0<t\le T_0$, причем $\alpha(0)=0$, но $\beta(0)\ne 0$. t_0,T_0 – постоянные числа. Будем считать, что $t=t_1+it_2$, $\tau=\tau_1+i\tau_2$, τ_1,τ_2,t_1,t_2 – действительные переменные.

Рассмотрим область

$$H_0=\left\{(t_1,t_2):u_k(t_1,t_2)=\operatorname{Re}\int_{t_0}^{t}\lambda_k(\tau)d\tau\le 0\,(k=1,2)\right\},$$ причем T_0 определяется из условия $\operatorname{Re}\int_{t_0}^{T_0}\lambda_k(\tau)d\tau=0\ (k=1,2)$.

II. Пусть $\Phi(H_0)$ – пространство аналитических функций в области H_0 и $a_{j,k}(t)\in\Phi(H_0)$, $f_k(t)\in\Phi(H_0)$ $(k=1,2)$;

$$x(t_0,\varepsilon)=x_0(\varepsilon) \qquad (2)$$

Решение задачи (1), (2) будем искать в классе $\Phi(H_0)$. Вырожденная система имеет вид:

$$A(t)\tilde{x}(t)+f(t)=0. \qquad (3)$$

III. Пусть существует единственная точка (t_1^*,t_2^*) – такая, что

$$\lambda_1(t_1^*,t_2^*)=0;\ \lambda_2(t_1^*,t_2^*)=0.$$

Возможны три случая:

1). $(t_1^*,t_2^*)\in H_0\,(\operatorname{Re}\int_{t_0}^{(t_1^*,t_2^*)}\lambda_k(\tau)d\tau=0)$;

2). $(t_1^*,t_2^*)\,\overline{\in}\,H_0$;

3). (t_1^*,t_2^*) – бесконечно удаленная точка.

Примеры. Если матрица $A(t)$ имеет собственные значения $\lambda_{1,2}(t)=(t\pm i)^n$, n – натуральное число, то при $n\ne 4k+3$ $(k=0,1,2,...)$ существует область H_0, такая, что имеет место случай 1); при $n=4k+3$ $(k=0,1,...)$ для любого H_0 имеет место случай 2). Если матрица $A(t)$ имеет собственные значения $\lambda_k(t)=\sin t\pm i\cos t\,(k=1,2)$, то никакая конечная точка не является нулями собственных значений $\lambda_k(t)$, т.е. имеет место случай 3).Здесь $\sin t\pm i\cos t=e^{\pm t_2}(\sin t_1\pm i\cos t_1)$. Поэтому $\lambda_1(t)=\sin t+i\cos t=0$ при $t_2=-\infty$, t_1 – любое число. $\lambda_2(t)=\sin t-i\cos t=0$ при $t_2=+\infty$, t_1 – любое число.

Так как $\operatorname{Re}\lambda_{1,2}(t)=e^{\pm t_2}\sin t_1$, то знак $\operatorname{Re}\lambda_{1,2}(t)$ не меняется в отрезке $(\pi k,\pi k+\pi)$, где k – целое число. Так как $\sin t\pm i\cos t=\pm ie^{\pm it}$, то $\int(\pm i)e^{\pm i\tau}d\tau=-e^{\pm i\tau}$;

$\int_{t_0}^{t}(\pm i)e^{\pm i\tau}d\tau=-e^{\pm it}+e^{\pm it_0}$. Если t_0 — действительное число, то $\operatorname{Re}e^{\pm it_0}=\cos t_0=0$ при $t_0=\pm\frac{\pi}{2}+\pi k, k$ – целое число. Таким образом, если рассмотреть отрезок $\left[-\frac{\pi}{2},\frac{\pi}{2}\right]$, то

$\operatorname{Re}\lambda_{1,2}(t)<0$ при $-\frac{\pi}{2}\le t<0$; $\operatorname{Re}\lambda_{1,2}(t)>0$ при $0<t\le\frac{\pi}{2}$; $\operatorname{Re}\lambda_{1,2}(0)=0$ но $\operatorname{Im}\lambda_{1,2}(0)=\pm 1$.
В этом случае решение задачи (1), (2) следует изучать на бесконечной полосе

$$H_0=\left\{(t_1,t_2):-\frac{\pi}{2}\le t_1\le\frac{\pi}{2};-\infty<t_2<+\infty\right\}.$$

Вырожденная система (3) имеет решение
$\tilde{x}(t)=-A^{-1}(t)f(t)\equiv g(t)$, где $A^{-1}(t)$ имеет особенности в точках (t_1^*,t_2^*), $(t_1^*,\bar{t}_2^*)$. Пусть $x=g+y$, где y — новая неизвестная функция. Тогда система (1) имеет вид:

$$\varepsilon y'(t,\varepsilon)=A(t)y(t,\varepsilon)-\varepsilon g'(t). \qquad (4)$$

Существует неособенная преобразующая матрица $K(t)-$ такая, что $K^{-1}AK=D(t)$, где $D(t)=diag(\lambda_1(t),\lambda_2(t))$. Пусть $y=Kz$, где z новая неизвестная функция.
Тогда (4) имеет вид:

$$\varepsilon z'=Dz+\varepsilon[h(t)+B(t)z], \qquad (5)$$

где $h(t)=-K^{-1}(t)g'(t), B(t)=-K^{-1}(t)K'(t)$.
Невозмущенная система для (5) имеет вид:

$$D(t)\tilde{z}(t)=0\Rightarrow\tilde{z}(t)\equiv 0.$$

Поэтому можно задать начальные условия:

$$z(t_0,\varepsilon)=z_0(\varepsilon)=O(\varepsilon). \qquad (6)$$

Задача (5), (6) равносильна задаче:

$$z(t,\varepsilon)=E(t,t_0,\varepsilon)z_0(\varepsilon)+\int_{t_0}^{t}E(t,\tau,\varepsilon)[h(\tau)+B(\tau)z(\tau,\varepsilon)]d\tau, \qquad (7)$$

где $E(t,\tau,\varepsilon)=\exp(\frac{1}{\varepsilon}\int_{\tau}^{t}D(s)ds)$.
Систему (7) будем решать методом последовательных приближений:

$$z_0(t,\varepsilon)\equiv 0;$$

$$z_m(t,\varepsilon)=z_1(t,\varepsilon)+\int_{t_0}^{t}E(t,\tau,\varepsilon)B(\tau)z_{m-1}(\tau,\varepsilon)d\tau,$$

где $z_1(t,\varepsilon)=E(t,t_0,\varepsilon)+\int_{t_0}^{t}E(t,\tau,\varepsilon)h(\tau)d\tau$.

Рассмотрим простейший случай [2]: $\lambda(t)=t\pm i$. Пусть $t_0=-1$,

$z_0(\varepsilon)=colon(z_1^{(0)}(\varepsilon),z_2^{(0)}(\varepsilon)), h(t)=colon(h_1(t),h_2(t)), z_k^{(0)}(\varepsilon)=O(\varepsilon), E_k(t,\tau,\varepsilon)=\exp(\frac{1}{\varepsilon}\int_{\tau}^{t}\lambda_k(s)ds)$ $(k=1,2)$. Тогда $H_0=[ABCD]-$ квадрат с вершинами $A(-1,0), B(0,1), C(1,0), D(0,-1)$.
Сначала оценим $z_1(t,\varepsilon)=colon\ (z_1^{(1)}(t,\varepsilon),z_2^{(1)}(t,\varepsilon))$,

$$z_k^{(1)}(t,\varepsilon)=E_k(t,t_0,\varepsilon)z_k^{(0)}(\varepsilon)+\int_{t_0}^{t}E_k(t,\tau,\varepsilon)h_k(\tau)d\tau \quad (k=1,2).$$

Пусть $t\in H_0$. Тогда имеет место $E_k(t,t_0,\varepsilon)z_k^{(0)}(\varepsilon)=O(\varepsilon)$.

Теперь оценим интеграл $I_k(t,-1,\varepsilon)=\int_{-1}^{t}E_k(t,\tau,\varepsilon)h_k(\tau)d\tau$.

Здесь функция $h_1(t)$ имеет особенности в точке $(-1,0)$ или не имеет, а функция $h_2(t)$ имеет особенности в точке $(1,0)$ или не имеет.

Рассмотрим простой случай, когда функция $h_k(t), (k=1,2)$ в комплексной плоскости особенности не имеет, т.е. $h_k(t)=O(1)$ при любом конечном t и комплексный интеграл не зависит от пути интегрирования. Таким образом,

$I_1(t,\varepsilon)=\int\limits_l E_1(t,\tau,\varepsilon)h_1(\tau)d\tau;\ I_2(t,\varepsilon)=\int\limits_{\tilde{l}} E_2(t,\tau,\varepsilon)h_2(\tau)d\tau$, где $l, \tilde{l}$ симметрично относительно действительной оси. Пусть $l\subset H_0$ или $l\overline{\subset} H_0$, причем очевидно, что $H_0\cap l-$ непустое множество. Рассмотрим сначала случай $l\overline{\subset} H_0$. Пусть $l=l_1\cup l_2\cup l_3$, где $l_1=p[(-1,0),(-1,-1)]$, $l_2=p[(-1,-1),(t_1,-1)]$, $l_3=p[(t_1,-1),(t_1,t_2)]$. Здесь $p[(a,b),(c,d)]-$ означает отрезок прямой соединяющий точки (a,b) с точкой (c,d).Тогда

$$I_1(t,\varepsilon)=O(1)\int\limits_l \exp\left(\frac{u_1(t_1,t_2)-u_1(\tau_1,\tau_2)}{\varepsilon}\right)|d\tau|=O(\varepsilon)A(t,\varepsilon).$$

$$I_2(t,\varepsilon)=O(1)\int\limits_{l_2}\exp\left(\frac{u_1(t_1,t_2)-u_2(t_1,t_2)}{\varepsilon}\right)|d\tau|=O(\sqrt{\varepsilon})A_1(t,\varepsilon)$$, где $A_1(t,\varepsilon)=\exp(\frac{1}{\varepsilon}u_1(t_1,t_2))$.

Пусть $\delta-$ постоянное, причем $0<\delta<<1$; $H_\varepsilon=\{(t_1,t_2): 2u_k(t_1,t_2)\le\varepsilon\ln\varepsilon,(k=1,2)\}$;

$T_\varepsilon=\{(t_1;t_2):(t_1,t_2)\in H_0\ \ и\ \ \varepsilon\ln\varepsilon\le 2u_k(t_1,t_2)\le 0\ (k=1,2)\}$;

$H_\delta=\{(t_1,t_2):(t_1,t_2)\in H_0\ \ и\ \ 1-(signt_2)t_2\ge\delta\}$;

$H_t=\{(t_1,t_2):(t_1,t_2)\in H_0\ \ и\ \ 1-(signt_2)t_2\le\delta\}$.

Тогда справедлива оценка

$$I_3(t,\varepsilon)=O(1)\int\limits_{l_3}\exp\left(\frac{1}{\varepsilon}[u_1(t_1,t_2)-u_1(\tau_1,\tau_2)]\right)|d\tau|=\begin{cases}O(\varepsilon)\ при\ (t_1,t_2)\in H_\delta\\ O(\sqrt{\varepsilon})\ при\ (t_1,t_2)\in H_t\end{cases}.$$

Если $(t_1,t_2)\in H_\varepsilon$, то

$$I_2(t,\varepsilon)=O(\sqrt{\varepsilon})A_1(t,\varepsilon)=O(\sqrt{\varepsilon})\exp(\frac{\varepsilon\ln\varepsilon}{2\varepsilon})=O(\sqrt{\varepsilon})\exp\left(\ln\sqrt{\varepsilon}\right)=O(\sqrt{\varepsilon})\sqrt{\varepsilon}=O(\varepsilon).$$

Следовательно, для первого приближения имеет место оценка:

$$\|z_1(t,\varepsilon)\|=\begin{cases}O(\varepsilon)\ при\ (t_1,t_2)\in H_\varepsilon\cap H_\delta;\\ O(\sqrt{\varepsilon})\ при\ (t_1,t_2)\in H_t\cup T_\varepsilon.\end{cases}\qquad(8)$$

Теперь рассмотрим случай, когда $l\subset H_0$ и $h(t)=colon(1,1)$. Пусть $(t_1,t_2)\in H_0$, $\tilde{A}_1(t,\varepsilon)=\exp(\frac{1}{2\varepsilon}[t_1+i(t_2+1)]^2$. Если $t_1\le 0$, то $l=l_1\cup l_2$, где

$l_1=p((-1,0),(t_1,-t_1-1)),\ l_2=p((t_1,-t_1-1),(t_1,t_2))$. Следовательно, имеют место оценки:

$$I_3(t,\varepsilon)=\tilde{A}_1(t,\varepsilon)\int\limits_{l_1}\exp\left(\frac{(-1)}{2\varepsilon}[\tau_1+i(\tau_2+1)]^2\right)d\tau=\tilde{A}_1(t,\varepsilon)\int\limits_{-1}^{t_1}(1-i)\exp(\frac{i\tau_1^2}{\varepsilon})d\tau_1=$$

$$=\tilde{A}_1(t,\varepsilon)(1-i)\sqrt{\varepsilon}\int\limits_{-\frac{1}{\sqrt{\varepsilon}}}^{\frac{t_1}{\sqrt{\varepsilon}}}\exp(is^2)ds=\tilde{A}_1(t,\varepsilon)(1-i)\sqrt{\varepsilon}\left[\int\limits_{-\frac{1}{\sqrt{\varepsilon}}}^{\frac{t_1}{\sqrt{\varepsilon}}}\cos s^2ds+i\int\limits_{-\frac{1}{\sqrt{\varepsilon}}}^{\frac{t_1}{\sqrt{\varepsilon}}}\sin s^2ds\right]=O(\sqrt{\varepsilon})\tilde{A}_1(t,\varepsilon)$$

при $-1\le t_1\le 1$, так как [3]

$$\int_0^\infty \sin(ax^2)dx = \int_0^\infty \cos(ax^2)dx = \frac{1}{2}\sqrt{\frac{\pi}{2a}} \quad (a>0).$$

$$|I_2(t,\varepsilon)| \le O(1)\int_{-t_1-1}^{t_2} \exp(\frac{1}{2\varepsilon}[(\tau_2 - t_2)(2+\tau_2+t_2)]d\tau_2 .$$

Если $(t_1,t_2)\in H_\delta$, то $1-(sign t_2)t_2 \ge \delta$. Поэтому $1+t_2 \ge \delta$ при $t_2 \le 0$ и $1-t_2 \ge \delta$ при $t_2 \ge 0$. Следовательно, $|I_2(t,\varepsilon)| = O(\varepsilon)$ при $(t_1,t_2)\in H_\delta$ и $t_2 \le 0$.

Если $t_2 \ge 0$ и $(t_1,t_2)\in H_\delta$, то $2+t_2+\tau_2 \ge 1+t_2 \ge 1$.

Таким образом, справедлива оценка

$$|I_2(t,\varepsilon)| = O(\varepsilon) \text{ при } (t_1,t_2)\in H_\delta .$$

Если $t_2 \le 0$ и $\sqrt{\varepsilon} \le 1+t_2 \le \delta$, то $2+\tau_2+t_2 \ge \sqrt{\varepsilon}$. Поэтому $|I_2(t,\varepsilon)| = O(\sqrt{\varepsilon})$.

Если $t_2 \le 0$ и $0 \le 1+t_2 \le \sqrt{\varepsilon}$, то $|I_2(t,\varepsilon)| \le \int_{-t_1-1}^{t_2} d\tau_2 = t_2+t_1+1 = O(\sqrt{\varepsilon})$, так как при этом $|t_1| \le \sqrt{\varepsilon}$. Справедлива оценка

$$|I_2(t,\varepsilon)| = \begin{cases} O(\varepsilon) \ при \ (t_1,t_2)\in H_\delta; \\ O(\sqrt{\varepsilon}) \ при \ (t_1,t_2)\in H_t. \end{cases}$$

Если $t_1 > 0$, то $l = l_1 \cup l_2 \cup l_3$, где $l_1 = p[(-1,0),(0,-1)], l_2 = p[(0,-1),(t_1,t_1-1)]$, $l_3 = p[(t_1,t_1-1),(t_1,t_2)]$. Тогда

$$I_1(t,\varepsilon) = \tilde{A}_1(t,\varepsilon)(1-i)\sqrt{\varepsilon}\left[\int_{-\frac{1}{\sqrt{\varepsilon}}}^{0} \cos s^2 ds + i\int_{-\frac{1}{\sqrt{\varepsilon}}}^{0} \sin s^2 ds\right] = O(\sqrt{\varepsilon})\tilde{A}_1(t,\varepsilon);$$

$$I_2(t,\varepsilon) = \tilde{A}_1(t,\varepsilon)(1+i)\sqrt{\varepsilon}\left[\int_{-\frac{1}{\sqrt{\varepsilon}}}^{\frac{t_1}{\sqrt{\varepsilon}}} \cos s^2 ds - i\int_{-\frac{1}{\sqrt{\varepsilon}}}^{\frac{t_1}{\sqrt{\varepsilon}}} \sin s^2 ds\right] = O(\sqrt{\varepsilon})\tilde{A}_1(t,\varepsilon).$$

$$|I_3(t,\varepsilon)| = \int_{t_1-1}^{t_2}\left[\exp\frac{1}{2\varepsilon}(\tau_2-t_2)(2+\tau_2+t_2)\right]d\tau_2 = \begin{cases} O(\varepsilon) \ при \ (t_1,t_2)\in H_\delta \\ O(\sqrt{\varepsilon}) \ при \ (t_1,t_2)\in H_t \end{cases}.$$

По теореме Коши интеграл от аналитической функции зависит от начальной и от конечной точки. Таким образом, как ожидалось, оценка (8) остается в силе, когда $l \subset H_0$.

Пусть $B(t) = (b_{k,J}(t))_1^2$, $\|B(t)\| = O(1)$ при $(t_1;t_2)\in H_0$.

$$z^{(m)}(t,\varepsilon) = z_k^{(1)}(t,\varepsilon) + \int_{t_0}^{t} E_k(t,\tau,\varepsilon)[b_{k1}(\tau)z_1^{(m-1)}(\tau,\varepsilon) + b_{k2}(\tau)z_2^{(m-1)}(\tau,\varepsilon)]d\tau,$$

где $E_k(t,\tau,\varepsilon) = \exp\left(\frac{1}{\varepsilon}\int_\tau^t \lambda_k(s)ds\right)$ $(k=1,2;\ m=1,2,...)$

Имеют места оценки:

$$|z_k^{(m)}(t,\varepsilon)| \le |z_k^{(1)}(t,\varepsilon)| + O(1)\left|\int_l \exp(\frac{1}{\varepsilon}[u_k(t_1,t_2)-u_1(\tau_1,\tau_2)])[|z_1^{(m-1)}(\tau,\varepsilon)| + |z_2^{(m-1)}(\tau,\varepsilon)|]d\tau\right|,$$

где l – путь интегрирования, соединяющий точки t_0, t.

Пусть $\{C_1\}$ $(u_1(t_1,t_2)=C_1)$ соединяет точки $(t_{01},0),(T_1,0)$, а $\{C_2\}$ $(u_2(t_1,t_2)=C_2)$ точки $(t_{02},0),(T_2,0)$, $(t_0<t_{01}<t_{02}<a_0, a_0<T_2<T_1<T_0,\ t_0=-1;\ T_0=1,\ a_0=0)$

Рассмотрим полосу P ограниченную линиями уровней $\{C_1\}$ и $\{C_2\}$, отрезками действительной оси $[t_{01},t_{02}],[T_2,T_1]$.

На полосе P, рассмотрим уравнение

$$u_1(t_1,t_2)=at_1+b, \qquad (9)$$

где $a=\dfrac{C_2-C_1}{T_2-t_{01}}$, $b=\dfrac{C_1T_2-C_2t_{01}}{T_2-t_{01}}$.

Основная лемма. Если линии уровня $u_1(t_1,t_2)=C$ $(C_2\le C\le C_1)$ полностью покрывают полосу P и произвольная точка (t_1,t_2) полосы P принадлежит единственной линии уровня $\{C\}$, $\operatorname{Im}\lambda_1(t)\ne 0$, то уравнение (9) в полосе P определяет однозначную непрерывно дифференцируемую функцию $t_2=\phi(t_1)$ с областью существования $(t_{01}\le t\le T_2)$, кривая (K_0), определяемая этой функцией, соединяет точки $(t_{01},0),(T_2,0)$, причем $u_1(t_1,\phi(t_1))$ убывает на $[t_{01},T_2]$.

Доказательство. Пусть $\psi(t_1)=at_1+b$. Так как $\psi(t_1)$ монотонно убывает на отрезке $[t_{01},T_2]$ и $\psi(t_{01})=C_1$, $\psi(T_2)=C_2<C_1$, то при $(t_{01}\le t\le T_2)$ справедливо $C_1\ge\psi(t_1)\ge C_2$.

Рассмотрим линии уровня $u_1(t_1,t_2)=C$ $(C_2\le C\le C_1)$. Линии уровня $\{C\}\subset P$ по заданному значению C однозначно определяются значением $t_1=t_1^*$ из равенства $\psi(t_1^*)=C(t_1^*=\dfrac{C-a}{a})$, причем $t_1^*\in[t_{01},T_2]$.

Теперь через точку $(t_1^*,0)$ проведем прямую параллельную на оси ординат. Эта прямая с линией уровня $\{C\}$ пересекается в единственной точке (t_1^*,t_2^*), $(\operatorname{Im}\lambda_1(t)\ne 0)$. Таким образом, каждому значению $t_1=t_1^*\in[t_{01},T_2]$ соответствует единственная точка $(t_1^*,t_2^*)\in\{C\}$ такой, что $u_1(t_1^*,t_2^*)=C=\psi(t_1^*)=at_1^*+b$, причем $u_1(t_{01},0)=C_1=\psi(t_{01})=C_1$; $u_2(T_2,0)=C_2=\psi(T_2)=C_2$. Существование кривой (K_0), соединяющей точки $(t_{02},0),(T_2,0)$, целиком принадлежащей полосе P и имеющей уравнение (9) доказано. Так как $u_{1/2}(t_1,t_2)=-\operatorname{Im}\lambda_1(t_1,t_2)\ne 0$, то из (9) определяется однозначная непрерывно-дифференцируемая функция $t_2=\varphi(t_1)$, $\left(\varphi(t_1)=\dfrac{\operatorname{Re}\lambda_1(t_1,t_2)-a}{\operatorname{Im}\lambda_1(t_1,t_2)}\right):u_1(t_1,t_2)\equiv at_1+b$, т.е. $u_1(t_1,\varphi(t_1))$ – убывает на $[t_{01},T_2]$. Лемма полностью доказана.

Основная лемма своеобразным методом доказана в работе [4]. Здесь мы привели другое доказательство. Возьмем кривую (K_0^*) симметричную к (K_0). Область ограниченную (K_0) и (K_0^*) обозначим через $K\subset H_0$.

1). Пусть $C_1 = \frac{1}{2}\varepsilon \ln \varepsilon,\ C_2 = \varepsilon \ln \varepsilon,\ 0 < \varepsilon \le e^{-1}$. Тогда $t_{01} = t_0 + \alpha(\varepsilon), T_1 = T_0 - \alpha(\varepsilon),\ t_{02} = t_0 + \beta(\varepsilon),\ T_2 = T_0 - \beta(\varepsilon),$ где

$$\alpha(\varepsilon) = -\frac{1}{2}(\varepsilon \ln \varepsilon) + \frac{1}{8}(\varepsilon \ln \varepsilon)^2 - \frac{1}{16}(\varepsilon \ln \varepsilon)^3 + \frac{5}{128}(\varepsilon \ln \varepsilon)^4 - \ldots;$$

$$\beta(\varepsilon) = -\varepsilon \ln \varepsilon + \frac{1}{2}(\varepsilon \ln \varepsilon)^2 - \frac{1}{2}(\varepsilon \ln \varepsilon)^3 + \frac{5}{8}(\varepsilon \ln \varepsilon)^4 - \ldots .$$

В этом случае область K обозначим через $K_\varepsilon \subset H_0$. Величины a, b принимают значение

$$a = \frac{\varepsilon \ln \varepsilon}{2(T_0 - t_0 - \alpha(\varepsilon) - \beta(\varepsilon))},\ b = \frac{\varepsilon \ln \varepsilon [T_0 - 2t_0 - 2\alpha(\varepsilon) - \beta(\varepsilon)]}{2(T_0 - t_0 - \alpha(\varepsilon) - \beta(\varepsilon))}.$$

2). Пусть $C_1 = -\frac{1}{2}\delta,\ C_2 = -\delta,$ где $\delta - const,$ причем $0 < \delta << 1$. Тогда $t_{01} = t_0 + \alpha, T_1 = T_0 - \alpha;$ $t_{02} = t_0 + \beta,\ T_2 = T_0 - \beta,$ где

$$\alpha = +\frac{1}{2}\delta + \frac{1}{8}\delta^2 + \frac{1}{16}\delta^3 + \frac{5}{64}\delta^4 + \ldots,\ \beta = \delta + \frac{1}{2}\delta^2 + \frac{1}{2}\delta^3 + \frac{5}{8}\delta^4 + \ldots .$$

В этом случае область K обозначим через $H_C \subset H_0$. Величины a, b принимают значение $a = -\frac{\delta}{2[T_0 - t_0 - \alpha - \beta]},\ b = \frac{-\delta[T_0 - 2t_0 - 2\alpha - \beta]}{2[T_0 - t_0 - \alpha - \beta]}$.

3). Пусть $C_1 = -\frac{1}{2}\varepsilon,\ C_2 = -\varepsilon^p$, где $0 < p < 1,\ 0 < \varepsilon \le \varepsilon_0$. Тогда $t_{01} = t_0 + \gamma(\varepsilon), T_1 = T_0 - \gamma(\varepsilon);$ $t_{02} = t_0 + \delta(\varepsilon), T_2 = T_0 - \delta(\varepsilon),$ где

$$\gamma(\varepsilon) = \frac{1}{2}\varepsilon + \frac{1}{8}\varepsilon^2 + \frac{1}{16}\varepsilon^3 + \frac{5}{128}\varepsilon^4 + \ldots;\ \delta(\varepsilon) = \frac{1}{2}\varepsilon^p + \frac{1}{8}\varepsilon^{2p} + \frac{5}{16}\varepsilon^{3p} + \ldots .$$

В этом случае область K обозначим через $S_\varepsilon \in H_0$. Величины a, b принимают значение

$$a = \frac{-\varepsilon^p}{2[T_0 - t_0 - \gamma(\varepsilon) - \delta(\varepsilon)]};\ b = \frac{\varepsilon^p [T_0 - 2t_0 - 2\gamma(\varepsilon) - \delta(\varepsilon)]}{2[T_0 - t_0 - \gamma(\varepsilon) - \delta(\varepsilon)]}.$$

Для оценки функций $\{z_1^{(m)}(t,\varepsilon)\}(m = 2,3,\ldots, k = 1,2)$ будем использовать основную лемму. Пусть $\widetilde{K} = \Delta \cup K$, где $\Delta = \{(t_1, t_2): t_0 \le t_1 \le t_{01}, t_2 = 0\}$. Теперь будем оценивать $\{z_1^{(m)}(t,\varepsilon)\}(m = 2,3,\ldots)$ для $\forall t \in \widetilde{K}$. Для всех функций $z_1^{(m)}(t,\varepsilon)$ $(m = 2,3,\ldots)$ путь интегрирования l будет неизменным. Здесь также путь интегрирования l определяется в зависимости от кого, какому множеству принадлежит точка (t_1, t_2). Если $(t_1, t_2) \in \Delta(t = t_1, t_2 = 0),$ то l состоит из одного отрезка прямой, соединяющей точки $(t_0, 0)$ с точкой $(t_1, 0)(t_0 \le t_1 \le t_{01})$. В этом случае $\operatorname{Re}\lambda_k(t) \le -\alpha, \alpha > 0 - const$.

Пусть $(t_1, t_2) \in K$. Тогда $l = \bigcup_{k=1}^{3} l_k$, где l_1-отрезок прямой, соединяющий точки $(t_0, 0)$ с точкой $(t_{01}, 0)$; l_2-отрезок кривой (K_0), соединяющий точки $(t_{01}, 0)$ с точкой $(t_1, t_2^* = \widetilde{\varphi}(t_1))$; $l_3 -$ отрезок прямой, соединяющий точки (t_1, t_2^*) с точкой (t_1, t_2). Заметим, что если $(t_1, t_2) \in K,$ то на кривой (K_0) при любом допустимом t_1 имеется единственная точка $(t_1, t_2^* = \varphi(t_1))$.

Для $z_2^{(m)}(t,\varepsilon)$ $(m \ge 2)$ путь интегрирования $\widetilde{l}$ симметричен для l относительно действительной оси.

1). Если $\widetilde{K} = \Delta \cup K_\varepsilon$, то справедливы оценки:

$$\int_{l_1} \exp \frac{1}{\varepsilon}\left[u_1(t_1,t_2) - u_1(\tau_1,\tau_2\right]d\tau_1\Big| = O(\varepsilon);$$

$$\int_{l_2} \exp \frac{1}{\varepsilon}\left[u_1(t_1,t_2) - u_1(\tau_1,\tau_2)\right]d\tau_1\Big| = O(\delta_0(\varepsilon)), \text{где } \delta_0(\varepsilon) = \frac{1}{|\ln \varepsilon|}, \left(0 < \varepsilon \le e^{-1}\right);$$

$$\int_{l_3} \exp \frac{1}{\varepsilon}\left[u_1(t_1,t_2) - u_1(\tau_1,\tau_2)\right]d\tau_1\Big| = O(\sqrt{\varepsilon}).$$

Следовательно, имеет место оценка

$$\int_{l} \exp \frac{1}{\varepsilon}\left[u_1(t_1,t_2) - u_1(\tau_1,\tau_2)\right]d\tau_1\Big| = O(\delta_0(\varepsilon)), \left(0 < \varepsilon \le e^{-1}\right).$$

Таким образом, справедлива оценка

$$\left|z_k^{(2)}(t,\varepsilon)\right| \le C\omega(\varepsilon)\left[1 + C\delta_0(\varepsilon)\right], \text{ где } \omega(\varepsilon) = \begin{cases} \varepsilon \ \ при \ \ (t_1,t_2) \in K_\varepsilon \cap H_\delta, \\ \sqrt{\varepsilon} \ \ при \ \ (t_1,t_2) \in K_\varepsilon \cap H_t; \end{cases} \ 0 < C - const.$$

Далее получим оценки:

$$\left|z_k^{(m)}(t,\varepsilon)\right| \le C\omega(\varepsilon)\left[1 + \left(c\delta_0(\varepsilon)\right) + \left(c\delta_0(\varepsilon)\right)^2 + \ldots + \left(c\delta_0(\varepsilon)\right)^{m-1}\right] \le C\omega(\varepsilon)\frac{1}{1 - c\delta_0(\varepsilon)}, \text{ при}$$

$c\delta_0(\varepsilon) < 1 \left(0 < \varepsilon \le \varepsilon_0\right) \left(k = 1,2;\ m = 1,2,\ldots\right)$.

2). Если $\widetilde{K} = \Delta \cup H_c$, то имеет место оценки

$\left|z_k^{(m)}(t,\varepsilon)\right| \le C\omega(\varepsilon)\left[1 + C\omega(\varepsilon) + C\omega(\varepsilon) + \ldots + C\omega(\varepsilon)\right] \le C\omega(\varepsilon)$ где $C\omega(\varepsilon) \langle 1$;

$0 < c - const;\ 0 < \varepsilon \le \varepsilon_0;\ (k = 1,2;\ m = 1,2,\ldots)$. $\omega(\varepsilon) = \begin{cases} \varepsilon \ \ при \ \ (t_1,t_2) \in H_c \cap H_\delta, \\ \sqrt{\varepsilon} \ \ при \ \ (t_1,t_2) \in H_c \cap H_t. \end{cases}$

3). Если $\widetilde{K} = \Delta \cup S_\varepsilon$, то имеет место оценки

$\left|z_k^{(m)}(t,\varepsilon)\right| \le C\omega(\varepsilon)\left[1 + \left(c\varepsilon^q\right) + \left(c\varepsilon^q\right)^2 + \ldots + \left(c\varepsilon^q\right)^{m-1}\right] \le \dfrac{C\omega(\varepsilon)}{1 - c\varepsilon^q}$ при $c\varepsilon^q < 1\left(0 < \varepsilon \le \varepsilon_0\right)$, где

$q = \min\left\{1 - p, \dfrac{1}{2}\right\}$; $\omega(\varepsilon) = \begin{cases} \varepsilon \ \ при \ \ (t_1,t_2) \in S_\varepsilon \cap H_\delta, \\ \sqrt{\varepsilon} \ \ при \ \ (t_1,t_2) \in S_\varepsilon \cap H_t. \end{cases}$ $(k = 1,2; m = 1,2,\ldots.)$.

Рассмотрим следующие ряды:

$$z_1(t,\varepsilon) + \left[z_2(t,\varepsilon) - z_1(t,\varepsilon)\right] + \ldots + \left[z_m(t,\varepsilon) - z_{m-1}(t,\varepsilon)\right] + \ldots. \tag{10}$$

$$C\omega(\varepsilon)\left[1 + \left(c\delta_0(\varepsilon)\right) + \ldots + \left(c\delta_0(\varepsilon)\right)^{m-1} + \ldots\right]; \tag{11}$$

$$C\omega(\varepsilon) + \left[C\omega(\varepsilon)\right]^2 + \ldots + \left[C\omega(\varepsilon)\right]^m + \ldots; \tag{12}$$

$$C\omega(\varepsilon)\left[1 + \left(c\varepsilon^q\right) + \ldots + \left(c\varepsilon^q\right)^{m-1} + \ldots\right] \tag{13}$$

Если $K = K_\varepsilon$, или $K = H_c$, или $K = S_\varepsilon$, то ряд (10) мажорируется, соответственно, сходящимся рядом (11), или (12), или (13).

Пусть теперь

$$z^{(1)}(t,\varepsilon) \equiv z_1(t,\varepsilon) = E(t,t_0,\varepsilon)z_0(\varepsilon) + \int_{t_0}^{t} E(t,\tau,\varepsilon)h(t)d\tau.$$

Как в работе [5] функции $z^{(m+1)}(t,\varepsilon)$ $(m = 1,2,\ldots)$ рекуррентно определим следующим образом:

$$z^{(m+1)}(t,\varepsilon)=\int_{t_0}^{t}E(t,\tau,\varepsilon)z^{(m)}(\tau,\varepsilon)d\tau\ \ (m=1,2,...).$$

Очевидно, что $z^{(m)}(t,\varepsilon)\ (m=2,3,...)$ не является обычным последовательным приближением искомого решения. Тогда решения задачи (5), (6), (7) представимо в виде

$$z(t,\varepsilon)=\sum_{m=1}^{\infty}z^{(m)}(t,\varepsilon).$$

Если $(t_1,t_2)\in K_\varepsilon$, или $(t_1,t_2)\in H_c$, или $(t_1,t_2)\in S_\varepsilon$, то, соответственно, справедлива оценка:

$$\left|z_k^{(m)}(t,\varepsilon)\right|\le C\omega(\varepsilon)\left[c\delta_0(\varepsilon)\right]^{m-1}\ \ (k=1,2;\ m=1,2,....),\qquad(14)$$

где $0<c-const,\delta_0(\varepsilon)=\dfrac{1}{|\ln\varepsilon|}\ (0<\varepsilon\le\varepsilon_0),\ \omega(\varepsilon)=\begin{cases}\varepsilon\ \ при\ \ (t_1,t_2)\in K_\varepsilon\cap H_\delta,\\ \sqrt{\varepsilon}\ \ при\ \ (t_1,t_2)\in K_\varepsilon\cap H_t;\end{cases}.$

$$\left|z_k^{(m)}(t,\varepsilon)\right|\le\left[C\omega(\varepsilon)\right]^m\ (k=1,2;\ m=1,2,...),\ где\ 0<c-const,\ 0<\varepsilon\le\varepsilon_0.\qquad(15)$$

$$\omega(\varepsilon)=\begin{cases}\varepsilon\ при\ (t_1,t_2)\in H_c\cap H_\delta,\\ \sqrt{\varepsilon}\ \ при\ \ (t_1,t_2)\notin H_c\cap H_t.\end{cases}$$

$$\left|z_k^{(m)}(t,\varepsilon)\right|\le C\omega(\varepsilon)\left[c\varepsilon^q\right]^{m-1}\ \ (k=1,2;\ m=1,2,....),\qquad(16)$$

$$\omega(\varepsilon)=\begin{cases}\varepsilon\ при\ (t_1,t_2)\in S_\varepsilon\cap H_\delta,\\ \sqrt{\varepsilon}\ \ при\ \ (t_1,t_2)\in S_\varepsilon\cap H_t.\end{cases},\ q=\min\left\{1-q,\frac{1}{2}\right\};\ (0<p<1),\ 0<\varepsilon\le\varepsilon_0.$$

Справедлива теорема. Пусть выполнены условия I, II и $h(t)=O(1)$ при $(t_1,t_2)\in H_0$. Тогда решение задачи (5), (6) существует, единственно, представимое в виде $z(t,\varepsilon)=\sum_{m=1}^{\infty}z^{(m)}(t,\varepsilon).$ и справедлива оценка (14) на $\tilde{K}_\varepsilon$; (15) на $\tilde{H}_c$; (16) на $\tilde{S}_\varepsilon$.

Если $(t_1,t_2)\in H_c$, или $(t_1,t_2)\in S_\varepsilon$, то для любого $n_0>0$ существует номер $N=N(n_0)$ такое, что для решения задачи (5), (6), (7), представимое в виде

$z(t,\varepsilon)=\sum_{m=1}^{N}z^{(m)}(t,\varepsilon)+V_{N+1}(t,\varepsilon),$ имеет места оценка

$$\left\|V_{N+1}(t,\varepsilon)\right\|=O(\varepsilon^{n_0}).\qquad(17)$$

Заметим. Что для любого числа $\alpha>0$ при $\varepsilon\to0$ справедлива $\varepsilon^\alpha=o(\delta_0(\varepsilon)).$ Поэтому если $(t_1,t_2)\in K_\varepsilon$ и $0<n_0-$ заданное число, то не всегда существует $N=N(n_0)$ такое, что имело место оценка (17). Таким образом, равномерное приближение с любой степени точности возможно только на H_c или на S_ε.

Мы рассмотрели простой пример, когда матрица $A(t)$ имеет собственное значение $\lambda_k(t)=t\pm i$ и $h(t)\in\Phi(H_0).$ Тогда последовательные приближения задачи (5), (6), (7) и последовательные приближения задачи, рассмотренные при доказательства теоремы 1.1.1. работы [6] почти совпадают. Если утверждение теоремы1.1.1. работы [6], верно, то мы могли бы утверждать, что решение задачи (5), (6), (7) существует и единственно на H_0. В самом деле, такое решение задачи (5), (6), (7) $z(t,\varepsilon)$ существует и единственно на $\tilde{K}_\varepsilon\subset H_0$. Доказательства теоремы 1.1.1. работы [6] нет и утверждение теоремы1.1.1. работы [6] не имеет места, по простой причине, что оценка

$$\|z_n(t,\varepsilon)\| \le c\delta(\varepsilon) + (c\delta(\varepsilon))^2 + \ldots + (c\delta(\varepsilon))^n$$

не имеет места, начиная с $n = 2,3,\ldots$ (нами получено, что $\delta(\varepsilon) = \omega(\varepsilon)$).

Первые две главы работы [6] опираются на эти теоремы, так как эта теорема не имеет места, то почти все утверждения первых двух глав работы [6] являются неверными.

Литература

1. Каримов С. К. // Вестник ОшГУ.2012. №3. выпуск III. –С. 87-105.
2. Шишкова М. А. ДАН СССР 1973. – С. 209. -С. 575-579
3. Градиштейн И. С., Рыжик И. М. Таблицы интегралов, сумм, рядов и произведений. –М.1962.
4. Алыбаев К.С. Метод линии уровня исследования сингулярно-возмущенных уравнений при нарушении условия устойчивости. Дисс.докт. Физ.-мат. наук: 01.02.02. -Жалал-Абад. 2001. – С.1-376.
5. Каримов С. Асимптотика решений некоторых классов дифференциальных уравнений с малым параметром при производных в случае смены устойчивости точки покоя в плоскости «быстрых движений» Дисс.докт. физ.-мат. наук: 01.01.02. - Ош.1980. – С.1-260.
6. Турсунов Т. А. Асимптотика решения бисингулярно возмущенных обыкновенных и эллиптических дифференциальных уравнений. Дисс. …докт. физ.-мат. наук: 01.01.02. –Ош. 2013. – С. 9-92.

УДК: 631.463

Кочкор уулу Б., Каримова И., Мамаджанов М.А.
Ошский государственный университет

ЧУВСТВИТЕЛЬНОСТЬ МИКРООРГАНИЗМОВ К АНТИБИОТИКАМ

THE SENSITIVITY OF MICROORGANISMS TO ANTIBIOTIC PREPARATIONS

Аннотация: *В данной статье рассматривают вопросы исследования чувствительности микроорганизмов к антибиотикам, что микроорганизмы более чувствительны к цефалоспоринам и гентамицину.*

Abstract: *Critical study of the sensitivity of microorganisms to antibiotics is shown that microorganisms are more sensitive to cephalosporins and gentamicins.*

Ключевые слова: *чувствительность, микроорганизм, антибиотик.*

Key words: *sensitivity, microorganism, antibiotic.*

Под воздействием антибиотиков и химиотерапевтических препаратов происходит торможение размножения микроорганизмов или их гибель. Каждый вид микроорганизмов чувствителен к определенным лекарственным препаратам, имеющим определенный спектр действия. В связи с изменением экологии, появлением большого числа антибактериальных препаратов и дезинфицирующих средств микроорганизмы подвергаются мутациям.

Существуют микроорганизмы, например, вирусы гриппа, которые очень часто мутируют. Изменение их, наследственного материала приводит к появлению у них новых свойств (биохимических, токсигенных) и формированию устойчивости к антибактериальным и дезинфицирующим средствам. Некоторые микроорганизмы изначально имеют устойчивость к антисептикам, например, синегнойная палочка размножается в растворе фурациллина, поэтому определение чувствительности

микроорганизма-возбудителя заболевания к антибактериальным препаратам важно для эффективного лечения. В зависимости от агрессивности возбудителя назначают традиционные или сильнодействующие (резервные) антибиотики. При определении чувствительности микроорганизма к антибактериальным препаратам учитывают концентрацию последних в крови или другой биологической жидкости (при назначении в средних лечебных дозах).

Если в ходе исследования рост микроорганизмов подавляется лекарственным препаратом в средней лечебной дозе, то микроорганизмы считаются чувствительными к данному средству. При прекращении размножения возбудителя в питательной среде только при высоких дозах лекарственного препарата считается, что микроорганизм имеет умеренную устойчивость. Если в условиях максимально допустимой лечебной концентрации препарата микроорганизм продолжает размножаться, то он имеет устойчивость к данному антибиотику.

Эта информация имеет значение и для предотвращения развития устойчивых к антибиотикам микроорганизмов. Если возбудитель заболевания погибает при средних дозах широко распространенных антибиотиков, то ни к чему назначать препараты в больших дозах или препараты последнего поколения.

Ряд микроорганизмов за все время существования антибактериальных препаратов не изменил своей чувствительности к ним. Например, заболевания, вызванные пневмококками, менингококками, стрептококками группы А, бруцеллами и некоторыми сальмонеллами по-прежнему успешно лечат всем известным пенициллином и его синтетическими аналогами.

Стафилококки, эшерихии, протей, шигеллы часто образуют устойчивые к антибактериальным препаратам штаммы (культуры, полученные из биологического материала). Эти микроорганизмы являются причиной внутриутробной инфекции. Обитая в среде, где постоянно используются антибиотики и дезинфицирующие растворы, они вырабатывают устойчивость к ним. При нарушении санитарно-противоэпидемического режима в лечебно- профилактических учреждениях микроорганизмы попадают в организм ослабленных людей и вызывают инфекционные заболевания, с трудом поддающиеся лечению. Внутрибольничную инфекцию лечат, как правило, более современными и сильнодействующими антибактериальными препаратами.

Чувствительность микроорганизмов к антибиотикам определяют несколькими методами. Сначала выявляют чувствительность или устойчивость микроорганизма к антибиотику, для чего используют методику Кирби-Бауэра (модификация диффузии в агаре). На поверхность плотной питательной среды, засеянной штаммом микроорганизма, накладывают бумажные диски, предварительно пропитанные антибиотиком. Если микроорганизм чувствителен к лекарственному препарату, то вокруг диска происходит задержка роста его колоний. Результат определяют через 18-20ч. по диаметру зоны отсутствия роста микроорганизмов.

Для определения степени чувствительности выделенных штаммов к антибиотикам используют метод разведений: проводят посевы в питательные среды, в которые добавлены препараты в определенных концентрациях. Питательные среды для этих целей могут быть и плотными, и жидкими. Чувствительность микроорганизмов к лекарственному препарату оценивают по минимальной концентрации препарата, при которой их рост подавляется. Это минимальный подавляющий рост микроорганизмов концентрации (МПК) лекарственного препарата с питательных сред с антибиотиком, на которых рост микроорганизмов не произошло, делают пересев. Если и в этом случае роста микроорганизмов не наблюдается, значит, концентрация антибиотика является и минимальной бактерицидной (МБК).

За три года бак лаборатории Узгенской ТБ
Выделены: 1717 чистых культур

Из них:
2012 году - 787
2013 году - 798
2014 году за три месяца - 132

Изних: fe=II-10
St mur -4
St aur -44
Гемм strep -467
P aerugino 30-40
У.П.М. -640
E coli -144

2012 год

№	Антибиотики	S	I	R	Общий
1.	Цефтриаксон	60	20	10	90
2.	Бензилпенициллин	30	10	10	50
3.	Гентамицин	65	20	10	85
4.	Ампициллин	40	10	10	60
5.	Стрептомицин	25	12	10	47
6.	Цефазолин	60	10	12	82
7.	Цефуроксим	65	11	13	89
8.	Цефтазидим	65	20	10	95
9.	Офлоксацин	40	10	5	55
10.	Ко-тримоксазол	40	18	10	68
11.	Тетрациклин	10	4	5	19
12.	Канамицин	45	4	8	57
13.	Эритромицин	45	8	8	51
14.	Ципрофлоксацин	65	10	4	74
15.	Амоксициллин	40	10	12	62

2013год

№	Антибиотики	S	I	R	Общий
1.	Цефтриаксон	60	45	10	115
2.	Бензилпенициллин	20	8	8	36
3.	Гентамицин	40	10	10	60
4.	Ампициллин	20	8	6	34
5.	Стрептомицин	20	15	10	45
6.	Цефазолин	60	10	4	74
7.	Цефуроксим	45	10	5	60
8.	Цефтазидим	45	10	4	59
9.	Офлоксацин	40	10	6	56
10.	Ко-тримоксазол	56	6	6	57
11.	Тетрациклин	25	10	8	43
12.	Канамицин	25	12	8	45
13.	Эритромицин	40	4	4	48
14.	Ципрофлоксацин	60	6	6	72
15.	Амоксициллин	40	11	11	62

2014год

№	Антибиотики	S	I	R	Общий
1.	Цефтриаксон	28	8	10	46

2.	Бензилпенициллин	-	-	-	-
3.	Гентамицин	40	33	5	78
4.	Ампициллин	3	12	39	54
5.	Стрептомицин	30	36	5	71
6.	Цефазолин	15	31	10	56
7.	Цефуроксим	12	13	11	36
8.	Цефтазидим	26	27	11	64
9.	Офлоксацин	4	3	-	7
10.	Ко-тримоксазол	13	8	8	29
11.	Тетрациклин	-	-	-	-
12.	Канамицин	11	2	6	19
13.	Эритромицин	6	10	18	34
14.	Ципрофлоксацин	68	8	3	79
15.	Амоксициллин	-	-	6	6

Как показали наши исследования, микроорганизмы более чувствительны к следующим антибиотикам, как гентамицин, цефазолин, ципрофлоксацин, цефуроксим. Это отражено в таблицах по годам.

Литература

1. Ассонов Н.Р. Микробиология. Учебник - 4-е изд., перераб. и доп. – М. 2007.- С.352.
2. Емцев В.Т. Микробиология. Учебник для вузов // Емцев В.Т. Мишустин Е.Н. 5-е изд. перераб. и доп. – М.Дрофа.2008. – С.448.
3. Колычев Н.М. Ветеринарная микробиология.Учебник для вузов. 3-е изд., перераб. и доп. –М.Колос. 2009. – С.432.
4. Колычев Н.М. Госманов Р.Г. Ветеринарная микробиология и иммунология. Учебник для вузов. 3-е изд., перераб. и доп. –М.Колос,.2006. –С.432.
5. Микробиология. Учебник для вузов // О.Д.Сидоренко, Е.Г.Борисенко, А.А.Ванькова, Л.И.Войнова. –М. Инфа_М.2008. – С.287.
6. Степаненко П.П. Микробиология молока и молочных продуктов. Учебник для вузов. - М.2009. –С.415.

УДК 379.574

Култаева А.К., Артыкбаева С.Ж.
akmaral.kultaeva@mail.ru, sonun-1978@mail.ru
Ош технологиялык университети

ЖАРАТЫЛЫШТЫ РЕКРЕАЦИЯЛЫК ПАЙДАЛАНУУНУН ӨЗГӨЧӨЛҮКТӨРҮ

FEATURES OF RECREATIONAL USING OF NATURE

Аннотация: *Бул макалада учурдагы жаратылыш ресурстарын рекреациялык пайдалануунун өзгөчөлүктөрү жана жолдору каралган.*

Аннотация: *В данной статье ра0ссматривается особенности и пути рекреационного использования природных ресурсов.*

Abstract: *In this article deals the features and ways of recreational using of natural resources.*

Ачкыч сөздөр*: рекреация, туризм, ландшафт, жаратылыш ресурстарын рекреациялык пайдалануу.*

Ключевые слова: *рекреация, туризм, рекреационное использования природных ресурсов, ландшафт.*

Key words: *recreation, tourism, recreational using of natural resources, landscape.*

Дүйнөдөгү социалдык-экономикалык өнүгүүнүн ургаалдуу темпи адамдардын жашоо абалын жакшыртуу менен бирге анын курчап турган табигый чөйрөсүнө тескери таасирин тийгизип жатат. Атмосфералык абанын, суу акваторияларынын булганышы, табигый ландшафттын аянттарынын азайышы, топурак кыртышынын түшүмдүү катмарынын жукарышы, токой жана казылып алынуучу ресурстарынын түгөнүп бара жаткандыгы, биотүрдүүлүктүн азайышы сыяктуу маселелер глобалдык мүнөзгө ээ болууда. Айлана-чөйрөгө болгон антропогендик басымдын мындай деңгээлге чыгышы жаратылыш ресурстарын сарамжал пайдалануу маселелерин алдынкы планга алып чыгып, улуттук гана эмес, эл аралык маанилүү маселеге айландырды.

Жаратылышты пайдалануу деп, бул адамзат тарабынан курчап турган жаратылыш чөйрөсүнүн пайдалуу касиеттерин (экологиялык, экономикалык, маданий, ден солукту чыңдоочу ж.б.) колдонуу мүмкүнчүлүгүн айтабыз. Өндүрүштүн бардык тармактары боюнча жаратылышты пайдаланууну жакшыртуу жаратылыш ресурстарын комплекстүү колдонуу принцибинин негизинде аткарылышы зарыл. Бул принциптин негизинде аймактын жаратылыш ресурстарын максаттуу колдонуп, адамзат менен жаратылыштын ортосунда гармониялуу мамиле түзүү менен айлана-чөйрөгө болгон зыяндуулуктун көлөмүн азайтса болот.

Туризм – чарба тармагы, анын ишмердүүлүгү жаратылыш ресурстарын пайдаланууга багытталган. Бирок аталган тармактын ресурсту колдонуусунун өзгөчөлүгү бар, ал туура жүргүзүлгөн иш-чарада жаратылыштын айлануусунан ресурсту “ажыратып” албайт. Анын мындай касиети көп адабияттарда баса белгиленген. Мисалы, академик Т.Койчуев жетекчилигиндеги Адам өнүгүүсү боюнча отчетто туризм экологиялык кооптуулугу боюнча дарактарды кыюу, ашыкча мал жаюу, аңчылык жана балык уулоо, жол салуу, пайдалуу кен байлыктарды казуу, гидроэлектр станцияларын куруу сыяктуу адам ишмердүүлүктөрдөн кийин акыркы орундарды ээлей тургандыгы айтылган [1]. Ошондой эле А.Низамиев өлкөдө туризм тармагынын калыптанышынын жана өнүгүшүнүн негизги аргументи катары анын так ошол экологиялык коопсуздугун көрсөтүп келет. Тагыраак айтканда, ал туризм экологиялык тең салмактуулукту бузбайт, жаратылыш ресурстарын түгөтпөйт (тиешелүү экологиялык талаптарды сактаган шартта) деп белгилейт. Туризмдин ийгиликтүү иштеши үчүн ыңгайлуу климат, табигый чөйрө, суу менен абанын тазалыгы, флора менен фаунанын ар түрдүүлүгү, маданий-тарыхый жана башка эстеликтердин болушу керек. Ошондуктан туристтик ишмердүүлүк экологиялык жактан таза чөйрөнү сактаганга жана анын байлыктарын көбөйтүүгө кызыкдар [2].

Чарбанын башка тармактарынан айырмаланып, туризм рекреациялык ресурстардын топтошкон жерине адамдардын ири агымын өзү чакырат жана жаратылыш ресурстарын колдонуу масштабы өтө чоң. Көбүнчө бул тармак жаратылыш комплекстерин жана анын элементтерин өзүнө тартууну көздөйт. Демек, туризм жаратылыш ресурстарын колдонууда комплекстүүлүгү менен мүнөздөлөт жана түшкөн кирешенин кандайдыр бир бөлүгү жаратылыш ресурсун кайра калыбына келтирүүгө жумшалат.

Мындан улам туризм экономиканын башка тармактарынан айырмаланып, жаратылыш комплекстерине антропогендик басымды жөнгө салууда кызыкчылыгы жогору экендигин баса белгилөөгө болот.

Туризм ишмердүүлүгү экономикалык тармактардан жаратылыш ресурстарын пайдалануу өзгөчөлүгү менен айырмаланганына карабастан кандайдыр бир деңгээлде жаратылыш ресурстарын сөзсүз колдонот. А.Г.Низамиев өзүнүн эмгегинде туризмдин кыдыруунун максаттары боюнча түрдүк курамын ар бир компонентине терең маани берип, 3 деңгээл боюнча карап өткөн [3]. Мына ошол классификацияны берүү менен биз төртүнчү көрсөткүчүн, тагыраак айтканда, иштин максатына ылайык, ар бир туризмдин түрлөрүнүн жаратылыш ресурстарын колдонуу деңгээлин, чегин аныктоого аракет жасадык (табл.)

Таблица

Туризмдин кыдыруунун максаттары жана жаратылыш ресурстарын пайдалануу деңгээли боюнча классификациясы

1-деңгээлдеги Түрү	2-деңгээлдеги түрү	3-деңгээлдеги түрү	Ресурстардын колдонуу деңгээли
1.Таанып билүү туризми	1.1. Жаратылыштык 1.2. Маданий	1.1.1. Экологиялык 1.1.2. Токой 1.1.3.Тоо ж.б. 1.2.1. Айыл 1.2.2. Шаар ж.б.	+++ +++ +++ ++ +
2. Ден соолукту чыңдоо	2.1. Активдүү 2.2. Пассивдүү	2.1.1.Тоо жүрүшү 2.1.2. Сууда сүзүү 2.2.1. Сейилдөө ж.б.	+++ ++ +++
3. Дарылануу (курорттук) туризм	3.1. Климаттык дарылануу 3.2. Бальнеотуризм 3.3. Пелиодотуризм ж.б.		++ ++ ++
4. Спорттук туризм	4.1. Активдүү 4.2. Пассивдүү	4.1.1. Треккинг 4.1.2. Лыжа тебүү ж.б. 4.2.1. Спорттук иш-чараларды тамашалоо	+++ +++ +
5. Промыселдик туризм	5.1. Аңчылык 5.2. Балык уулоо 5.3. “Жашыл” аңчылык 5.4.“Жыйноо”	 5.3.1. Улуттук аңчылык 5.3.2. Фотоаңчылык 5.3.3. Видеоаңчылык ж.б. 5.4.1. Мөмө-жемиштерди терүү 5.4.2. Пайдалуу чөптөрдү чогултуу ж.б.	+++ +++ +++ ++ ++ +++ +++
6. Окуялуу туризм	6.1.Экстремалдуу 6.2.Экзотикалык	6.1.1. Альпинизм 6.1.2. Спелеотуризм 6.1.3. Рафтинг 6.1.4. Космостук ж.б. 6.2.1. Жайлоо-туризм 6.2.2. “Аномалдык” ж.б.	+++ +++ +++ ++ +++ ++
7. Иштиктүү туризм	7.1. Иштиктүү-коммерциялык 7.2. Илимий	7.1.1. Иш-сапарлары 7.1.2. “Шоп”-туризм ж.б. 7.2.1. Конгресс-туризм 7.2.2. Экспедициялык ж.б.	+ + + +++

8. Диний туризм	8.1. Кичи зыяратчылык 8.2. Чоң зыяратчылык		++ +
3. Конок туризми			+

Шарттуу белгилер: +++ өтө жогору; ++ жогору; + төмөн

Демек, туризмдин ар бир түрү өз ишмердүүлүгүнө жараша жаратылыш ресурстарын колдонуу деңгээли боюнча бири-биринен айырмаланат. Муну менен жаратылышты пайдалануунун туристтик тиби өзгөчө экендигин белгилөөгө болот. Мисалы, спорттун тоо-лыжалык түрү антропогендик басымга туруксуз болгон тоо экосистемасы менен тыгыз байланышкан. Бул экосистема өзүнө ар түрдүү типтеги уникалдуу ландшафттарды камтыйт. Ошондуктан тоо-лыжалык туризмди өнүктүрүү тоо экосистемасына жагымсыз таасир эте турган техникалык системаларды жана инженердик курулмаларды мекемелерди курууну талап кылат. Акыркы жылдары тоо-лыжалык спорт менен алектенген адамдардын саны өскөн сайын дүйнөлүк (анын ичинде Альпы тоолору зонасында) тоо-лыжалык курортторундагы токой ландшафттарынын кескин бузулгандыгы тууралуу адистер айтышууда [4]. Лыжанын темирлүү кырлары жаш чыгып келе жаткан дарак-бадалдардын көчөттөрүн кыркып кетет. Ал эми жаз алдында тапталган топурак жай бою өзүнүн түшүмдүүлүк касиетин калыбына келтиргенге жетишпей калат.

Мына ушуга байланыштуу тоо экосистемасында туристтик ишмердүүлүктү уюштуруучулар төмөнкү принциптерди эске алуусу зарыл:

-тоо канчалык бийиктеген сайын жаратылыш комплексине антропогендик басымды азайтуу жана жаратылышты коргоо иш-аракеттерин күчөтүү;

-тоо бийиктеген сайын туристтер өзүн-өзү камсыз кылуусу жана техникалык камсыздоону минимумга түшүрүү.

Адабияттар

1. Отчет о человеческом развитии. Под ред. Койчуева Т. –Бишкек.1995. – С.45.
2. Низамиев А.Г. Рекреационный комплекс Кыргызстана: реалии и перспективы. - Бишкек: Илим.1998.- Б.18.
3. Низамиев А.Г. Туризм Кыргызстана: социально-экономические аспекты. – Ош.2005. -Б.40.
4. Люкшандерль Л. Спасите Альпы. Пер. с немецск. –Москва: Прогресс, 1987. – С.168.

УДК: 2-45.167.1.(575.2)

Кутманова Б.Т.,Толонбаева А.Ж.
Ошский государственный университет

ПРОБЛЕМЫ СОВРЕМЕННОЙ СЕМЬИ В КЫРГЫЗСТАНЕ

PROBLEMS OF MODERN FAMILY IN KYRGYZSTAN

Аннотация: *В данной работе отражены проблемы актуальные для современной семьи в Кыргызской Республике. Приведены факторы, влияющие на семейные конфликты и в целом на целостность семьи. Актуальность темы работы заключается в том, что в течение последних двух десятилетий проблема целостности семьи в нашей стране как и в других соседних странахстоит остро.*

Abstract: *This article reflects the urgent problems of modern families in Kyrgyz Republic. Article deals with factors influenced to family conflicts and on unity of families. Urgency of this article consists in that the last twenty years unity of families becomes more acute in our country as well as in other neighboring countries.*

Ключевые слова: *семья, брак, планирование семьи, функции семьи.*

Key words*: family, marriage, planning, family function*

Преобразования, которые осуществляются в странах Центральной Азии после приобретения независимости, обострили многие проблемы, как экономические, политические, культурныеисоциальные, в том числе и проблемы семьи.

Семья – в социальном смысле понимается как «союз лиц, основанный на браке, родстве, принятии детей на воспитание в семью, характеризующийся общностью жизни, интересов, взаимной заботой». Главными признаками семьи являются: совместное проживание членов семьи; наличие взаимных прав и обязанностей членов семьи; в большинстве случаев – наличие общих детей; взаимная моральная и материальная общность и поддержка членов семьи.

2012 год в целях создания достойных условий для граждан и благополучия семей, указом Президента страны был объявлен Годом семьи, мира, согласия и взаимного прощения. В указе говориться, что «В неразрывной связи с традициями почитания старших, уважения к женщине семья была и остается хранительницей общечеловеческих ценностей, культуры и исторической преемственности поколений. Благодаря миру и согласию в семьях Кыргызстана будет развиваться государство, расти благосостояние людей[1].

«Семья, как основной институт общества, была и остается хранительницей человеческих ценностей, культуры и исторической преемственности поколений, фактором стабильности и развития. Благодаря семье крепнет и развивается государство, растет благосостояние народа» о чем говориться в проекте Постановления ЖК КР «Об установлении Дня семьи, верности и согласия КР» [10].

С древних времен в традиционных семьях огромное значение придается роли женщины, так как именно от ее действия зависит нравственная и социальная сила, которая является базовой основой семьи. Составной частью семьи в большинстве случаев являются дети, что образует еще одну группу взаимоотношений в семье.

Семейные отношения обычно определяют психологию и поведение человека, поэтому семья представляет особый интерес для социально-психологического исследования.

Сегодня для современных молодежных семей показательно: достаточно просто вступить в брак, а потом развестись. А все потому, что религиозные и этические, правовые и социально-психологические барьеры сводятся к минимуму. А ведь в недавнем прошлом развод считался постыдным поступком, нарушением сложившихся моральных устоев.

Развод сам по себе по стрессогенности занимает второе место после гибели близкого человека. Возрастает количество повторных браков, отсюда и проблема неродных детей [2].

Также следует отметить, что увеличивается количество женщин (а в последне е время и мужчин), которые не могут, в силу медицинских причин, иметь детей.

Увеличивается число лиц, предпочитающих другие формы существования: такие как одиночество, «гражданские» браки, материнские семьи — как осознанное решение женщины. Женщины без мужа могут вырастить и одного и даже нескольк их детей [3].

Семья испокон веков считается не только понятием социальным или юридическим, но в первую очередь традиционным, культурным, морально-нравственным. В семье зачастую сталкиваются разные характеры, судьбы, привычки, что естественно может

послужить возникновению конфликтных ситуаций. Существует множество способов решать эти конфликты, например достижение консенсуса, умение откладывать разговор до подходящего момента. Но существуют и отрицательные пути решения конфликта, наиболее худшими из которых является применение насилия в семейно-бытовой сфере.

В условиях участившихся сегодня стрессовых ситуаций, моральной дезориентации и материальных трудностей, насилие во многих ситуациях стало обыденным явлением.

Последствия неблагополучных семейных отношений проявляются и в том, что растет число безнадзорных несовершеннолетних детей, покидающих неблагополучные семьи. Многие из этих детей, усваивая образцы насильственного поведения в семье, становятся на преступный путь. В настоящее время в Кыргызстане на профилактическом учете в органах внутренних дел состоит до 5000 несовершеннолетних, большинство которых составляют дети из неблагополучных семей.

Материал и методы исследования. Для изучения проблем семьи был проведен опрос населения (40 человек) в возрасте от 18 до 70 лет. По результатам опроса были выявлены следующие проблемы современной семьи:

Вопрос: Как Вы считаете, какими проблемами сталкиваются современные семьи в Кыргызской Республике?			
Варианты ответов:	**Женщины - 22**	**Мужчины - 18**	**Общее кол.ответов**
Вмешательство родственников	9	4	13
Безработица, нехватка материальных средств на существование семьи	13	5	18
практикующееся семейное насилие, как психологическое, так и физическое	8	2	10
не согласованные браки, принуждение к вступлению в брак (кража невест)	11	6	17
не подготовленность одного из супругов (иногда обеих) к браку, семейным обязательствам	4	1	5
несоответствие функционирования семьи общественным потребностям (высокое число разводов, низкий воспитательный потенциал и т.д.)	6	2	8
отношения, складывающиеся в семье, как между супругами, так и между поколениями	4	3	7
качество жизни, материального уровня жизни семьи и влияние этих факторов на семейные отношения	2	3	5
растущая трудовая миграция, проблемы брошенных семей и детей трудовыми мигрантами	11	5	16
неверность супругов	2	0	2
проблемы с репродуктивным здоровьем супругов	7	2	9
вредные привычки (употребление алкоголя, наркотических средств и т.д.)	8	1	9
ранние браки	6	0	6
функции семьи, их изменение, трансформация и влияние этих изменений на размеры семьи, деторождение	1	0	0

Особо хочется отметить о трех отмеченных проблемах. В нашей стране не редки случаи когда представительницы женского пола вступают в брак до совершеннолетия, что за собой влечет иные проблемы. Насилие в семье остается одним из острых проблем в

нашем обществе за последнее десятилетие, о чем говорит большое количество женщин и мужчин, обращающихся в кризисные центры.

Для сохранения целостности семьи очень важны следующие факторы: медицинский, социальный, экономический и психологический.

Чрезвычайно остра сегодня проблема репродуктивного здоровья подростков, что связано с ранним началом сексуальных отношений, с безграмотностью подростков в вопросах предохранения от беременности, а также с отсутствием доступных и приемлемых для молодежи консультативных служб по вопросам воспитания и контрацепции. Результатом этого является рост числа беременностей у подростков, и соответственно − рост числа родов и абортов у несовершеннолетних.

Проблема брошенных семей трудовых мигрантов, пожалуй, одна из актуальных тем в Кыргызстане. Число брошенных жен и детей становится все больше, и эта проблема не была бы столь тяжкой, если трудовые мигранты помогали бы своим семьям, а не бросали их напроизвол судьбы. Никто не скажет точно, сколько на сегодня составляет численность брошенных жен и детей, но для аналитиков и экспертов одно очевидно - их число растет с каждым годом.

Большинству людей свойственно говорить о трудовой миграции в терминах краткосрочных экономических выгод и издержек, а социально-культурная цена или долгосрочные материальные издержки семей и самих индивидов упоминаются гораздо реже. Среди таких издержек наиболее часто упоминаются: разрушение семейных отношений и снижение у детей авторитета родителей, а также ухудшение здоровья и риски безопасности жизни [4].

Особое распространение за последнее десятилетие (несмотря на наличие уголовной ответственности) получил такой вид насилия в отношении женщин, как кража невест. Это дикое явление ежегодно ломает судьбы тысяч молодых девушек. Девушку, которую украли, всяческими уговорами, угрозами, шантажом и даже сексуальным насилием, пытаются оставить в новой семье, против ее воли. Ситуация еще осложняется и тем, что сокрытию преступлениясспособствуют родственники девушки и представители правоохранительных учреждений, принуждение к вступлению в брак, посредством договора родителей, все больше имеет место. Полагая, что молодая сноха будет более послушной и терпеливой, невестку пытаются заполучить еще до достижения совершеннолетия, не давая возможности получить даже полное школьное образование. Распространению данного вида насилия в отношении девочек так же способствовала и законодательная база Кыргызской Республики, так в Семейном Кодексе КР с оговоркой в исключительных случаях снижен брачный возраст для женщин до 16 лет [5].

По результатам многочисленных исследований за последние 15 лет, проведенных в разных регионах республики почти каждый 4-й брак среди представителей коренной национальности заключен путем похищения невесты или принуждения к браку [6].

Термин «планирование семьи» часто используют в качестве синонима словосочетанию «контроль рождаемости», в то время как подтекст его несколько иной. Он наиболее часто употребляется, в случае, когда пара желает ограничить число своих детей, либо иметь возможность контролировать временные рамки протекания беременности, либо и то и другое одновременно. В свою очередь, все это влияет на стабильность семейных отношений.

В связи с тем, что граждане в нашей стране не планируют семью высока степень патологий в период беременности и у новорожденных. Это конечно же в свою очередь отражается и на материнской смертности.

Основы репродуктивного здоровья закладываются в детском и юношеском возрасте. Бытует мнение: все, что связано с зарождением будущей жизни, целиком и полностью зависит только от здоровья будущей матери. На самом деле это не так. Доказано, что из 100 бездетных пар 40—60% не имеют детей по причине мужского бесплодия, что связано с инфекциями, передаваемыми половым путем, влиянием на

репродуктивное здоровье мужчины вредных факторов окружающей среды, условий работы и вредных привычек. Перечисленные факты убедительно доказывают важность бережного отношения к репродуктивному здоровью не только будущей женщины, но и мужчины [11,12].

По годам семейной жизни разводы распределяются так: до 1 года - 3,6%, от 1 до 2 лет - 16%, от 3 до 4 лет - 18%, от 5 до 9 лет - 28%, от 10 до 19 лет - 22%, от 20 и более лет - 12,4%. Таким образом, за первые 4 года происходит около 40% разводов, а за 9 - около 2/3 их общего числа. Но это официальная статистика [7].

Как свидетельствует статистика, семь из десяти разводов на юге Кыргызстана приходятся на семьи, основанные на обычае кражи невесты. Это свидетельствует о том, что ежегодно тысячи молодых людей и девушек отказываются от брака, так и не найдя семейного счастья [8].

По данным национального статистического комитета Кыргызской Республики главными причинами разводов являются: психологическая и практическая неподготовленность супругов к семейной жизни (42% разводов); на втором месте - пьянство одного из супругов (на эту причину указали 31% опрошенных женщин и 23% мужчин); на третьем месте - супружеская неверность (на это указали 15% женщин и 12% мужчин); На отсутствие помощи супруга в домашних делах как причину конфликтов и разводов в исследовании указали всего 9% женщин [9].

Выводы. Для сохранения единства семей очень важно обращать внимание на эту проблему на государственном уровне, улучшить реализацию общегосударственных программ в сфере социальной защиты уязвимых семей, поддержка в сфере здравоохранения, внедрение обучающих программ, что должно включать в себя:

- Консультирование, просвещение и услуги по планированию семьи и ответственному родительству.
- Просвещение и услуги по медицинскому обслуживанию беременных и женщин в послеродовом периоде.
- Обеспечение грудного вскармливания и ухода за новорожденным.
- Профилактику и лечение бесплодия.
- Профилактику абортов, услуги по легальному, безопасному аборту и лечению последствий абортов.
- Профилактику и лечение инфекций, передаваемых половым путем, ВИЧ/СПИДа, гинекологических и онкологических заболеваний репродуктивной системы

Несмотря на количество растущих разводов, демографическая ситуация в стране выровнялась, о чем свидетельствует, то что в минувшем году численность населения Кыргызстана перешагнуло шестимиллионный рубеж. Необходимо отметить, что шестимиллионный гражданин появился на свет в городе Ош (последние данные Национального статистического комитета Кыргызстана).

Несмотря на направление динамики в положительную сторону, необходимо да льнейшее усовершенствование рынка социальных и других услуг, предоставляемых с емье, которые могут стать одним из ключевых факторов семейной и демографическ ой политики государства.

Литература

1. Указ Президента КР “Об объявлении 2012 - года Годом семьи, мира, согласия и взаимного прощения”. от 26 января 2012.
2. Воронина Т.Д. Развод как социальный феномен современности: причины и после дствия. Опыт регионального исследования. // Вестн. Томского гос. ун-та. Сер. Философия. Политология. Социология. — М. 2011. — С. 21—31.
3. Филатова А. Ф. Особенности современной семьи. 2013. // URL: http://revolution.allbest.ru/sociology/00298528_0.html (дата обращения: 19.01.1
4. «Трудовой миграция в Центральной Азии и ее последствия» Общественная организация «Инициативное решение».

5. Семейный Кодекс Кыргызской Республики.
6. «Насилие в отношении женщин: предупреждение и борьба с последствиями», Ассоциация «Диамонд». – Бишкек.2001.
7. http://www.stat.kg/ru/publications/statisticheskij-ezhegodnik-kyrgyzskoj-respubliki/
8. http://www.fergananews.com/articles/424315.02.2006.
9. http://www.easttime.ru/news/kyrgyzstan/demograficheskaya-statistika-kyrgyzstana/7339
10. Дарский Л.Е. Формирование семьи. – М. : 2005. – С. 432. Хрустинская О. М. Брак на конвейере времени. //Журнал. «LюMON». 2009.
11. Крюкова Д.А., Лысак Л.А., Фурса О.В. Здоровый человек и его окружение. – Ростов – на-Дону, «Феникс». 2003.

УДК: 81, 282 (575.2)

Куцева В.
veronikakutseva@rambler.ru
Образовательный комплекс Илим-Ош

ОБУЧЕНИЕ ГОВОРЕНИЮ: ОБЩИЕ ПРОБЛЕМЫ И РЕШЕНИЯ

TEACHING SPEAKING: GENERAL PROBLEMS AND SOLUTIONS

Аннотация: *В данной статье раскрывается термин "говорение" и его значение в преподавании языка, а также рассматриваются общие проблемы и решения при обучении говорению*

Abstract: *The given article shares definition to what speaking is, reveals its importance in teaching the language and discusses general problems and solutions in teaching speaking process*

Ключевые слова: *говорение, навык говорения, традиционное обучение, коммуникативное общение, эффективное устное взаимодействие*

Key words: *speaking, speaking skill, traditional teaching, communicative interaction, effective oral communication*

Говорение является одним из важнейших и основных навыков, которое приоритетно для развития в целях успешного устного общения. Посредством говорения люди узнают о происходящем в мире. Имея развитый навык говорения, изучающий язык сможет свободно обмениваться информацией, получать и отправлять необходимые данные посредством устного общения. Говорение - это огромный и сложный процесс построения и распространения несущих значение единиц через использование вербальных и невербальных символов в различных контекстах.

Совершенствование навыка говорения является приоритетным для многих изучающих иностранный язык. Зачастую изучающие язык оценивают свои успехи исходя из приобретенного умения устного общения. В самой сути общения и устного взаимодействия говорение становится целенаправленным, иначе говоря, оно используется для достижения определенных целей в итоге общения, выражает желание или возможность дальнейших действий, ведет к рассмотрению или решению определенных задач или для установления социального партнерства, отношений, общения и др. Отсюда следует, что говорение - это навык, играющий главенствующую роль для изучающих иностранный язык вообще, а в частности - английский как иностранный язык.

Навык говорения является языковым умением для поддержания и развития дальнейшего общения, особенно при изучении английского языка, но также говорение - самый трудно развиваемый навык. Согласно Кайи [2], говорение зависит как от лингвистического мастерства, так и от методологии его преподавания. Под лингвистическим мастерством подразумевается структура языка и его содержание. Обучение говорению совершенно отличается от обучения слушанию, чтению, письму.

Оно требует формирования привычки так как является подлинным средством общения, также говорение относится к продуктивным навыкам (или умениям). Именно поэтому оно должно практиковаться и развиваться так часто, как это возможно.

В традиционном обучении практика разговорной речи зачастую сводится к речевой зарядке, где один человек задает вопросы, другой на них отвечает. Вопросы и ответы строго структурированы и предсказуемы. часто с одним правильным возможным ответом. Целью таких речевых зарядок может быть только демонстрация умения задавать и отвечать на вопросы.

В противопоставление традиционному обучению целью настоящего коммуникативного общения является итог, решение поставленной задачи, такой как, например, развить телефонный диалог с получением той или иной информации, или выражение мнения по поводу поставленной проблемы. При коммуникативном общении участники высказываются, не зная, что впоследствии может сказать собеседник. Аутентичное коммуникативное общение включает в себя так называемый информационный разрыв, т.е. когда участники обладают информацией, которая есть только у них, но не у собеседника. В добавок, для того, чтобы выполнить поставленную задачу, участники такого общения могут обращаться друг к другу за дополнительными пояснениями в целях четкого понимания полученной информации.

Изучающие иностранный язык, стремящиеся приобрести хорошие устные навыки, могут столкнуться с так называемыми внутренними и внешними проблемами. Внутренне это могут быть такие чувства, как тревога. Они могут неохотно использовать изучаемый язык, так как будут бояться сделать ошибки, может появиться чувство дискомфорта при использовании языка, так как "он (иностранный язык) лишает их возможности обычного, привычного способа общения" [4]. Следовательно, преодоление таких сложностей должно стать основной задачей для преподавателей английского языка и, для разработки и обеспечения руководства по преподаванию английского языка. Для успешного развития компетентных "говорящих" на английском языке, преподаватели языка не должны забывать о проблемах, которые могут возникнуть в процессе обучения и изучения английского языка как иностранного,помнить о применении различных видов деятельности, дающих возможность изучающим язык практиковать его больше и шире.

Природа говорения как навыка. Что такое "говорение"? Говорение - это интерактивный процесс поставки значений, вовлекающий в себя производство, получение и обработку информации. Его форма и содержание зависят от контекста, при котором происходит процесс, включая самих участников, их опыт, физическое окружение и цели общения как такового. Говорение почти всегда происходит спонтанно, открыто и вовлеченно. Но, как бы то ни было, речь не всегда непредсказуема. Навык говорения требует от субъекта (здесь изучающего язык, прим.автора) не только знаний о том, как использовать специфические моменты языка, такие как грамматика, произношение или словарный запас (лингвистическая компетенция), но также понимания когда, зачем и как "производить" язык (социолингвистическая компетенция) [5].

Обучение языку включает способность составлять правильные предложения, а также понимание того, какое предложение или его части подходят под определенный контекст.

Мы пользуемся говорением для общения друг с другом. Эффективное общение подразумевает лучшее понимание себя и других, так как общение - это непрекращающийся процесс выражений, интерпретаций и переговоров. Возможности для общений бесконечны и состоят из систем знаков и символов [7]. В общении участвуют отправитель, получатель, посредник. Можно сказать, что, как слушатели, так и говорящие, взаимодействуют путем дачи ответов на услышанное или слушаемое. В общем, те субъекты, которые "сталкивают" других посредством устного общения, имеют определенные цели, которых хотят достичь, в основе которых и стоит это общение.

Устная речь - первичное явление. Мы говорим больше, чем пишем. Именно поэтому языку должны обучаться изначально через развитие речи. Учиться говорить на иностранном языке - это такой процесс, где необходимо как знание самого языка, так и знание как его (язык) применить. В процессе развития говорения учитель обязан обеспечить изучающих язык определенной степенью грамотности и беглости при понимании, реагировании и выражении мыслей на изучаемом языке.

В чем состоит обучение говорению?

Говорение - "процесс построения и обмена значений через использование вербальных и невербальных символов, при разнообразных контекстах". Говорение является ключевой частью в процессе обучения и изучения иностранного языка. Несмотря на его величайшую значимость, развитие навыка говорения в течении многих лет недооценивалось и преподаватели английского языка продолжали обучать говорению только через тренировочные упражнения или запоминание диалогов, речевых структур.

Как бы то ни было, в современном мире возникла острая необходимость пересмотра целей обучения говорению, так как оно должно концентрироваться на развитии коммуникативных компетенций изучающих язык, потому что только в этом случае они (изучающие язык) смогут выражать себя и научатся следовать социальным и культурным правилам в каждом из коммуникативных обстоятельств при изучении языка.

Что же подразумевается под термином "обучение говорению"? А это обучать изучающих английский язык правильно:

-произносить звуки и звуковые сочетания;

-использовать ударение слов, интонацию и ритм иностранного языка;

-выбирать подходящие по контексту, социальной ситуации, аудитории и тематике разговора слова и предложения;

-организовывать свои мысли в значимой и логической последовательности;

-использовать язык как средство выражения ценностей и суждений;

-использовать языковые структуры быстро и уверенно, с меньшим количеством неестественных пауз, что именуется беглостью [6].

Как обучать говорению?

В настоящее время большинство лингвистов и преподавателей английского языка сходятся во мнении, что изучающие язык учатся говорить через так называемое взаимодействие. Коммуникативная методика и коллаборативное (совместное) учение являются лучшими спутниками такого взаимодействия. Коммуникативная методика сводится к обеспечению приближенных к реалиям ситуаций, для разрешения которых необходимо общение. Используя эту методику, преподаватели дают изучающим язык возможность общаться на целевом языке. Вкратце, преподаватели языка должны создавать в рамках учебного процесса атмосферу для подлинного, реального общения на целевом языке, продумывать задания и задачи для развития говорения как такового. Такой процесс происходит, когда изучающие язык взаимодействуют в группах в целях эффективного достижения поставленных задач.

Изучающие язык должны уметь делать четыре вещи с "новым" для них языком: подвергаться ему, понимать его значение, понимать его форму (как он устроен) и практиковать его [1].

Целью в классе должно являться не тотальная замена внешнего мира учебным процессом, но подвести учащихся к использованию внешнего мира для изучения языка [3]. Хотя привнесение внешнего мира в учебный процесс может быть невозможным в контексте преподавания языка, преподаватели могут подготовить изучающих к дальнейшему самостоятельному изучению языка в аутентичной (натуральной) среде. Конечной целью не может быть подготовка изучающих к беглому использованию языка. Конечная цель - подготовить изучающих, которые могут использовать свои языковые навыки в реалиях современного мира, отвечающие собственным запросам функционирования на английском языке. Изучение языка может быть успешным только

через натуральный процесс, который действует только когда человек вовлечен в процесс использования языка для общения. Следовательно, коммуникативная способность (внутри или вне класса) является важной составляющей общего процесса обучения.

Литература

1. Harmer, Jeremy. 1998. How to Teach Language: An Introduction to the Practice of English Language Teaching. Addison Wesley Longman Limited.
2. Kayi, Hayriye. 2006. Teaching Speaking: Activities to Promote Speaking in a Second Language. University of Nevada. The Internet TESL Journal, Vol. XII, No 11, November 2006.
3. Krashen, Stephen. 1987. Second Language Acquisition. New York. Oxford.
4. Nascente, R. 2001. Student anxiety. English Teaching Professional.- pp. 18-20
5. Nunan, David. 1999. Second Language Teaching and Learning. Boston, Massachusetts. Heinle & Heinle Publishers.
6. Nunan, David. 2003. Practical English Language Teaching. NY: McGraw-Hill.
7. Savignon, Sandra J. 1983. Communicative Competence: Theory and Classroom Practice, Texts and Contexts in Second Language Learning. Urbana. Addison Wesley Publishing Company, Inc.

УДК: 821.512.154:398.22:2

Маданова К.Ж.
e-mail: missKuzya@ mail.ru
Ош мамлекеттик университети

«МАНАС» ЭПОСУНДАГЫ АТ КОЮУГА БАЙЛАНЫШКАН ИШЕНИМДЕРДИН ЭПИКАЛЫК МОТИВ КАТАРЫ БЕРИЛИШИ

NAMING IN THE EPIC "MANAS" BEARING IN MIND THE EPIC MOTIFS

Аннотация: *Макалада “Манас” эпосундагы кыргыздардын ат коюуга байланышкан ишенимдери жөнүндө сөз болот.*

Аннотация: *В статье рассматриваются верования кыргызов о имя наречении в эпосе “Манас”.*

Abstract: *This article discusses kyrgyz believes about giving names in the epos "Manas".*

Ачкыч сөздөр: *“Манас” эпосу,ислам,тектеш, жөрөлгөлөр*

Ключевые слова: *Эпос “Манас”, ислам, родственные,традиции*

Key words: *The epic "Manas", Islam, family, tradition*

Бизге кыргыздар ислам дининен мурда эмнелерге ишенип, эмнелерге сыйынышып келгенин билүү үчүн «Манас» эпосу көп кызыктуу материалдарды берет. «Манас» эпосунда кыргыздар ислам динин кабыл алганга чейин шамандык түшүнүктө болгондугун жана ислам динин кабыл алгандан кийин да шамандык түшүнүктөрдү сактап калгандыгын көрсөткөн материалдар көп. Бул маселе балага ат коюудан ачык көрүнөт.

Тектеш түрк тилдүү элдердин түшүнүгү боюнча балага ат коюу чоң маниге ээ болот жана коюлган ат адамдын келечектеги тагдыры үчүн магиялык таасир тийгизет. Орто Азия элдеринде балага атты аксакал карыя же уруунун аксакалы койгон адат кийинки убакка чейин сакталып калгандыгы белгилүү. Мындай жөрөлгө - жеке түрк элдеринде эмес, жер жүзүндөгү элдердин көбүнөн кезиккен орток көрүнүш. Байыркы

индиялыктар коюлган ат адамдын тагдырына таасирин тийгизет, адамдын кадыр-баркка жетиши ага коюлган ысымга көз каранды деп ишенишкен. Адамдардын ушул байыркы көз караштарына ылайык, «Манас» трилогиясында да каармандардын келечек тагдырына байланыштуу өтө маанилүү учур катары ат коюуга зор көңүл бурулат. Эпосто оң каармандарга өзүнө ылайыктуу жакшы ат коюу кыйын экени, элдин катуу кыйналганын баяндоо эпостордо туруктуу мотивдерден.

Ат коюңар деп айтып,
Ак сакал Жакып кеп айтып.
Көптүн келди кашына,
Ат асмандан дечү эле.
Жакшы ат коер бекен деп,
Көзүн салып бай Жакып.
Аяк менен башына,
Отурган эрлер дегдеди.
Оозуна бир ат келбеди,
Ат кое албай алдырап.
Акылмандын баарысы,
Карап турду жалдырап [1,86].

Балага ат коюунун мындай татаалдыгы жаңы төрөлгөн балага карата байыркы түшүнүккө, ишенимге ылайык чыккан. Жогоруда жаңыдан төрөлгөн бала, байыркы адамдардын ишениминде, мурдагы өлгөн ата-бабалардын бирөө, же тотемдик атанын кайрадан кубулуп жарык дүйнөгө келүүсү катары караларын көрөбүз. Албетте, мындай учурда балага көрүнгөн эле киши ат коё бербеши, байыркы баёо адамдардын түшүнүгүнө ылайык атайы жаралган «көзү ачык» адамдар гана ага жарамдуу болушу мыйзам ченемдүү.

Түрк-монгол элдеринин эпосторунда балага эпикалык салтка ылайык кайыбынан пайда болгон касиеттүү карыя, же керемет күчтүн ээси укмуштуу жаныбар коёт (бул экөө тең түпкүлүгүндө биз жогоруда эскерип келе жаткан тотемдик колдоочу ата-бабанын өздөрү болот), Түштүк Сибирде жашаган түрк элдеринин башка эпосторунда тоо-токой, жер-суунун ээси эсептелген карыя башкы каармандын өзүнүн өтүнүчү боюнча көктөн түшүп, же токойдон чыгып келип ага ат коёт. Демек, Жакып баласына ат коюларда: «Ат асмандан дечү эле», - деп кандайдыр бир кереметти алдын-ала күтүшүн ушул ишенимдин чагылдырылышы катары карасак болот. Түштүк Сибирдеги түрк элдеринин эпосторунда кайыбынан пайда болгон касиеттүү карыя адатта балага ат гана койбостон, мине турган атын да белгилейт, эгер бала жетим өсүп, ата-энесинин кимдигин билбесе, аларды да көрсөтөт.

Буга караганда Манаска төмөнкүдөй формада аттын коюлушу өтө байыртадан келе жаткан традициялык көрүнүштөрдөн:

Мен коёюн атын деп
Дубана сүйлөп калганы.
- Ат коюңуз акыр, - деп
Адамдын бары чуу этти.
- Аты болсун Манас деп,
Алда таала сактасын.
Ар балаадан калас деп .
Бата кылды баарысы,
Жашы менен карысы [1,87].

Келтирилген мисалдардан Орто Азияда жашаган түрк элдеринин эпикалык чыгармаларында балага ат койгон, кээ бир чыгармаларда (Алпамыш) укмуштуу күч-кайрат, жоо жарак, ат-тон берген бул карыя (анын түпкү теги тотемдик ата-бабага жатарын жогоруда көргөнбүз) мусулман дининин ыйыктары менен алмаштырылганын көрөбүз. Ошентип, тектеш элдердин эпикалык чыгармаларындагы түпкүлүгүндө бери

булактан тарап чыккан ушул персонаждардын (касиеттүү карыялардын) образынын эволюциясы көрсөтүп тургандай, Манаска, ошондой эле Алмамбет, Сейтек ж.б. «Манас» эпосундагы каармандарга кайыбынан пайда боло калып ат койгон карыя кийинки айтуучулар тарабынан Кызыр ж.б. мусулман ыйыктары катары сүрөттөлсө да, ал ага чейин эле эпосто орун алып келе жаткан персонаж түпкүлүгүндө тотемдик колдоочу болуп саналат. Ал кийин гана трансформациялашуу жолу менен мусулман ыйыктары менен алмашыла баштаган [3,105].

Мусулман дининин таасири болбогон, шамандыкты сактаган элдерде балага ат башкача коюлган. Байыркы якуттарда кичине чагында берилген ат сакталып калбаган. Мергенге чыгып ок атып, жигит болуп ишке жараганда гана чыныгы ат коюлган. Мындай жигит болгондо ат коюу Канадада жашаган индеецтерде да бар.

С.Каралаевдин вариантында Манаска адеп ат коюлушуна байланыштуу кызыктуу факты жолугат.

Бичик чийип ат коюп,
Манастын атын бурмалап.

«Чоң жинди» деп ат коюп, - деп алгач башка ат коюлат[1,55]. Манас жаңы төрөлгөндө Акбалта карыя Жакыпка сүйүнчүлөп барып, келечекте Манастын «белге таңуу кылуучу» эр бала болорун билип:

Уламадан кеп уктум,
Аты Манас эр чыгып,
Бээжиндин каны Эсенкан,
Бул кыргыздын журтунан,
Бала издедим деп уктум.
Аты «Манас», жалы бар,
Жан издедим деп уктум.
Абайлагын бай Жакып,
Кырк үйлүү кыргыз чогулуп.
Капанын баарын жоёлу,
Кыргыздын бары чогулуп.
Кызыр чалган көк жалды,

Азырынча «Чоң Жинди» атка коёлу», - деп күн мурунтан эскертет [1,55]. Манастын чын аты душмандардан минтип жашырылып, бурмаланып, «Чоң Жинди» аталышы да түпкүлүгүндө байыркы тотемдик ишенимге барып такалат. Адамдын ысмы аны башка адамдардан ажыратуу үчүн шарттуу түрдө алынган белги гана эмес, анын чыныгы касиетин көрсөткөн жаны да болуп саналат.

Көрүнүп тургандай, адамдын чыныгы аты (жашыруун аты) анын тотеминин аты менен аталат. Өз учурунда тотем - адамдын муундан-муунга кайталанып өтүп келе жаткан куту (жаны). Демек, адамдын чыныгы атын билүү аркылуу анын тотеми эмне экенин (б.а., жаны эмнеден турарын) билип алууга болот. Натыйжада, байыркы адамдардын баёо түшүнүктөрү боюнча, адамдын ошол тотемин колго түшүрүп алуу аркылуу ал адамга ар түрдүү таасир этүүгө болот (өлтүрүп коюуга чейин). Ошондуктан тотемдик атты жат адамдарга билгизбей өтө бекем жашырып жүрүү - шарт. Мунун фольклордо чагылдырылышынын ачык мисалын, эпостун архаикалык белгилерин өтө көп сактап калган «Эр Төштүктөн» көрсө болот. Жер астына түшүп кеткен Төштүк ар кандай укмуштуу кыйынчылыктарга туш келип, анын баарын жеңип чыгат да, бирок өзү Чоюн-Кулак алптан оңой эле жеңилип калат. Ага каршы күрөшкөндө күчү жетпесине көзү жеткенден кийин айла-амалга өтөт. Күлайым, Быйты күндөрдүн жардамы менен Чоюн – Кулактын баласынан башка эч кимге айтылбас сырын амал менен айттырып угуп, анын жаны жети кара кучкач экенин билет. Жети кара кучкач колуна тийгенден кийин Төштүк Чоюн-Кулакты оңой эле жеңет.

«Маناста» да, Саякбайдын варианты боюнча, Манас чоңоюп душманга каршы аттанууга күчү келмейинче Чоң Жинди деп атын жашырып жүрүшөт. Манастын атын

өзгөртүп коюунун себеби Манас чоңойгуча калмактар билип койбосун деп жашырыш үчүн койгон. Бирок бул ат коюуда байыркы түрктөрдүн эр жеткенде башка ат койгонунун калдыгы бар. Көпчүлүк түрк элдеринин эпосторунда баатыр бала биринчи жолу баатырдык жасаганда ошонусуна ылайык, же келечекте аткаруучу ишинин мүнөзүнө карап ага ат коюлган. Эпостук ушул салттарга ылайык Манас өзүнүн чыныгы экинчи атына Ошпурга баргандан кийин өткөнүн айрым варианттардагы фактылар кабар берет. Койчу Ошпур:

Астыга келген ал балдар
Манастап уран чакырат.
Уулуңдун аты Чоң Жинди,
Мунун Манас атын ким билди?
Козуну балаң союптур,
Кырк бала түгөл жыйылып,
Муну Манас атка коюптур, - деп бай Жакыпка арызданып келет [1,68]. Манастын Ошпурга барганда өз атына көчүшү мурдатан келе жаткан традициялык мотивден болуш керек. Анткени Манастын Ошпурга барышында эр жеткендесыноодон өтүүнүн изи жатат. Ал Ошпурга келгенде касиеттүү колдоочусу көк бөрүгө жолугат, андан келе жатып душманы менен алгач кагылышып, жеңип чыгат. Демек, анын Чоң Жинди аты калып, Манас деген атка конушу этнографиялык, эпостук салт боюнча ушул кезге туура келет. Башка бир катар фактылар да ушул учурдан тартып анын аты Манас деп элге тараганын белгилеп турат. Манас Ошпурдан келе жатып жер коруган калмактар менен чабыша кетиши кол курап, куралдуу, кадимкидей урушка алып келет. Жоого аттанган ар уруудан куралган кыргыз колу бирдиктүү кандай ураан менен чыгарын билишпейт. Ошондо Манастын өзү «Манастап» ураан чакырып, жоого чабуул коюп жөнөп калат, калган эл да анын артынан «Манастап» ураан чакырып жоого кирет. Демек, Манасты эл биринчи жолу ушул биринчи эрдик ишинде башчысы катарында таанып, анын атын өздөрүнүн урааны кылып көтөрүп чыгышат. Атап айтканда, анын ушул мезгилден тартып «Манас, Манас болгону, Манас атка конгону» башка жерлерде да эскерилет. Ошентип, Манас каармандык иштерине карата кийин атайы тандалып коюлган ысымы экендиги талаш туудурбайт. Азыркы кыргыз тилиндеги, ал тургай, алтай тилдеринин чоң тобундагы сөздөрдөн анын эмне деген маниге ээ экендигин ачык айтуу кыйын болсо да, өз учурунда ал сөздүн мааниси кыргыздар үчүн толук түшүнүктүү болсо керек. Эпостун бүгүнкү тексттери анын кандайдыр бир магиялык касиетке ээ же өтө жогорку титулду, наамды, адамдык сапатты билдирген сөз экендигинен кабардар кылат.

Анда Чубак эмне дейт:
Аты да Манас турбайбы,
Заты да Манас турбайбы,
Өзү да Манас турбайбы.
Сөзү да Манас турбайбы [1,308-309].

Бул мисалдарга Манастын аты укмуштуу касиетке ээ ысым катары өзү туула электе кытайлардын даңзасына жазылышын, Манас Каныкейге күйөөлөп барганда өзүнүн атын кандайдыр өзгөчөлөнгөн ат катары сыймыктануу менен билдиришин, революцияга чейин (ал тургай, азыр да) кыргыздар баласына: «оор ат, бала көтөрө албай майып болуп калат» - деп, «Манас» деген ысымды балдарына коюшпай келгенин кошууга болот. Келтирилген мисалдардын бардыгы тең «Манас» деген кандайдыр магиялык касиетке ээ ат экенин, аны өзүнө ысым катары алып жүргөн адам элден өзгөчө сапатка ээ болорун көрсөтүп турат. Окумуштуулар «Манас» ысымынын этимологиясын будда дини аркылуу санскрит тилинен кирген сөз катары карап жүрүшөт да, ал кеңпейил, эржүрөк, даанышман, акылман деген маанилерди туюнтат. Чыгыштан Батышка, Түштүктөн Түндүккө кеткен дүйнөлүк улуу жолдордун тоомунда жаткан Орто Азия жана Казакстан илгертен эле диний баалуулуктарды алмашуучу жай болуп келген. Дал ушул жерде буддизм,

христианчылык жана ислам бет келишип, жанаша жашаганын эске алсак, анда кыргыздарга будда дининин тараганы жана өз таасирин тийгизгени закон ченемдүү [4,54].

Адабияттар

1. Манас. 1-к. (С. Орозбаковдун вар.). – Ф.1978.
2. Манас. 1-к. (С. Каралаевдин вар.). – Ф.1984.
3. Сарыпбеков Р. «Манас» эпосундагы баатырдык мотивдердин эволюциясы. – Ф. Илим.1987.
4. Табышалиева А. Вера в Туркестане. – Б.: 1993.

УДК: 821.512.154:398.22:2

Маданова К.Ж.
e-mail: missKuzya@ mail.ru
Ош мамлекеттик университети

«МАНАС» ЭПОСУНДАГЫ КЫРГЫЗДАРДЫН БАЙЫРКЫ ДИНИЙ ИШЕНИМДЕРИНИН ФОЛЬКЛОРДУК МОТИВ КАТАРЫ КЕЛИШИ

“MANAS” EPIC ANCIENT RELIGIOUS COMING FOLK MOTIVE

Аннотация: *Макалада “Манас” эпосундагы кыргыздардын байыркы диний ишенимдери жана Умай эненин культу жөнүндө сөз болот.*

Аннотация: *В статье рассматривается архаические верования кыргызов и культ матери Умай в эпосе “Манас”.*

Abstract: *The article deals with the archaic believes of Kyrgyz and Umai ene's culture in the epos “Manas”.*

Ачкыч сөздөр*:Умай эне, мифтер,жентек,диний ишеним*

Ключевые слова: *Умай эне, мифы религиозная вера*

Keywords: *Nursery myth, zhentek, religious faith*

«Манасты» изилдөөчүлөрдүн бизге белгилүүлөрүнүн бири – казак окумуштуусу Чокон Валиханов. 1904-жылы Санкт-Петербургда орус тилинде жарык көргөн Чокон Валихановдун (1835-1865) «Жунгария очерктери» аттуу эмгеги Манас таануу илиминин алгачкы «төл башы» болуп эсептелет. Аталган «очерктерде» Ч. Валиханов өзүнүн «Манас» эпосу жөнүндөгү алгачкы илимий баайкоолорун ортого салган. Казак окумуштуусу: «*Манас» кыргыз мифтеринин, жомокторунун, легенда-санжыраларынын энциклопедиялык жыйнагы. Бул кучак жеткис эпопеяда кыргыздардын турмуш образы, салт-санаасы,адеп-ыйманы, географиясы, диний жана медициналык түшүнүктөрү, эл аралык мамилелери чагылдырылган*» деп таамай баа берген [3, 112-113]. Бул чындыкка ылайык берилген илимий аныктамада кыргыздардын дини жөнүндө да айтыла кеткен. Аны кыргыздардын азыркы дини ислам жөнүндө гана деп түшүнүү жаңылыштык болор эле. Эпос кыргыздардын байыркы диний ишенимдери жөнүндө да баалуу маалыматтарды өзүнө камтып турат. Биз өзүбүздүн ушул чакан макалабызда кыргыздардын рухий маданияты болгон байыркы диний ишенимдери, түшүнүктөрү тууралуу сөз кылууну максат кылдык.

«Манас» эпосунда кыргыздар ислам динин кабыл алганга чейин шамандык түшүнүктө болгондугун жана ислам динин кабыл алгандан кийин да шамандык түшүнүктөрдү сактап калгандыгын көрсөткөн материалдар көп. «Манас» эпосунун варианттарынан аялы бала төрөбөгөн кыргыздар мазарга, куттуу жыгачка, ата-бабалардын күмбөзүнө барып, бала тилеп сыйынганын көрөбүз. Радловдун варианты боюнча Жакып

аялы Чыйырдыны «Бул Чыйырдыны алганы, жайы-кышы он төрт жыл, бул мазардуу жерге сыйынбайт, бу амалдуу жерге оонабайт, бу арашандуу жерге түнөбөйт», - деп жекирип урушат. Ал эми Сагымбай Орозбаковдун вариантында мазарга барып:

«Көздөн жашы төгүлүп,
Бир кудайга зар айтып.
Пил баштаган нар айтып,
Мойнуна куржун салынып.
Мазарды көрсө Жакыпбай,
Баркырап ыйлап жалынып» [6, 16].

жер-сууга сыйынгандан кийин гана Чыйырдынын боюна бала бүткөн. Демек, мазарга, жер-сууга сыйынуу жердин, суунун ээси бар деген шамандык түшүнүктү көрсөтөт. Мазарларга же ата-бабалардын күмбөзүнө барып сыйынуу байыркы доордон бери келген ата-бабалардын культун сыйлоо расмиси болуп саналат.

Манастын төрөлүшүндө тотемдик ишенимдердин жалаң гана жан-жаныбарларга байланышкан үлгүлөрү чагылдырылбастан, башка түрлөрүнүн да дээрлик көпчүлүгү камтылат. Мисалы, Тоголок Молдо, Молдобасан Мусулманкулов, Багыш Сазановдун варианттарында касиеттүү аксакал адамдар берген ак алмадан Чыйырдынын боюна бүтүп, Манас туулат.

Жеген мөмөдөн, жемиштен боюна бүтүү да дүйнө элдеринин фольклорунда эң кеңири тараган мотивдерден. «Манас» эпосунда бул мотив элдин кийинки ишенимдерине, диндик көз караштарына ылайыкташып улам өзгөрүүлөргө туш болгон. Мисалы, Молдобасан Мусулманкулов менен Тоголок Молдонун варианттарында алманы түшкө кирген касиеттүү карыя (ал түпкү теги тотем менен байланышкан карыя) берсе, Багыш Сазановдун вариантында анын ордун кыргыз элинде кийин кабыл алынган мусулман дининин ыйыктары - Меккенин шайыктары ээлейт. Алгачкы учурунда Чыйырдыга шайыктар эмес, Баба дыйкан өзү бергенин башка материалдар менен салыштырганда көрүү анча кыйынчылык туудурбайт. Экинчиден, ал кандайдыр бир бөтөн адам эмес, анын касиеттүүлүгү багбанчылык, дыйканчылык, башкача айтканда, өсүмдүктөр менен байланышкан. Ал эми бойго бүтүү эмне үчүн мөмө-жемиштер, дан ж.б. өсүмдүктөр менен байланышкандыгы жөнүндө этнографтар өсүмдүктөргө сыйынуунун жана деги эле, өсүмдүктөрдүн негизги өзгөчөлүгү болуп алардын түшүмдүүлүгү экендигин белгилешет. Эч бир жаныбар миңдеген мөмө берген дарак менен теңдеше албайт. Ошентип, дарактын көп мөмөлүүлүгү магиялык түрдө анын мөмөсүн жеген адамга өтөт деген ишеним жетекчиликке алынат. Демек, мөмөнү өсүмдүктүн касиеттүү ээси (кудайы) - Баба дыйкандын бериши мусулман шайыктарына салыштырганда тарыхый жагынан да, логикалык жагынан да шек туудурбайт [10, 80-81]. Жогоруда белгиленип кеткендей, С.Орозбаковдун вариантында мазарга сыйынуу да, ак сакал карыянын алма бериши да – экөө тең учурайт. С. Орозбаков акыркы улуу манасчылардын бири болгондуктан, алма берген карыянын ак селдечен болуп калышы да кокусунан эмес. Ал эми исламга чейинки мезгилде салтанаттуу ардактоонун, сыйынуунун обьектилери (тоолор, чокулар, булактар, дарактар, үңкүрлөр ж.б.) бара-бара «алла-таалага» сыйынууга айландыруу максатында курандын персонаждары жана исламдын башка тарапкерлери - пайгамбарлар, олуялар, көрөгөчтөр ж.б. менен бириктирилгенин, ошентип, Орто Азиянын бүткүл аймагын «алла-тааланын» ысымдары менен байланышкан сан жетпеген мазарлар каптаганын эске алсак, С.Орозбаковдун вариантында бай Жакып сыйынган мазардын ошондой «ыйык» мазарлардын бири болуп калышы да толук ыктымал [9, 19] . Тектеш түрк тилдеринде сүйлөгөн элдерде бала төрөлөр убакта атасы сыртка кетип калары да белгилүү. «Манас» эпосунда Манас төрөлөрдө Жакып сыртка, малына кетип калат. «Манас» эпосунда баланын төрөлүшүнө жараша жасалган дагы бир эски шаманисттик үрп-адаттардын бири отко жана очокко сыйынуу болуп саналат. Бала жерге түшкөн соң аялдар, эркектер чогулушуп жентек беришкен.

«Чыгарып алып эмчекти,

Чакырып журтка бериптир.

Сегиз бээ союп жентекти» - деп Манас төрөлгөндө абдан чоң жентек берилгендиги айтылат [6, 61].

Кыргыздарда жаңыдан бала төрөлгөндөн кийин баланын энесине куда-сөөктөрү, достору жентектеп мал, кийим, тамак-аш алып келишкен. Жентектеп келгендер баланы көрүндүк берип көрүү үрп-адаты бар. Аялдар жентек жегенден кийин бир чуңкур казып, жентектен калганын капка же баштыкка салып жерге көмөт. Бул баланы коргоочу Умай энеге кылган курмандык болуп саналат. Умай эне «Манас» эпосунда баланы сактоочу, эне менен баланы коргоочу, баланын төрөлөрүнө жардам берүүчү дух катары көрсөтүлөт:

Тарткандардын баарысы,
Талыкшып колу тиш болду.
Умай эне периште,
Урду келип баланы.
Урганына чыдабай,
Ужутту көздөй барганы –

деп, Умай эненин образы Манастын төрөлгөнүнө жардам берген колдоочу күч катары эсептелинет. Умай эне культу - байыртадан бери келе жаткан культ. Энисей-Орхондо жашаган чыгыш түрктөрдө, байыркы кыргыздарда Умай түрк урууларынын сактоочусу, түрктөр сыйынган кудай болгон. Ошондуктан алар адамга Умай жакшылык алып келет, жеңишке жеткизет, жаман нерселерден сактайт деп ойлошкон. Умай эне жөнүндөгү ишенимдер Сибирдеги бир катар калктардын - алтайлыктардын, хакастардын, шорлордун, телеуттардын, тофалардын, тувалыктардын диний-мифологиялык системасында орун алган. Алар Умайдын ар бир адамды сактап, коркунучтуу духтарды жаңы төрөлгөн наристелерге жолотпой кубалап турган кудай катары санап, бала төрөлгөндөн баштап Умай эненин кароосунда болот дешкен[4, 121]. Алтайлыктар Умай эненин күмүш чачтуу, жаш сулуу аял келбетинде элестетишкен.

Кыргыздар Умай эне мол түшүм берип, малдын башын көбөйтөт, үй-бүлөнү, балдарды колдоп коргойт деп ишенишкен. Умай энеге эмчи-домчулар жаш балдарды төрөтүүдө же дарылоодо «менин колум эмес, Умай эненин колу» деп жардам сурап кайрылышкан. Жаш балдарды, ал тургай, чоңдорду деле бир жакка жөнөтүп жатып байбичелер: «Умай энеге тапшырдым», - деген сөздөр менен узатышкан. Кыргыздар эгин түшүмдүү, мал чыгашасыз болгон жылдары «Умай эненин эмчегинен сүт агат» дешкен[1, 293-294].

Умай эненин милдети көбүнчө бешиктен баланы жаман духтан, жаман аластан сактоо болуп саналат. Умай эне ар дайым баланы сактап, ага камкордук кылат. Кыргыздын аялдары баланы жуунтуп жатканда: «мурун жаш балдардын бетин балдар уктап жатканда Умай эне жуучу», - деп айтышат. Жаңы төрөлгөн баланын этинин көгөрүп калганын же денесиндеги калын Умай эненин салган тагы деп эсептешет. «Умай эне чаап кеткен», калы бар бала бактылуу болот, «калдуунун карды ачпайт» дешет. Умай эне баланын энеси катары эсептелген. Түрк элдеринин түшүнүгү боюнча Умай эне көзгө көрүнбөй балага эмчегин берип, койнуна катып багат, колуна алып ойнотот, чоңойтуп өстүрөт. Алардын Умай энеге карата айткан дубасында бешикти бек карма деп тилешет. Өмүрүнүн узун болушу же өлүмгө учурашы Умай эненин балага көз салышына жараша болот делет. Ошондуктан кыргыздын аялдары баланы бешикке салганда: «Менин колум эмес, Умай эненин колу болсун, менин жолум эмес, Умай эненин жолу жолдосун», ал эми өзбек аялдары: «Менин колум эмес, Умай эненин колу баланы таштай, темирдей бек кыл», - дешет. Демек, бул сөздөр менен Умай эненин колуна баланын тагдырын өткөзүп берген ишеним байкалат [5, 67].

Ошентип, байыркы түрктөрдүн аял кудайы Умай эне акыркы мезгилге чейин бир гана Саян Алтай элдеринин эле эмес, Орто Азиянын элдеринин да ишенимдеринде жашап келген деп ишенимдүү айтсак болот. «Манаста» чагылган эне культу эпикалык баатырлардын төрөлүшүндө өзүнчө идеализациялоочу милдет аткарып, аларды күч

катарында көрүнүшү эпостун байыркы катмарына жаткан шаманистик түшүнүктүн калдыгы, матриархалдык доордун жаңырыгы болсо, экинчи жагынан, көп элдердин оозеки чыгармаларында бир тек, бирдей типтеги роль ойногон мифтик образ экенин көрсөтөт [2, 147].

Айрым изилдөөчүлөр Умайдын образы ирандыктардын көлөкөсү тийген адам бактылуу болгон мифологиялык Хумай аттуу кушу менен генетикалык байланышта деп эсептешет [8, 547]. Сөздүктө да хумо деген сөз эки маанини берет:

1. феникс (жомоктогу бакыт алып келүүчү куш);
2. ак бүркүт [11, 340].

Биздин оюбузча, жогорудагы пикирдин да жөнү бар жана анын тамыры өтө тереңде катылгандай. Анда, ой жүгүртүп көрөлүчү.

Манас жоого бет алганда аны айрым жаныбарлар коштоп жүрөт:

Ажыдаар, жыланы,
Артынан сойлоп алыптыр.
Көсөө куйрук көк бөрү,
Көк жал эрдин жөкөрү.
Көтүнөн ээрчип алыптыр,
Алп кара куш арбайтып.
Асмандан бутун салыптыр [7, 340].

Бул жерде бизди кызыктырган нерсе - алпкаракуш. Ал жөнөкөй эле куш эмес, алпкаракуш аркылуу Умай эненин образы берилип, ал баатыр Манасты колдоп, коргоп тургандай. Манас эч качан жоодон жеңилбейт, анткени аны кудай аял - Умай эне өзү колдоп, коргоого алган.

Жогорудагылардан улам кыргыздар Умай энени бүркүт, куш түрүндө элестетишкен деп жыйынтык чыгарса болот. Буга элибиздеги жаңы үйлөнгөн жигитке «Куш боо бек болсун!» деп айтчу куттуктоо мисал боло алат. Тагыраак айтканда, жалпы эле аялзатын куш аркылуу сыпааттоо кыргыздарга мүнөздүү. Ошентип, «Манас» эпосунда жана кыргыз оозеки адабиятында байыркы убакта VIII-IX кылымдан берки Умай эне культунун сакталып калгандыгы «Манас» эпосунда Манастын төрөлгөнү байыркы убакта түзүлгөндүгүн дагы бир жолу далилдейт. Умай эне - байыркы чыгыш түрктөрдүн доорунан, байыркы кыргыздардын убагынан бери келе жаткан, түрк элдеринин арасына кеңири тараган культ. Мусулман дини аз тараган кыргыздардын арасында гана эмес, ислам дини кеңири жайылган өзбектердин ичинде да Умай эне культу сакталып калган. Умай эне культунун «Манас» эпосунда кезигиши, анын бир нече жерде аталышы эпостун байыркы убактарда түзүлүп, ислам дини кыргыздарга тарагандыгына карабастан өткөндөгү шаманистик түшүнүктөрдү сактап калгандыгын көрсөтөт.

Кыскача жыйынтыктай келсек, «Манас» эпосу ырасында эле Ч. Валиханов таамай белгилегендей, элибиздин өткөн турмушунун энциклопедиялык жыйнагы экендигине ынанабыз, аны биз өзүбүздүн макалабызда сөз кылган байыркы диний ишенимдердин эпостон орун алышы да тастыктап турат.

Адабияттар:

1. Абрамзон С.М. Киргизии и их этногенетические и историко-культурные связи. – Ф.:Кыргызстан, 1990.
2. Алиев С. «Манастагы» мифтик түшүнүктөр / Ала-Тоо. -№2. -1989.
3. Байгазиев С. Манастаануу. – Б.: Гүлчынар, 2010.
4. Байжигитов К. Кыргыз мифтери, уламыштары жана легендалары. – Ф.:Илим, 1985.
5. Мамытбеков З., Абдылдаев Э. «Манас» эпосун изилдөөнүн кээ бир маселелери. – Ф.: 1966.
6. Манас. 1- к. (С.Орозбаков). – Ф.:Кыргызстан, 1978.
7. Манас. – 4-к. (С.Орозбаков). – Ф.:Кыргызстан, 1982.
8. Мифы народов мира. Энциклопедия: в 2-х т. – М.: Рос. Энциклопедия, 1982.
9. Петраш Ю.Г. Тоо уламышы. – Ф.: 1991.

10. Сарыпбеков Р. «Манас» эпосундагы баатырдык мотивдердин эволюциясы. – Ф.: Илим.1987.
11. Таджикско-русский словарь. – М.: Государственное издательство иностранных и национальных словарей.1954.

УДК. 61.614.812

Мамажакып уулу Ч., Маматова Р.М.
Ошский государственный университет

АКТУАЛЬНЫЕ ПРОБЛЕМЫ ОКАЗАНИЯ ПЕРВОЙ МЕДИЦИНСКОЙ ПОМОЩИ ПОСТРАДАВШИМ ПРИ ДОРОЖНО-ТРАНСПОРТНЫХ ПРОИСШЕСТВИЯХ НА ПРИМЕРЕ ОШСКОЙ ОБЛАСТИ

ACTUAL PROBLEMS IN THE FIRST MEDICAL AIDING THE PERSONS WHO SUFFERED FROM ROAD-TRAFFIC ACCIDENTS IN THE EXAMPLE OF OSH DISTRICT

Аннотация: *В данной статье приведены результаты опроса жителей города Ош по изучению причин увеличения смертности при дорожно-транспортных происшествиях по Ошской области и даны рекомендации для решения данной проблемы.*

Abstract: *The article deals with the results of interviewing inhabitants of Osh on analyzing increased death rate causes as a result of road traffic accidents in Osh district and ways of solving this problem.*

Ключевые слова: *дорожно-транспортные происшествия, первая медицинская помощь, пострадавшие, свидетель, водитель, травма, смерть.*

Key words*: road-traffic accidents, first medical aid, casualties, a witness, a driver, injury, death*

Актуальность темы: С увеличением автотранспортных средств на сегодняшней день увеличивается и число аварий и несчастных случаев на дорогах. Несмотря на то, что автомобили в настоящее время оснащены современными средствами безопасности число дорожно-транспортных происшествий во всем мире не сократилось. Дорожно-транспортный травматизм уже не одни десятки лет остается неразрешимой проблемой во всем мире, в том числе и в нашей республике. В ДТП ежегодно погибнут миллионы людей, а многие из выживших становятся инвалидами. Люди погибают от асфиксии и полученных сочетанных травм, несовместимых с жизнью.

По данным Ошского областного управления статистики, в 2013году по Ошской области в результате ДТП погибли 170 человек, из них 138 мужчин, 32 женщины, а в 2014году погибли 188 человек, из них - 151 мужчина и 37 женщин. По городу Ош в результате ДТП в 2013году погибли 108 человек, из них 37 мужчин, 34 женщины, а в 2014 году - 83 человек, из них 57 мужчин, 26 женщин. Большинство из погибших составляют люди трудоспособного возраста, их процент составляет 70-75% погибших. При этом главной причиной смерти становится не само ДТП и полученные травмы, а неквалифицированная и неправильно оказанная первая помощь. Часто бездействия и низкая нравственная ответственность случайных свидетелей аварии становятся причиной смерти пострадавших.

Опять же статистика утверждает, что 20% людей погибает в аварии от травм, несовместимых с жизнью, 10% из-за задержки скорой помощи и 70% умирает от бездействия очевидцев. Поэтому особое значение приобретает своевременность и качество оказания первой помощи пострадавшим. Бездействие очевидцев или случайных свидетелей при ДТП в наших регионах связано с двумя причинами:

- низкой нравственной ответственностью граждан;

- с незаконными допросами их со стороны правоохранительных органов в качестве свидетеля.

Оказывать первую помощь пострадавшим могут кроме очевидцев и сотрудники ДПС, водители автотранспортных средств, проезжающих мимо. Однако уровень оказания первой помощи пострадавшим в ДТП ими в настоящее время является низким, что говорит о наличии существенных недостатков в системе их подготовки (Лысенко К.И. 2011г). Поэтому оказание первой медицинской помощи пострадавшим при дорожно-транспортных происшествиях является и остается актуальным на сегодняшний день

Цель: Разработать пути оптимизации медико-организационных мероприятий, обеспечивающих повышение качества оказания первой медицинской помощи пострадавшим при ДТП водителями и очевидцами.

Задачи:

- Изучить причину и характер дорожно-транспортных происшествий, произошедших на территории Ошской области и г. Ош.
- Провести анализ смертности при ДТП.
- Разработать и внедрить в необходимые нормативные документы автошкол, подготавливающих водителей специальные программы (часы) по оказанию первой медицинской помощи пострадавшим при ДТП.

Материалы и методы исследования: Для достижения поставленных задач, нами был проведен мониторинг, путем опроса и бланочного анкетирования простых жителей г. Ош. В анкету были включены следующие вопросы:

1. Как вы считаете, каковы причины увеличения ДТП в Ошской области?
2. В чем причина частых летальных исходов при ДТП?
3. Что вы предлагаете по улучшению качества оказания первой медицинской помощи пострадавшим при ДТП?

Из 100 опрошенных, 48 считает, что причина увеличения ДТП в нашем регионе – незнание правил дорожного движения, в первую очередь водителями, затем простыми пешеходами. 21 человек считает плохое состояние дорог и несоответствие их сегодняшним требованиям, 29 человек –халатное отношение сотрудников ДПС к своим обязанностям.

диаграмма №1

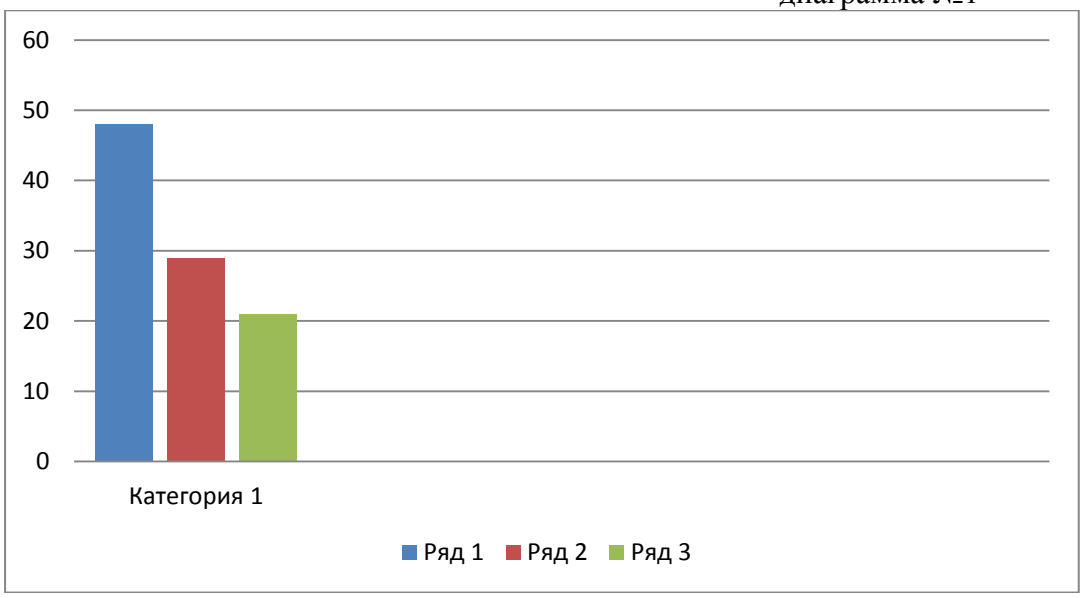

На второй вопрос ответили следующим образом: 65 из респондентов причиной смерти при ДТП считают бездействие и низкую нравственную ответственность очевидцев и свидетелей, 26 - несвоевременное оказание медицинской помощи, 9 ответили - «не

знаю». Из 65 человек, считающих причиной смерти бездействие водителей, 5- указали, что очевидцы просто не хотят оказать первую помощь из последующих нежелательных допросов со стороны правоохранительных органов (диаграмма №2).

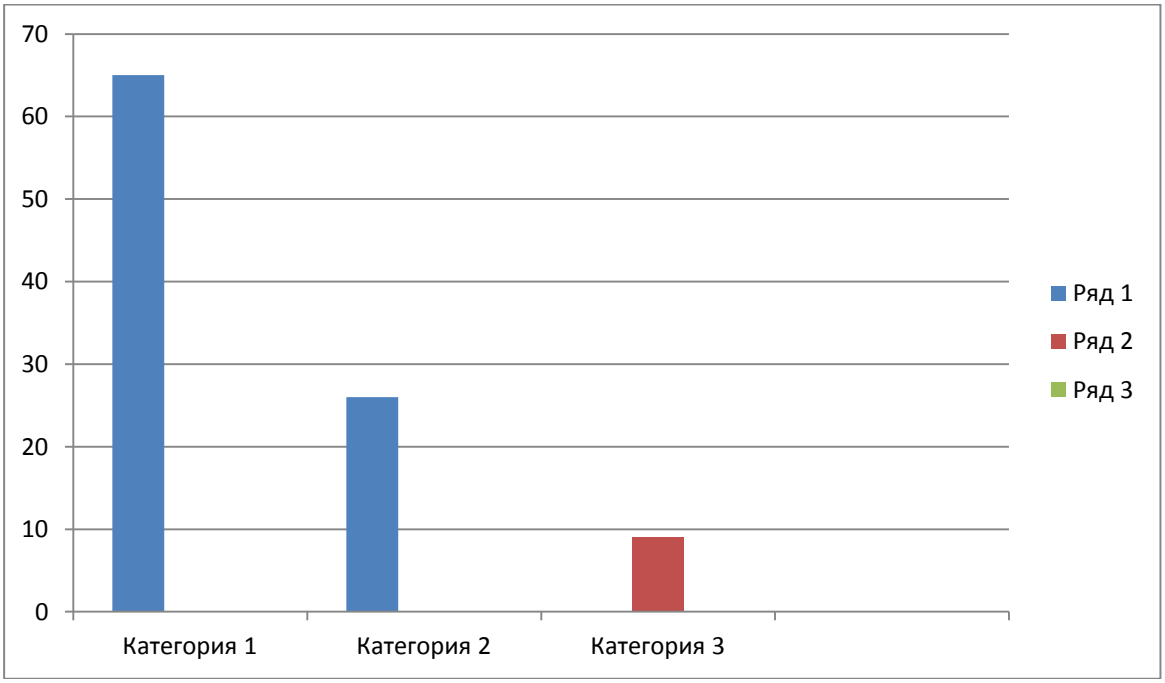

Бездействие свидетелей | несвоевр. оказание мед.помощи. | Не знаю

По третьему вопросу, большинство участников анкетирования по улучшению качества оказания первой медицинской помощи считают, в первую очередь, повышение медицинской грамотности водителей и населения по оказанию первой помощи при ДТП. Другие считают, что нужна оптимизация работы скорой медицинской помощи.

Таким образом, эти небольшое исследование показало, что решение проблемы оказания первой медицинской помощи пострадавшим при ДТП в условиях Ошской области, является многоступенчатым и требует содействия не только простых граждан, но и совместную работу в этом плане в высших эшелонах власти, таких как МВД, Министерство здравоохранения, Министерство образования и науки, Министерство транспорта и других ведомств.

Исходя из этого, мы **рекомендуем :**

1. Повысить нравственную ответственность свидетелей, граждан, сотрудников ДПС в отношении оказания первой помощи пострадавшим при ДТП путем правильного их духовного воспитания.
2. Усиление контроля работы автошкол в подготовке водителей .
3. Внедрить в учебную программу автошкол определенные часы по правилам оказания первой медицинской помощи при ДТП и привлечения специалистов-медиков с целью совместной работы по подготовке будущих водителей.
4. Улучшение состояния дорог и автомагистралей, имеющих важное значение.
5. Улучшение работы ДПС и повышение ответственности сотрудников ДПС к своим функциональным обязанностям, путем установки видеокамер и приборов видеонаблюдения на дорогах и магистралях.
6. Усиление просветительной работы через ТВ, СМИ по оказанию медицинской помощи пострадавшим при ДТП, путем подготовки видеороликов и т.д.

Литература

1. Авдеева В.Г. «Первая медицинская помощь». – М.2012.
2. Маманазаров Дж. М., Ахунжанов Р.А., Камилов М. З. «Доврачебная неотложная помощь в экстремальных ситуациях» . - Ош 2007.
3. Лысенко К.М. «Медико-организационные мероприятия первой помощи пострадавшим дорожно-транспортных происшествиях». 2011.
4. Сидоров И.А. «Оказание первой мед.помощи пострадавшим при ДТП». –М.2008.

УДК 700:

Мамырова М.К.
Ошский государственный университет

ЧЫНДЫКТЫН ШАМ ЧЫРАГЫНДАЙ БОЛГОН ЧЫҢГЫЗ АЙТМАТОВ

TRUTH THAT NIGHT LAMPS CHINGHIZ AITMATOV

Аннотация: *Бул макалада, аалам адабиятынын алпы, айтылуу чебер жазуучубуздун жетишкен ийгилиги биздин бактыбыз. Залкар инсан Ч. Айтматовдун жазуучулук талантын эске албаганда, кесиптик эмгеги журналистикага тыгыз байланышкан. Ал ар дайым маалымат менен иштөө элдик менталитеттти жана чыгармачылыкты эске алган.*

Аннотация: *Данная статья посвящена тесной связи художестенного творчества, писательского труда Ч. Айтмаова с журналистикой, так как он постоянно отмечал наш менталитет, предусматривающий творческоею осмысление постунающей информации.*

Abstract: *This article is dedicated to the art of close creativity, literaty work Ch. Aitmatov in journalism. As is always nothing our mentality, providing creative interpretation of incoming information.*

Ачкыч сөздөр: *инсан, жазуучу, кесиптик эмгек, чыгарма, мекенди сүйүү, журналистика.*

Ключевые слова: *личность, писатель, профессиональный труд, произведенние, любовь и родине, журналистике.*

Key words: *personality, writer, professional work, work, love of country, journalism.*

Залкар инсан Ч. Айтматовдун жазуучулук талантын эске албаганда, кесиптик эмгеги журналистикага тыгыз байланышкан. Ал ар дайым маалымат менен иштөө элдик менталитеттти жана чыгармачылыкты эске алган.Чыгармачылыктын алгачкы чыйыр атактуу «Комсомольская правда» гезитинде журналисттиктен башталып, социалисттик реализмдин принциптерин бекем сактап, чарбаны башкаруудагы өкүмзардык «негативдерди» сындап, жаап-жашырбай коомдук талкууга чыгаргандыгы менен «өзгө» жакпай, «өзгөдөн» колдоо таап, алардын «адам сындан сынбайт, тескеричинче оңолот, башкаруу дагы айкындуулук өнүгүүнүн өзгөчө келечектүү шарты болуусу керек» - деген колдоосун өмүр бою жетекчиликке алып келгендиги байкалат.

Бул чындыкты дүйнө коомчулугун дагы Айтматовдун окурмандары бир добуштан кошуларына шегим жок! Анан акылмандыктын, акыйкаттыктын бийик туусундай дүйнө коомчулугу кабыл алган, жалпы планеталык масштабдагы көйгөйлүү түйшүктөрдү көтөргөн, жалпы адамзатын акыл-эске, адеп-абийирге, кыскасы, «адамды – АДАМ болууга» үндөгөн, айлана-чөйрөгө, жаратылыш жан дүйнөсүнө аяр мамиле жасоого, жашоодогу бардык маселелер боюнча ачык-айкын кызматташууга, ар тараптан ааламдашуу процесстерин активдүү жүргүзүүгө чакырган, окурмандын терең ойго салган чыгармалардын баары эле далил болуп жатпайбы?

Мындай пикирде жалгыз эмес экенимди, дүйнө коомчулугунда миллинодогон Чыңгыз Айтматовдун окурмандарынын, миңдеген анын феноменин изилдөөчүлөрүнүн, жүздөгөн адабий сынчылардын далилдери негиз болуп келүүдө. Анын алгачкы балдарга арналган чыгармалары негизинен өз башынан өткөргөн окуяларды камтыйт, алар «айтматовдун балдары» аталып калгандыгы жалпыга маалым. («Атадан калган туяк»,

«Ботокөз», «Эрте келген турналар», «Ак кеме» ж.б.) Турмуштук чындыктан алынып, көркөм сөздүн устаты жараткан чыгармалар ушул мезгилге чейин өз актуалдуулугун жоготпой келет, наристелердин мекенге болгон аруу сезимдерин ойготууга, ата-бабалар баскан жолун таанып билүүгө, жаратылыш байлыктарын, кооздугун сактоого, андагы жаныбарлар дүйнөсүн коргоого, адам баласынын жашоосундагы эмгектин ордун өзгөчө баалого тарбиялап келет.

Бирок, тилекеке каршы, акыркы учурда китеп окуучулардын кескин саны азайып, жашоонун жакшы үлгүсүн тандоого, ак-караны аңдоого, ийри-түздү иргөөгө мүмкүндүк берген, көркөм адабиятка кызыккан окуучулардын, студент кыз-жигиттердин кайдыгерлиги өкүндүрөт.

Жогорку окуу жайдын кызматкери катары бул маселенин орчундуу экениндигин өзгөчө белгилеп, аздыр-көптүр иликтөөлөрдүн натыйжасында келип чыккан кашкайган калы спикирим экендигин билдирип кою ууна туулдук парзым деп билемин! Бекеринен ата-бабадан: «окубаган-ойлонбойт, ой чалкытып толгонбойт, оолугуп згер сөз айтса, сөзүнүн мааниси болбойт» - деп айтылып келбесе керек!

Учурунда улуу инсандар китеп окууга өзгөчө маани берип: «менин жакшы жетишкендиктерим китептен», «китеп-билим ачкычы», «китеп-таанып-билүү, ойлонуу, кыялдануу мүмкүнчүлүктөрүн арттырат». Бүт ааламга кыргыз феноменин, улут жан дүйнөсүн, улут каада-салтын, үрп-адатын таныткан, айкөл Манастан кийинки даражадагы улуттун руханий алпы, дүйнө элинин касиеттүү көркөм сөздүн кудурети (куралы) менен «багынкан» Чыңгыз Айтматов, калемдеш казак досу Мухтар Шаханов баалагандай «ааламдын руханий лидери» болуп калгандыгын сыймыктануу менен кабылдашыбыз керек!

Айтматовдун ар кандай жолугушууларда, медиа форумдарда берген интервьюларында берген маалыматтарында «Ак кемедеги» бей күнөө наристенин, «Атадан калган туяктагы» баланын образдары турмуштук чындыктан алынгандыгын, ал эми «Эрте келген турналардагы» Султамураттын, «Жамийладагы» Сейиттин образдарынын «прототиви» өзү экендиги байкоого болот. Негизинен окурмандар тарабынан да ошондой кабылданып келет. Анын «Ак кемесиндеги» Толгонай, Субанкулдар, «Бетме-беттеги» Ысмайыл айылдын тургундары болгондугун, алар чыгармалардын баштапкы образдары (прототиптери) экендиги, автордун жашоо чындыгынан алынып жазылгандыгынын далили.

Жалпы адамзаттык жашоо ырыскысына бүлүк салып, жан кейиткен трагедиялуу согуш жылдары Султанмурат баштаган жаш наристелердин эр-азаматтардай эмгектенүүсү, Толгонайга окшогон энелердин эң жакын адамдарынан ажырап, төгүлгөн эсепсиз көз жашы, тагдыр сыноосунда Ысмайылга окшогон «качкындардын» карбаластап «кар баштын камын ойлоонун курмандыгы» болгон ЧЫНДЫКТЫ көркөм сөздүн күчү менен жалпы окурманга жеткире алды. Мындай тагдырдын кыйчалыш сыноосун да «качкын-дезертирлер» бир эле биздин элибизде эмес, эбегейсиз СССР мамлекеттинде абдан эле көп болгон.

Керек болсо Власов баш болгон генералдар баскынчыларга кызмат кылып, украиналык улутчулдардан түзүлгөн полицалар канчалаган патриот мекендештерибиздин өлүмүнө себепкер болушту. Айтматовдун өзгөчөлүгү тагыдр чечер кыйын кездеги, «беш бармак тең эмес демекчи караны-ак, акты-кара деген» советтик цензурадан айбыкпай, «акты – ак, караны- кара» - деген ачуу чындыкты жалтаңдабай жазганында! Согуштан кийинки «Кыямат» романында адилет көтөрүлгөн «манкурттук» сезимдин трагедиялуу жагдайлары, мекен ыйыктыгы, ата-эне жана бала мамлелериндеги терең философия жатат. Учурда социалдык дартка айланган «наркомания», «мамлекеттик планды» аткаруудагы жаратылыш байлыктарына карата «адамзаттын жырткычтык» мамилелери жазасыз калбастыгын, анын акыры эртеби-кечпи жашоодогу «кыяматка» алып келерин айгинелеп, ал эми эки системанын ортосундагы пикир келишпестиктердин келечеги жалпы АДАМЗАТ үчүн опурталдуу экендигин эскерттет. «Кассандра эн тамгасы»

романы адамзаттын жашоосунун түбөлүктүүлүгү жөнүндөгү глобалдык масштабдагы теманы көтөрүп: «Адамзат качан чечет, качан коет. Канткенде АДАМ уулу АДАМ болот?»- деген проблемалык акыйкат маселени көтөрүп, космикалык монах Филофейдин: азырынча «адам эмес тердин арасында жашагым келбейт» - деп космос мейкиндигинен «түбөлүк мээрим» издеген «козголоңу» жалпы окурмандарды ойлондуруп келет.

Мындай жалпы планеталык масштабда ойлонгон, бүт өмүрүн жалпы АДАМЗАТТЫК түйшүк менен түйшөлүүгө арналган, кичине ЭТНОСТОН чыгып, жалпы дүйнө коомчулугуна УЛУУ журттун УУЛУ сыймыгын алып келген, бүт дүйнөгө өз адамындай кабылданган, чындыктын шам чырагындай болгон Чыңгыз Айтматовду өзгөлөрдөн өзгөчө сыйлоого, улуттун сыймыгы катары урматтоого милдеттүүбүз! Анын: «сен кимсиң, кандай болдуң, кантип өтөсүң»- деген акыркы чыгармасындагы («Тоолор ураганда») АДАМЗАТКА коюлган экзамендик сынак талабында: «келечексиз байлык, бийик кызыкчылыктарданарыл! Адамдыгыңды, эртеңкиңди ойлон! Колтийгис өз тагдырың, Мекен тагдыры өзүндүн колуңда!»- деген акыйкат суроолор жаткансыйт!

Жашоо мааниси, жашоо чындыгы, ар-намыс, абийр, жашоо жана өлүм сыяктуу түбөлүктүү жана дүйнө маселелери «Чыңгыз хандын ак булуту»,

«Деңгиз жойлой жорткан ала дөбөт» чыгармаларын да айкын берилген. Бирок «бардык нерсенин төлөмү бар» - демекчи Айтматовдун дээрлик бардык каармандарынын тагдырлары трагедиялуу. Алар Адамзаттын келечектүүлүгү үчүн, «жашоо баалуулуктарын баалоону» эскерткендей, «түбөлүктүү келечек» өз өмүрлөрүн кыйгандай.....

Чыңгыз Айтматов кош тилдүү жазуучу, професионал журналист катары кош тилдүүлүк, жеке бакыт жана жалпы коомдук гармония, массалык маалымат каражаттарынын коомдун өнүгүүсүндөгү орду жөнүндө баалуу ойлорун калтырып кетти. Кош тилдүүлүктү жаңы тарыхий феномен катары кабылданышын белгилеп, адамзаттын жан дүйнө эркиндигин өзгөчө маани берип, массалык маалымат каражаттарын «караңгыдан жарык издеген» жараткан баалуу тармак экендигин, коомдун өнүгүүсүнүн негизги «кыймылдаткыч күчү» экендигин, ал эми адилет сын үчүн жек көрүүчүлүк – жан дүйнөнүн жакырданышына алыпкелерин эл аралык кадыр-барктуу медиа форумдарда айкын айтып, бул тармакка өз баа сын берип келген.

Негизинен көп чыгармаларын да уламыш, жомокторду колдонуу менен сөз баккан көркөм сөздүн чебери катары «адилеттүүлүк» сулуулугун даңазалап, адилетсиздиктин мокочолугун ашкерелеп», көркөм чыгармаларынын баалуулугун арттырып, терең философиялык ой-толголору менен окурмандарын сезимдерин ойготуп, жашоодогу терс көрүнүштөрдү ашкерелеп, адилеттүүлүктүн шамындай Аллах берген баалуу белек ЖАШОО ЫРЫСКЫСЫНЫН, адамдык АКЫЛ-ЭСТИН чыныгы ЭЭСИ болууга болгон чакырыгын тана албайбыз!.

Адабияттар

1. Абрамзон Г.Л. Введение в литературоведение. - М. 1975.
2. Шериев Ж., Муратов А. Адабият терминдеринин түшүндүрмө сөздүгү. – Ош.1999.
3. Борбугулов М. Адабият теориясы. - Б.1996.
4. Айтматов Ч. Собрание сочинений. В 4 т. - М.1998.

УДК 371.311.3

Матикеев Т. К., Эргашов С.
Ошский государственный университет

АЗЫРКЫ ГЕОГРАФИЯ САБАГЫ ЖАНА ПРЕДМЕТТЕР АРАЛЫК БАЙЛАНЫШ (7-КЛАССТЫН ГЕОГРАФИЯСЫН ОКУТУУДА АНГЛИС ТИЛИ ПРЕДМЕТИ МЕНЕН БАЙЛАНЫШТЫРУУ МИСАЛЫНДА)

MODERN LESSONS ON GEOGRAPHY AND INTERDISCIPLINARY COMMUNICATION (FOR EXAMPLE, WHEN TEACHING GEOGRAPHY IN 7 CONNECTION OBJECT CLASS ENGLISH)

Киришүү.

М л нин к юл ш . Ү

Б л . Үйгө т пшырм б рүү.

ш нтип, зыркы з м н г гр фия б гы төмөнкүдөй лгылыкт б лгил рди б р т:

Г гр фия б гы төмөнкүдөй көр өткүчтөрдү ишк шыр ж г р б л н т:

Жыйынтык:

д биятт р

/

/

/

//

УДК 378.09

Молдояров У.Д., Ажибекова А.Т., Капарова А.А.
Ош мамлекеттик университети

ИНФОРМАЦИЯЛЫК ТЕХНОЛОГИЯЛАР ЖАНА АВТОМАТТАШТЫРЫЛГАН СИСТЕМАЛАР КАФЕДРАСЫНЫН САЙТЫН ТҮЗҮҮ ТЕХНОЛОГИЯСЫ

BUILDING SITE OF THE DEPARTMENT OF INFORMATION TECHNOLOGY AND AUTOMATED SYSTEMS

Аннотация: *Макалада Ош мамлекеттик университетинин «Информациялык технологиялар жана автоматташтырылган системалар» кафедрасынын сайтын талдап иштеп чыгуунун актуалдуулугу, максаттарды, сайттын түзүмү жана иштеп чыгуу технологиялары жөнүндө сөз болот.*

Ачкыч сөздөр: *кафедранын сайты, маалымат кызматтары, маалымат түзүмү.*

Аннотация: *В статье речь идет о актуальности разработки, устройства и целей сайта кафедры информационных технологий и автоматизированных систем ОшГУ.*

Ключевые слова*: сайт кафедры,информационные сервисы,информационная структура.*

Annotation: *The article focuses on the relevance of design, device and objectives site of the department of information technology and automated systems OshSU.*

Key words:*web-site of the department,information structure,information services.*

ЖОЖдордун ички информациялык ресурстарын анализдөө, бир кыйла талап кылынган жана мазмуну боюнча көлөмдүү ресурстар болуп кафедранын деңгээлинде калыптануучу ресурстар эсептелерин көрсөтөт. Алар университеттин порталындагы информациялардын 75% га чейинки көлөмүн түзөт [2].

Ош мамлекеттик университетинин «Информациялык технологиялар жана автоматташтырылган системалар» кафедрасынын сайтын талдап иштеп чыгуунун актуалдуулугу билим берүү жаатындагы болуп жаткан жалпы өзгөрүүлөр жана анын натыйжасында кафедранын учурда пайдаланылып жаткан ресурсунун функционалдулук талабына жооп бере албай калышы менен шартталат.

Кафедранын сайты төмөндөгүдөй максаттарды көздөйт:

– Кафедранын илимий ишмердиги, кызматкерлери жөнүндөгү толук информацияны бере ала турган «кафедранын визиткасын» түзүү;
– бар болгон информациялык ресурстарды бирдиктүү информациялык мейкиндикке бириктирүү;
– студенттер менен окутуучулардын өз ара аракет этүүлөрүн уюштуруу;
– окуу ишмердигин координациялоо.

Кафедранын сайтын талдап иштеп чыгууда билим берүү мейкиндиги түшүнүгү пайдаланылган (бул мейкиндиктин башынан аягына чейин билим берүүдөгү бирдиктүүлүк сакталат жана «окутуучу-студент» байланышы бар) [3] жана аны мүнөздөөчү критерийлери иштелинип чыгылган, алар сайттын түзүмүн талдап иштеп чыгууда негиз салуучу критерийлер болуп эсептелет.

ЖОЖ дун кафедрасынын сайтын реализациялоо жана аны ЖОЖ дун билим берүү мейкиндиги көрүнүшүндө бирдиктүү билим берүү мейкиндигине интеграциялоо төмөндөгүдөй маселелерди чечүүгө мүмкүнчүлүк берет:

1) кафедра тарабынан буга чейин түзүлүп коюлган ресурстарды бирдиктүү билим берүү чөйрөсүнө бириктирүү;

2) такай жаңыланып туруучу кафедранын ишмердиги жөнүндөгү информацияга студенттер жана окутуучулар үчүн пайдалана алуунун заманбап мүмкүнчүлүгүн камсыз кылуу;

3) студенттерге жана окутуучуларга окуу ишмердигин регламенттөөчү нормативдик-укуктук документтерге эркин кайрыла алуу мүмкүнчүлүгүн камсыз кылуу;

4) студенттерге жана окутуучуларга кафедрадагы жана ЖОЖ догу окутуунун бардык илимий, усулдук материалдарынан жана компьютердик каражаттарынан эркин пайдалана алуу мүмкүнчүлүгүн камсыз кылуу;

5) студенттер менен окутуучулардын өз ара аракет этүүсүн уюштуруу;

6) кафедранын илимий жана педагогикалык ишмердигинин мониторингин камсыздоо [1].

Кафедранын сайтынын жалпыга ачык бөлүгүнүн түзүмү төмөндөгүлөрдү өзүнүн ичине камтып турат: кафедранын тарыхы, фотоальбом, кафедранын түзүмү, адистерди даярдоо багыттары, кафедранын кызматкерлери, илимий ишмердиги, информациялары, ресурстары, контакттары. Ал эми жалпыга жабык бөлүгү төмөндөгүдөй бөлүмдөрдөн турат:

1) *окутуучунун өздүк карточкасы* – бул жерде ар бир окутуучу жалпы кайрылымдуу делген бөлүктүн «Кафедранын кызматкерлери» бөлүгүндө көрсөтүлгөн өзү жөнүндөгү информацияны редактирлеп киргизе алат;

2) *кафедранын дисциплиналары боюнча студенттердин жетишүүсү* –карап көрүү/дисциплинардык модулдар боюнча студенттердин жетишүүсүн редактирлөө, мында окутуучулар бул информацияны редактирлей алат, ал эми студенттер реалдуу убакытта карап көрө алышат;

3) *окуу материалы* – бул бөлүмдө окутуучулар окуу материалдарын (мисалы, лекцияларды, тапшырмаларды, презентацияларды) жайгаштыра алышат, аларга берилген дисциплина боюнча окутулуп жаткан бардык студенттер эркин кайрылып, пайдалана алышат;

4) *жадыбал* – эки апталык жадыбалды, иш графигинин нөөмөтүн, жумуш жана эс алуу режимдерин эске алуу менен жасалган окуу жадыбалын кармап турат. Жадыбал аны карап көрүп жаткан адамга салыштырмалуу персонифицирленген;

5) *жарыялар* – бул жарыялар үчүн арналган бөлүм. Бул жерде окуу администрациясы жана окутуучулар өздөрүнүн «глобалдык» да, ошондой эле окутулуп/үйрөнүлүп жаткан дисциплиналардан көз каранды болгон да жарыяларын жайгаштыра алышат. Ар бир жарыяга, атайын көрсөтүлбөгөн учурда ал жарыя арналып жазылган адамдардын тобу дайындалат;

6) *алака* – бул катталган катышуучулар ортосунда билдирүүлөрдү жана файлдарды өз ара алмашуу үчүн арналган сайттын ичиндеги система болуп саналат.

Бөлүмдөрдүн курамы (алардын саны, айкалышы, алардын ар бирине кирген объекттер) пайдалануучунун статусунан жана анын укуктарынан көз каранды түрдө айырмаланат. Максаттарга жана түзүмгө тиешелеш түрдө жабык бөлүктө кайрылууну чектөөнү реализациялоо зарылдыгы жөнүндө чечим кабыл алынган жана пайдалануучулардын мына мындай тайпалары бөлүнүп көрсөтүлгөн: администратор, окуу администратору, укуктары жогорулатылган кызматкер, кафедранын окутуучусу, окутуучу, кафедранын окутуучусу (куратор), кафедранын кызматкери, студент (староста), студен, конок.

Реализация чөйрөлөрү катары Perl, JavaScript, HTML, CSS технологиясы жана берлишитер базалары менен иштеш үчүн MySQL тили тандалып алынган.

Сайттын кодунун негизги бөлүгү, шаблондор менен иштөө үчүн арналган HTML::Template стандарттык модулун пайдалануу менен Perl тилинде жазылган.

HTML тили сайттын Perl тилиндеги негизги кодунун каражаттары аркылуу беттердин динамикалык түрдө калыптануусу учурунда пайдаланылуучу жана алардын каражаттары аркылуу скрипттен шаблонго динамикалык калыптанган берилиштер бериле алган атайын тегдер пайдаланылган, *.tmpl кеңейтирилишиндеги HTML-документтер болуп саналган беттердин шаблондорун түзүү үчүн пайдаланылат. JavaScript тили мына булар үчүн пайдаланылат:

1) берилиштерди серверге жөнөтүүнүн алдында, сайттын формаларынын талааларына киргизилген маанилерди кошумча текшерүү үчүн, ал серверге болгон жүктү азайтат жана пайдалануучунун сайт менен иштөө тездигин жогорулатат, анткени киргизилген информацияда каталар болуп калган учурда беттин кайталанып жүктөлүшү болуп өтпөйт. Маанилерди текшерүү үчүн JavaScript ти гана колдонуу кардардын (клиенттин) программалык камсыздандыруусунан көз каранды болот жана ал кимдир бирөөнүн жаман ою болгон учурда коопсуз болот, ошондуктан киргизилген маанилерди негизги текшерүү сервер тарапта Perl тилинде өткөрүлөт;

2) берилиштер базасына оңдолгус өзгөртүүлөрдү (мисалы, административдик бөлүктө пайдалануучуларды өчүрүп жиберүү) киргизип жибере турган коркунучтуу аракеттерден алдын алган пайдалануучулар менен болгон диалогдордун реализациялары үчүн;

3) форманын активдүү элементтерин (onFocus жана onBlur окуялары) жарыктандыруу үчүн (бардык браузерлер тарабынан колдоого алынган CSS теги focus касиетин кайталайт);

4) ачык жана жабык бөлүктүн менюсу үчүн. Биринчи учурда бул нерсе ынгайлуулук максатында, экинчи учурда - POST усулу менен форманын берилиштерин берүүнү реализациялоо үчүн коопсуздукту уюштуруу максатында жасалган.

Сайттын жүктөлүшүн жана анын кээ бир элементтерин кэштөө мүмкүнчүлүктөрүн тездетүү үчүн JavaScript деги скрипттер *.js кеңейтилишиндеги өзүнчө файлдарга бөлүнүп коюлган. Perl- скрипттерди түзүү жана редактрилөө үчүн Notepad++ код редактору пайдаланылган, ал кодду анык бир конструкциялар боюнча бөлүп көрсөтүүгө («жарыктандырууга») жана түрүүгө мүмкүнчүлүк берет, бул нерсе аны окумдуу жана редактрилөө үчүн ынгайлуу кылат. Серипттерди оңдоп түзөө (отладкалоо) үчүн

талдоочунун EasyPHP интегралданган жыйындысы (1.8 жана 5.x версиялары), ал локалдык компьютерде веб-сервер түзүүгө (EasyPHP нин курамына Apache веб-сервери, PHP тилинин интерпретатору, MySQL берлишитердин базасын башкаруу системасы, ошондой эле берлишитер базасын визуалдык редактирлөө үчүн PhpMyAdmin утилитасы кирет) жана Perl тилинин интерпретатору - ActivePerl-5.12.3 пайдаланылган.

Коюлган максатка, чечилүүчү маселелерге, иштелип чыгылган түзүмгө жана тандалып алынган каражаттарга ылайык информациялык технологиялар жана автоматташтырылган системалар кафедрасынын көз каранды эки бөлүктөн турган сайты долбоорлонгон жана реализацияланган: жалпы кайрылымдуу жана жабык бөлүктөрдөн турган, мында ачык бөлүк кафедра, кызматкерлер, лабораториялар жана борборлор жөнүндө, абитуриенттер жана дагы башка келип кетүүчүлөр үчүн зарыл болгон негизиг информацияларды кармап турат, ал эми жабык бөлүк – окуу процессин колдоочу, студент менен окутуучунун ортосундагы өз ара аракет этүүнү уюштуруучу, студенттин окуу ишмердигинин информатору жана координатору болгон бөлүк болуп саналат.

Талданып иштелип чыгылган сайт билим берүү мейкиндигине коюлган талаптарга тиешелеш келет. Кафедранын иштелип чыгылган сайтын окуу процессин информациялык колдоо жана кафедранын иши үчүн пайдалануу мерчемделген.

Адабияттар

1. Веряева Ю. А., Максимов А. В., Рязанов М. А. Разработка информационной структуры веб-сайта кафедры вуза // Известия Алтайского государственного университета 2011. № 1-1. том 69. АлтГУ. – С. 64-70. [Электронный ресурс]. URL: http://cyberleninka.ru/article/ n/ razrabotka- informatsionnoy-struktury-veb-sayta-kafedry-vuza.pdf
2. Гляненко В. В., Потеев М. И. Сайт кафедры вуза как информационно-образовательный ресурс / Санкт-Петербургский гос. ун-т информ. технологий, механики и оптики // Информационно-коммуникационные технологии в образовании [Электронный ресурс]. URL: http://www.ict.edu. ru/ vconf/files/ 9050.pdf.
3. Сугак Д. Б. Роль веб-сайта в научно-образовательной деятельности вуза // Вестник Санкт-Петербургского государственного университета культуры и искусств. 2012. № 3. – С. 77-81. [Электронный ресурс]. URL: http://cyberleninka.ru/article/n/rol-veb-sayta-v-nauchno-obrazovatelnoy-deyatelnosti-vuza.pdf

УДК: 618.14-002 (575.2)

Муратова Г.К., Субанова Г.А.,
Маткеримов А.Т., Аскеров А.А.
Ошский государственный университет

ВОПРОСЫ ДИАГНОСТИКИ ЭНДОМЕТРИТА

QUESTIONS DIAGNOSING ENDOMETRITIS

Аннотация: *В статье представлены результаты исследования по ранней диагностике эндометрита и сепсиса. Доказана эффективность использования маркеров сепсиса прокальцитонина в прогнозировании патологического процесса.*

Abstract: *the article presents the results of a study on the cumulative assessment of the risk of developing endometritis. The proven effectiveness of the use of procalcitonin in the prediction of endometritis.*

Ключевые слова: *эндометрит, патологические роды, резистентность организма, профилактика сепсиса, прокальцитонин.*

Key words: *endometrit, abnormal childbirth, the body's resistance, prevention of sepsis, procalcitonin, endometriosis.*

Актуальность. Актуальность проблемы острого эндометрита определяется не только значительной распространенностью заболевания, но и существенными экономическими потерями, возможными осложнениями (перитонит, сепсис, септический шок), которые нередко являются причинами смерти. Стоимость лечения острого эндометрита, рассчитанная в соответствии с клинико-диагностическими группами, значительно выше понесённых затрат на лечение хирургической инфекции. У беременных женщин с высоким инфекционным риском частота послеродового эндометрита достигает 80,4% [3,6,7]. Вместе с тем данные о факторах риска острого эндометрита в научной литературе представлены противоречивыми сведениями, а отдельные из них являются сомнительными [1,2,4,5]. Важным направлением в решении проблемы острого эндометрита является ранняя диагностика на основе разработки и внедрения новых технологий. Диагностические возможности значительно расширяются с применением высокоинформативных методов. Одним из наиболее эффективных методов диагностики и прогнозирования острого эндометрита, наряду с клиническими данными, лабораторными и инструментальными исследованиями, считается тест на прокальцитонин. Всё сказанное выше обусловливает важность научного поиска диагностических и лечебных алгоритмов ведения пациенток с различными формами эндометрита. Использование теста крови на прокальцитонин в диагностике и в терапии послеродового эндометрита является очень перспективным.

Целью работы было изучение у родильниц факторов риска развития, прогнозирования и ранней диагностики острого послеродового эндометрита тестом на прокальцитонин.

Материалы и методы. Под нашим наблюдением находились 58 родильниц с признаками острого эндометрита, диагностируемые в течение 2-4 суток после родов в родильных отделениях областных и городских больниц. У каждой пациентки проведен анализ факторов развития в сравнении со здоровыми. Для совокупной клинико-лабораторной диагностики послеродового эндометрита использовался качественно-количественный тест на прокальцитонин с помощью прибора качественно-количественного иммунохроматографического биоанализатора BLMS-PCTReader-1012 (продукция совместной компании «LGYYC» ФРГ-КНР). Прибор прошел проверку международной организацией по сертификации систем менеджмента – NQA-GlobalAssurance – ISO 13485:2003.

Результаты исследования и их обсуждение. Средний возраст женщин составил 24,3 года. При завершении мониторинга исследования уровней прокальцитонина у 58 родильниц с послеродовым эндометритом, нам удалось распределить по значению средних показателей на 2 группы – пациентки с неосложненным и осложненным эндометритом (рис.1).

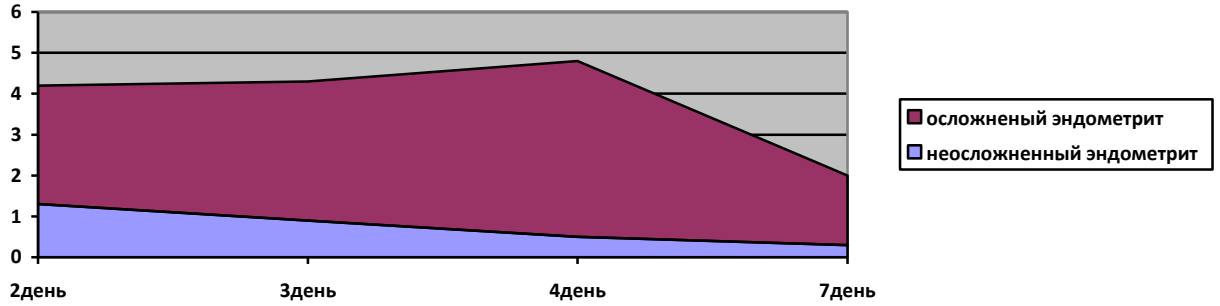

Рис.1. Динамика уровня прокальцитонина у женщин с неосложненным и осложненным эндометритом после родов

Как видно из рисунка, можно по уровню прокальцитонина прогнозировать развитие эндометрита по варианту простого или осложненного случая, и пересмотреть тактику лечения с целью профилактики сепсиса и септического шока.

Сравнительный анализ по критерию Стьюдента сравнения долей признака позволил выявить наиболее значимые факторы риска возникновения послеродового эндометрита: отягощенный анамнез (аборт (1 и более) (22,4%), фоновые заболевания шейки матки (22,4%), ВЗОТ (20,7%); кольпит (41,4%), анемия (43,1%), преэклампсия (22,4%), острые респираторные заболевания (15,5%), пиелонефрит (29,3%); патология родового акта (безводный промежуток свыше 6 часов (32,8%), затяжные роды (39,7%), слабость родовой деятельности); (использование оперативных пособий при родоразрешении (кесарево сечение в экстренном порядке (20,7%), ручное обследование полости матки (12,1%), эпизиотомия (12,1%); экстрагенитальная патология (диффузное увеличение щитовидной железы (20,7%), ожирение (22,4%), хронический пиелонефрит (15,5%).

Практически у всех родильниц с осложненным течением послеродового периода были сопутствующие нарушения внутренних органов и систем, чаще воспалительного характера, осложняющих течение беременности, родов и послеродового периода. При анализе индекса массы тела (ИМТ) до беременности ожирением страдали 8 пациенток, а дефицит массы тела имели 3 пациенток. Среднее количество гинекологических заболеваний на одну пациентку составило 1,1. Каждая третья из четырех родильниц имели в анамнезе от 1 до 4 абортов, в среднем, на 1 родильницу приходилось 1,8.

Среди факторов риска по развитию послеродового эндометрита более значимыми являются факторы, связанные с родоразрешением и способствующие инфицированию матки после родов (длительный безводный период, многочисленные влагалищные исследования). Однако достоверными предикторными свойствами обладает только вагинальная инфекция при беременности. Такие факторы как Кесарево сечение, история предыдущих родов, анемия и низкая оценка по шкале Апгар значительно связаны с послеродовым эндометритом (таблица 1).

Таблица 1

Прогнозирование эндометрита при патологии родов

Патология родов	Величина прогностического коэффициента при отсутствии данного признака	Ранговое место
Затяжные роды	+0,6	2
Гипотоническое кровотечение	-0,01	8
Безводный промежуток более 6 часов	+0,8	1
Первичная и вторичная слабость родовой деятельности	+0,3	3
Патология отделения и выделения плаценты	+0,03	6
Ручное отделение плаценты	+0,3	3
Ручное обследование полости матки	+0,06	5
Оперативное восстановление родовых путей	+0,03	6
Эпизиотомия	+0,04	7
Острая гипоксия плода	+0,07	4

Достоверно чаще у больных острым эндометритом встречаются затяжные роды, распространённость которых в несколько раз превышает данные контроля. Аналогичный

вывод можно сделать и в отношении такого осложнения родов как безводный промежуток более 6 часов. В основной группе чаще выполняется ручное обследование полости матки (P<0,01). Первичная и вторичная слабость родовой деятельности репрезентативно выше регистрируется у больных острым эндометритом. Несколько ниже частота патологии отделения и выделения плаценты, ручного отделения плаценты, но с превалированием в основной группе. Вместе с тем не установлено достоверных различий в частоте следующих осложнений родов - гипотоническое кровотечение, оперативное восстановление родовых путей, эпизиотомия, острая гипоксия плода.

Выводы. Таким образом, алгоритмы анализа факторов риска и диагностики острого эндометрита способствуют совершенствованию прогнозирования и выявления данной патологии.

Литература

1. Воропаева Е.Е. Иммунно-эндокринные взаимодействия и процессы клеточного обновления в эндометрии при синдроме потери бере-менности ранних сроков инфекционно-воспалительного генеза /Е.Е. Во-ропаева, Е.Л. Казачков, Э.А. Казачкова //Вестник новых медицинских технологий. – 2010. – Т.17,№4. – С.158 – 161. – 2011. – №1 – 2. – С.38 – 44.
2. Глухова Е.В. Микробиологическая характеристика биотопов репродуктивного тракта при эндометрите /Е.В. Глухова, И.Н. Шаховская //Тольяттинский медицинский консилиум. -2010.-№3.-С.18-22.
3. Горин В.С. Оптимизация диагностики и лечения послеродового эндометрита / В.С. Горин, В.Н. Серов, Л.А. Бирюкова, В.В. Степанов //Росс.Вестник акушера-гинеколога. - 2009. - Т. 9. №1. -С. 21-29.
4. Куперт М.А. Эндометрит после родов в современном акушерстве / М.А. Куперт: Автореф. дисс.докт. мед. наук: Иркутск, 2006.-41с.
5. Olsen A. Attributable Costs of Surgical Site Infection and Endo-metritis After Low Transverse Cesarean Section / A Olsen, A. Butler, D. Willers et al// Infect Control Hosp Epidemiol.-2010.-N.31(3).-P.276–282
6. Neri I.,Jasonni V.M.,Gori G.F. et al.(2006) Effect of Larginine on blood pressure in pregnancy induced hypertension: a randomized placebo controlled trial//J.Matern.Fetal Neonatal.Med. – 2006.-V19 (5). – P.277-281.
7. Gornik H.L.,Creager M.A. Endothelial and vascular health //J.Nutr. – 2004. - V.134. – P. 2880S-2887S.

УДК: 616.381-002-022 (575.2)

Муратова Г.К.,Субанова Г.А.,
Маткеримов А.Т., Сатыбалдиева А.
Ошский государственный университет

ПОСЛЕОПЕРАЦИОННЫЙ ПЕРИТОНИТ

POSTOPERATIVE PERITONITIS

Аннотация: *В статье представлены результаты исследования по ранней диагностике перитонита и сепсиса. Доказана эффективность использования дифференцированного алгоритма диагностики и лечения перитонита.*

Abstract: *the article presents the results early diagnostic peritonitis sandsepsis. Proved the efficiency of the algorithm of differential diagnosis and treatment peritonitis .*

Ключевые слова: *эндометрит, патологические роды, резистентность организма, профилактика сепсиса, прокальцитонин.*

Key words: *endometritis, abnormal childbirth, the body's resistance, prevention of sepsis, procalcitonin.*

Актуальность. Увеличение числа больных с акушерским перитонитом, в значительной мере, обусловлено возрастанием частоты кесарева сечения, после которого заболевание развивается у 0,47-0,6% и даже 2,0% родильниц, а летальность достигает 32,9% [1,2]. У беременных женщин с высоким инфекционным риском частота послеродового эндометрита достигает 80,4% [3]. Вместе с тем данные о факторах риска острого эндометрита в научной литературе представлены противоречивыми сведениями, а отдельные из них называются сомнительными [4,5]. Своевременная диагностика тяжелых инфекционных осложнений, уточнение формы заболеваний, их этиологии, степени и характера нарушений иммунологического и водно-электролитного гомеостаза позволяют дифференцировать комплексную интенсивную терапию. Однако, подобные комплексные исследования в акушерстве практически отсутствуют. Нуждаются в уточнении характер клинических проявлений хрониосепсиса, эффективность некоторых новых химиотерапевтических и иммунокоррегирующих средств для лечения больных с акушерским перитонитом сепсисом.

Целью работы было изучение причин перитонита, методов диагностики и дифференцированного лечения женщин с различными формами осложнений в послеродовом периоде.

Результаты исследования и их обсуждение. Средний возраст женщин составил 24,3 года. Важно подчеркнуть, что, с одной стороны, перитонит и сепсис являются стадиями одного и того же заболевания, различающимися по тяжести течения процесса, а с другой стороны, это весьма отличающиеся по многим признакам болезни, имеющие свои специфические клинические и лабораторные показатели, что требует индивидуального подхода к лечению таких больных. В исследовании представлены результаты дифференцированной терапии 83 больных с тяжелыми формами гнойно-септических заболеваний, распределенных на 2 лечебные группы. Первую - составили 27 больных с перитонитом после кесаревого сечения; во вторую вошли 56 больных с акушерским сепсисом: 37 с септицемией, 16 - бактериальным шоком, 3 -хрониосепсисом.

Лечение больных с акушерским перитонитом и сепсисом было индивидуальным и определялось результатами динамического клинического наблюдения, характером и степенью нарушений основных систем гомеоста-за. Акушерский перитонит у большинства больных (90,2%) развивался медленно, поэтому на первый план выдвигалась консервативная терапия, а не удаление источника инфекции, при безуспешности которой производилось оперативное лечение. Только комплексная терапия была признана правильной, отдавать предпочтение какому-либо методу нет оснований, так как даже хирургическое вмешательство при перитоните малоэффективно без комплексной терапии.

Оперативное лечение выполнялось при неполноценности швов на матке, при перитоните вследствие нарушения барьерной функции кишечника, разрыве пиосальпинксов, то есть, в основном при "вторичном" перитоните. При экстирпации матки с трубами по поводу перитонита после кесаревого сечения, произведенного в нижнем маточном сегменте с поперечным разрезом, операцию выполняли со вскрытием заднего свода влагалища, что исключало технические трудности переднего доступа, связанного с инфильтрацией клетчатки мочевого пузыря. Во время чревосечения уточняли форму перитонита по характеру экссудата (серозный, фибринозный, гнойный) и распространенности поражения брюшины (ограниченный, диффузный или тотальный). Одновременно с удалением инфицированной матки обязательно производили качественное дренирование брюшной полости. При ушивании раны передней брюшной стенки тщательно изолировали кишечные петли от лапаротомной раны большим

сальником с последующим восстановлением ее отдельными шелковыми ивами с амортизаторами и проточно-аспирационным дренированием. Особое внимание у больных с акушерским перитонитом уделялось методам устранения пареза кишечника. Восстановление мышечного тонуса кишечной стенки производилось в несколько этапов. На первом - выполнялась декомпрессия желудочно-кишечного тракта (дренирование желудка и начального отдела тонкой кишки зондом) и денитрогенизация кишечника. Следуюищий этап заключался в стимуляции кишечника, которая носила индивидуальный характер. У небольшой части больных она проводилась с помощью препаратов, усиливающих двигательную активность мышечной стенки кишечника: 1,0 мл 0,5 - 0,1% раствора прозерина, убретид до 500 1г/сутки, нибуфин 0,033% раствор до 10,0 - 15,0 .мл/сутки. У большинства больных для устранения стойкого пареза кишечника использовали гипербарическую оксигенацию, которая значительно улучшала тонус и сократительную способность кишечной стенки, ускоряла диффузию азота из просвета кишки, играла роль механического раздражителя стенки кишки.

Отсутствие возможности прогнозирования течения заболевания даже при адекватном общем лечении, но в условиях существования первичного гнойного очага, заставляют считать ликвидацию последнего при сепсисе основным лечебным мероприятием. Известно, что иммунная система, которая, в конечном итоге, и определяет устойчивость макроорганизма к инфекции, не может полноценно функционировать при наличии плохо дренируемого очага воспаления. Поэтому, на первом этапе задачей специфических компонентов интенсивной терапии (вакуум-аспирация, выскабливание, надежное дренирование и проточно-аспирационное промывание полости матки растворами антисептиков, управляемая гипотермия матки, противоотечная терапия) являлось снижение микробной агрессии; на втором - ликвидация очага инфекции.

При сепсисе, возникшем у 31 больной на фоне послеродового (27) или постабортного (4) эндометрита, активное воздействие на септический очаг заключалось в местном использовании антисептических и антибактериальных препаратов. Хорошие клинические результаты были получены при наложении аппликаций канамицина с димексидом, длительном промывании (в течение 6-8 часов) полости матки через катетер раствором диоксндина, содержащим глюкокортикоидные гормоны и антибиотики широкого спектра действия, или свежеприготовленным раствором гипохлорита натрия. Проведенные контрольные бактериологические исследования в процессе местного применения препарата подтвердили его высокую бактерицидную активность в отношении основных возбудителей послеродовой инфекции.

У 6 больных с сепсисом, возникшим на фоне эндометрита после кесаревого сечения, единственно правильным являлось радикальное вмешательство - экстирпация матки с маточными трубами. Несмотря на исходную тяжесть состояния больных этой группы, все они успешно перенесли хирургическое вмешательство.

Наиболее сложной являлась проблема ликвидации первичного гнойно-септического очага у 16 больных с септическим шоком, тем более, что у 14 женщин причиной его развития был криминальный аборт. Тяжесть состояния больных требовала применения наименее травматичного, щадящего метода на фоне интенсивной терапии. Этим условиям, в принципе, отвечает проточно-аспирационное дренирование полости матки. Наш опыт показывает, что данная методика дает лишь незначительный, кратковременный эффект. Поэтому, наиболее рациональным считали применение данного метода только на этапе подготовки к радикальному хирургическому вмешательству в объеме экстирпации матки с маточными трубами.

Наш небольшой клинический опыт не позволяет подробно останавливаться на проблеме ликвидации первичного очага у больных с хрониосепсисом, однако хотелось бы отразить некоторые собственные наблюдения. Отсутствие результата от консервативной терапии поступивших в клинику больных можно объяснить лишь одним обстоятельством - не было санации очага инфекции, и на этом фоне антибактериальная, общеукрепляющая,

иммуностимулирующая терапия давала лишь временный эффект. Поэтому методом выбора явилось оперативное вмешательство в объёме экстирпации матки с трубами, что позволило добиться выздоровления больных.

Активная санация первичного очага инфекции или удаление матки у больных с акушерским сепсисом сочетались с антибактериальной, иммуностимулирующей и инфузионно-трансфузионной терапией, средствами детоксикации, гипербарической оксигенацией и др.

На основании данных микробиологических исследований и антибио-тикограмм наиболее целесообразным являлось применение соответствующих доз клафорана и амикацина, цепорина и оксациллина, клиндомицина и гентамицина, левомицетина и линкомицина, что практически перекрывало весь спектр обнаруживаемой микрофлоры. Одновременно с антибиотиками назначались инфузии препаратов фторхинолонового ряда (ципролет, ципрофлоксацин), метронидазол. Для профилактики кандидомикоза и дисбактериоза в схему лечения включали нистатин, леворин, споранокс, эубиотики (колибактерин, бифидум бактерии). В течение последних лет для лечения больных с акушерским сепсисом в виде монотерапии использовались современные цефалоспорины III поколения.

В комплексном лечении больных с перитонитом и сепсисом в Кыргызстане должно быть перспективным использование эндосорбентной очистки крови от бактериотоксинов, экстракорпоральных методов детоксикации (гемо- и лимфо-сорбцию, плазмаферез) и комбинации их с физическими методами (УФО, лазерное облучение крови). Иммунокоррегирующая терапия определялась конкретными изменениями иммунного гомеостаза. В последние годы в клиниках РФ чаше использовались новые методы, прошедшие широкую клиническую апробацию в клиниках кафедры, такие, как биогемосорбция путем подключения донорской ксеноселезенки и ее модификации - инфузии нативного или лиофилизированного перфузата ксеноселезенки (ИПС,ИЛПС), гемоперфузия через криоконсервированные фрагменты ткани ксеноселезенки (ГКФКС). Преимущество данных методов в лечении больных с акушерским пертонитом и сепсисом заключалось в сочетании детоксикационного и иммуномодулирующего действия.

Инфузионно-трансфузиощая терапия у больных с тяжелыми формами гнойно-септических заболеваний также носила индивидуальный характер и определялась конкретными изменениями коллоидно-осмотического состояния. При акушерском перитоните вводили не более 2,0 - 2,5 л жидкости, из которых 1/4 составляли коллоидные растворы (полиглюкин, реополиглюкин, плазма, альбумин, протеин, желатиноль и т.д.), а остальной объем - кристаллоиды (раствор Рингера, лактосол, 10,0% раствор глюкозы, содержащий не менее 4-6 гр калия, инсулин). В качестве гемодилютантов, понижающих концентрацию токсинов в крови и интерстиции, служили кристаллоидные растворы. Для ликвидации острой гипопротеинемии и гипоальбуминемии применяли растворы плазмы, протеина, альбумина. В зависимости от конкретных нарушений концентрации электролитов в эти растворы добавляли рассчитанное количество недостающих катионов и анионов.

В состав лечебных мероприятий у всех больных с перитонитом и сепсисом входила по специальным показаниям дигитализация, гепаринотерапия, антипиретики, антиагреганты (курантил, компламин), ингибиторы ферментов (гордокс), салуретики, витамины, глюкокортикоиды, допамин, налоксон (наркан), парентеральное питание.

Выводы:

1. Акушерский перитонит у 90,2% больных возникает после кесаревого сечения и только в 9,8% случаев является следствием гнойного воспаления придатков матки.
2. Среди различных клинических форм акушерского сепсиса чаще возникает септицемия (60,8%), реже - септический шок (28,3%), септикопиемия (7,6%) и хрониосепсис (3,3%). Основой для постановки диагноза должна являться динамика заболевания, выявления

"первичного очага", полиорганной недостаточности, а также определения прокальцитонина, С-реактивного белка, и бактериологическое подтверждение.
3. Этиология акушерского перитонита и сепсиса практически идентичная: в половине случаев эти заболевания возникают при участии аэробно-анаэробных ассоциаций (50,0; 53,3%), несколько реже - только аэробной (33,3; 26,7%) или анаэробной микрофлоры (16,7; 20,0%). Полученные результаты необходимо учитывать при выборе антибактериальных препаратов для лечения данной группы больных.
4. Своевременная диагностика и комплексная терапия больных с акушерским перитонитом и сепсисом, включающая активное воздействие на «первичный очаг» (санация, промывание, своевременное удаление и др.), современные химиотерапевтические средства, биогемосорбцию с активацией иммунной системы, управляемую инфузионную терапию и ряд других постоянно пополняющихся методов, позволяют добиться значительного снижения материнской смертности.
5. На основании полученных данных о роли эндогенной инфекции в послеродовом периоде целесообразно, наряду с соблюдением принятого руководства по инфекционному контролю, особое внимание обращать на использование одноразовых медицинских систем и инструментов, а также предметов ухода за больными.

Литература

1. Глухова Е.В. Микробиологическая характеристика биотопов репродуктивного тракта при эндометрите /Е.В. Глухова, И.Н. Шаховская //Тольяттинский медицинский консилиум. -2010.-№3.-С.18-22.
2. Горин В.С. Оптимизация диагностики и лечения послеродового эндометрита / В.С. Горин, В.Н. Серов, Л.А. Бирюкова, В.В. Степанов //Росс, вестник акушера-гинеколога. - 2009. - Т. 9. №1. - С. 21-29.
3. Куперт М.А. Эндомертит после родов в современном акушерстве / М.А. Куперт: Автореф. дисс. … докт. мед. наук, Иркутск, 2006.– С.41.
4. Olsen A. Attributable Costs of Surgical Site Infection and Endometritis After Low Transverse Cesarean Section / A Olsen, A. Butler, D. Willers et al// Infect Control Hosp Epidemiol.-2010.-N.31(3).-P.276–282.
5. Neri I.,Jasonni V.M.,Gori G.F. et al.(2006) Effect of Larginine on blood pressure in pregnancy induced hypertension: a randomized placebo controlled trial//J.Matern.Fetal Neonatal.Med. – 2006.-V19 (5). – P.277-281.

УДК: 37:371.38:8 8 (С) К

Мурзаев Н.Т.
nizamidinmurzaev@mail.ru
Чоң-Алай районундагы
Ленин атындагы орто мектебинде окутуучу

ДИЛБАЯНДА ИДЕЯ БОЛОБУ?

IS THERE AN IDEA IN COMPOSITIONS?

Аннотация: *Макалада окуучунун дилбаянында да идея болору көрсөтүлөт.Тема менен идеянын байланышы терең каралган.*

Аннотация: *В статье показано,что в школьном сочинении тоже бывает идея.Рассмотрены связ между темой и идеи.*

Abstract: *In this article it is told that every student has an idea in their composition. Also here opened the deepest relation between theme and idea.*

Ачкыч сөздөр: *Окуучу, адабият мугалими,окуучунун дилбаяны, дилбаяндын темесы,дилбаяндын идеясы, көркөм чыгарма,тема жана идея,көз караш.*

Ключевые слова: *Ученик,школьное сочинение, темы школьных сочинений,идея школьных сочинений, художественное произведение,тема и идея,взгляд.*

Key words: *student, composition of the student, the theme of the composition, the idea of the composition, piece of art, (art work) the theme and the idea, the point of view.*

Дилбаянда да идея болот. Окуучунун берилген тема боюнча айтайын деген негизги ою, сөз болуп жаткан нерсеге карата баасы - дилбаяндын идеясы болот. Албетте, окуучунун дилбаянынан олчойгон чоң идеяны издөөнүн кажети жок. Идеянын жылт эткен учкуну болсо да каниет кылганыбыз жакшы. Учкундан жалын тутанат эмеспи. Бирок, ал идея-көз караштын окуу китебине, же мугалимдин пикирине кайчы келип калса, андан коркуунун кереги жок. Ага туура кеңеш берүү, туура талдоо жасап, туура багыт берүү улуу муундун өкүлү катары да, устат катары да адабият мугалиминин милдети.

Окуучу кээде ошол оюн так айта албай айландырып жүрө берет, ток этер жерин таппай калат. Дилбаян узара берет. Идея айтылбагандан кийин дилбаян супсак, мааниси жок бир нерсеге айланат. Бул жалпы эле чыгарма атмайга тиешелүү. Идеясыз чыгарма жаны жок нерсе.

Идея жөнүндө 5-6-класстарда дилбаян жаза баштаганда эле түшүнүк берилиши керек. Тилекке каршы, көп учурда буга маани берилбей келет. Ал тургай дилбаяндын башаты делген оозеки дилбаянда баланын өз оюн, пикирин айтууга көнүктүрүү зарыл. 5-6-класстарда окуучу өз оюн бир-эки сүйлом менен айтчу болсо, бүтүрүүчүлөрдүн дилбаянында бир топ кеңири айтууга, чечмелөөгө, жыйынтыктоого аракеттениши күтүлөт. Айтмакчы, дилбаяндын идеясы дилбаяндын баш жагында деле, ортосунда же аяк жагында, жыйынтыктап жатканда деле жазыла берет. Ким кандай жазат, ал анын эрки жана жөндөмүнө карайт, эч ким ал үчүн эч нерсе деп айта албайт, болгону өз идеясын чагылтса болгону. Идея көбүнчө орто ченде, же аягында айтылат. Кээ бир көркөм чыгармаларда идея айтылбаганы менен анын көтөргөн маселесинин коюлушу жана чечилиши идеяны берип коет. Окуучунун дилбаянында деле идея так ачылбай калган учурда ал сөз кылып жаткан чыгарманын, же автордун көз карашын колдоо менен өз пикирин билдирет.

Бир эле темадагы эки дилбаянда эки автор тарабынан эки түрдүү көз караш, эки түрдүү ой айтылышы боло турган кеп, болчуу нерсе. Ал турсун карама-каршылары да болот. Мисалы, Ч.Айтматовдун “Жамийла” повестиндеги Жамийла өз бактысы үчүн күрөшкөн каарман” деген темадагы дилбаян повесть боюнча сабак өтүлүп бүткөндон кийин жазылды.

11-класстын окуучусу Идирисова С. мындай жазат: “Жамийла өз сүйүүсү жана бактысы үчүн күйөөсүнөн кетип калды. Бактысын да, сүйүүсүн да тапты. Данияр “жүрөгүндө чоң сүйүү алып жүргөн” ишеничтүү адам. Жамийлага суктанамын. Жашоодо өз бактымды табыш үчүн Жамийладай болгум келет”.

Анын классташы Ахунбек кызы А. мындай жазат: “Жамийла согушта жүргөн күйөөсү келгенче, башка бирөөнү ээрчип кетип калды. Бул жеңил ойлуулук. Күйөөсү башка жакта жүргөндө анын келишин күтпөй эле эрсиреп башка менен кете берсе, үй-бүлө болобу, турмуш болобу?”. Бир темадагы эки дибаяндагы эки ой, эки пикир. Бир класстагы эки окуучунун эки түрдүү көз карашы. Анысын да, мунусун да өз оюн айткандыгы үчүн сыйлоо керек, жектөөгө болбойт, болгону мугалимге дилбаянды баалоодо күч келет. Мындай дилбаяндарды талдоодо жана баалоодо автордук идеянын, ал жөнүндө белгилүү жазуучу, адабиятчылардын (М.Ауэзов, Л.Арагон, Г.Гачев, К. Асаналиев, М.Борбугулов ж.б.) пикирлерин түшүндүрүү менен калыс баа коюуга болот. Ал эми мугалим экинчи дилбаяндагы идеяны гана колдогон болсо, ал өзү Ч.Айтматовдун “Жамийла” повестинин пафосун түшүнбөгөн болор эле.

Дилбаян - окуучунун жан дүйнөсүн, дүйнөгө болгон көз карашын чагылдыруучу күзгү. Окуучуну изилдөөдө дилбаянды пайдалануунун артыкчылыгы зор. Окуучу кандай ой, идея менен жашайт дилбаяны көрсөтөт. “Идеяны аракетке шыктандыруучу жана жетекчилик кылуучу күч катары түшүнүүнүн биринчи көрүнүштөрү окуучуларда өздүк (өз алдынча) ынанымдан келип чыгышын далилдейт деп эсептөөгө болот. Идеяны түшүнүү адегенде белгилүү бир ситуацияда көрүнөт, бирок кийинчерээк окутуунун жана тарбиялоонун таасири астында ал ушул сыяктуу ситуацияларга карата барган сайын туруктуу боло баштайт”, - деп жазат Эл мугалими Исак Бекбоев [2;65]. Бир темадагы жогорку эки дилбаяндагы эки ынанымды туруктуу идеяга,позициялык көз карашка айланган деп айтсак болот. Биздин кийинки сурамжылообуз боюнча Ахунбек кызы А. диний үй-бүлөдө чоңойгону, адабият сабагына кызыкпаганы, “Жамийла”повести боюнча кай бирде тема мындай берилет: “Сабитжан - азыркы маңкурт” (Ч.Айтматовдун “Кылым каарытар бир күн” романы боюнча). Бул жерде идея теманын берилишинде эле тезис катары берилди. Бул учурда окуучу дилбаянда аны далилдөөсү гана керек. Ал үчүн ал көптөгөн суроолорду тастыкташы керек. Мисалы, Маңкурт деген ким? Жоломан кантип маңкурт болду? Аны айыктырса болобу? Маңкурт эмне үчүн энесин атты? Найман –Эне эмне үчүн катуу өксүдү? Энесине кол көтөрүүгө, аны атууга ким батынат? Акыл-эсти алган мыкаачылыктан өткөн мыкаачылык барбы? деген суроолорго жооп берип келип, бул суроолордун Сабитжанга кандай тиешеси бар экенин жазышы керек. Шакылдап сүйлөп, өкүртө ичип, галстукту койкойтуп тагынып алып, анегдотту ышкыртып айткан, анан да шаарда жашаган адам кантип эле маңкурт болсун?! Бул маданияттуулуктун белгиси эмеспи?! Же андан башкабы?.. Ушундай суроолорго жооп таап тактаганда, атасынын тажиясына келгендеги кылыктарын бир катар анализден өткөргөндө гана бул тезис-темага жооп өзүнөн өзү табылат.

“Көркөм чыгарманын темасы бул жазуучу сүрөттөөгө алган нерсе, коом турмушунун бул же тигил жагы, идея – бул сүрөттөө, образдар, окуялар, ой жоруулар аркылуу жазуучу айтайын деген ой, анын берген баасы”,- деп жазат адабиятчы Жээналы Шериев [6;23]. Көркөм чыгармадагы идея эмне экенин түшүнүү, өздөштүрүү окуучуга оңойго турбайт. Ал үчүн окуучу көп окуп, мугалим кеп-кеңешин көп угуп, өз алдынча да көп издениши керек. Көркөм идеяны жазуучу жылаңач айтып бере койбостон, аны көптөгөн каармандардын образдарын түзүү менен, окуялардын жүрүшү аркылуу көркөм чагылдырат. Ошол себептүү Л.Толстойдун “Согуш жана тынчтык” эпопэясынын идеясы жөнүндө сурап калышканда,ал үчүн ошол чыгарманы ошол бойдон кайра айтып берүү керектигин айткан дешет.

Р.Гамзатов идея жөнүндө мындай жазат: “Бомбейде дайыма гүлдөп турган бир бак бар. Айлана күнгө куйкаланып, кургакчылык басып турган менен ал соолубайт да кургабайт. Көрсө, ошол бактын түбүндө, жер алдында бизге көрүнбөгөн көл бар экен, ал даракты жашартып, тамырларына суу жүгүртүп турат экен. Идея деген күркүрөп-шаркырап, көрүнгөн жакка чачырап, таштан-ташка боюн ургулап, далбактаган сууга эмес, өсүмдүктөрдүн өзөгүнө азык берип, топуракка ным жүгуртүп, көзгө көрүнбөй жаткан сууга окшош” [3;34]. Эң көркөм, анан да туура таамай айтылган сөз. Идея деген чыгармага дем берип, шык берип, жашоо берип турган күч. Автордун да чыгарманы жазуудагы башкы максаты, чагылдырайын деген дилдеги ою, тема боюнча негизги тутунган позициясы идея болот. Муну түшүнбөгөндүн чыгармачылык менен алек болгону куру бекер.

Ал эми окуучунун дилбаянындагы идея, ошол берилген, сунуш кылынган темага болгон оюн ирети боюнча образдарды, окуяларды, фактырарды талдоо менен мурда окуган адабияттарына, мугалимдин лекциясына, жолдошторунун талкуусуна, пикирине таянып чыгармада коюлган автордук идеяга өз пикирин билдирүү, баалоо, ой кошуу менен ишке ашат. Дилбаянда да окуучунун берилген тема боюнча ой толгоосу, ага болгон өз пикири болушу керек жана ал үчүн окуучунун дилбаяны гана бааланууга тийиш. Кээде окуучунун пикири, идеясы тема боюнча белгилүү адабиятчы, окумуштуулардын, акын-

жазуучулардын ой-пикиринен алынган цитаталарды коштоо, колдоо аркылуу да берилиши мүмкүн.

Адабий темада окуучунун өз ою даана көрүнөт. Мисалы, каада-салт, жаратылыш, коомдогу окуялар боюнча жазылган эркин темаларда. Бул адабий темадагы дилбаянда идея болбойт деген сөз эмес.

Окумуштууу Ж.Шериев тема менен идеянын байланышы жөнүндө мындай жазган: "Чыгарманын бүтүндүгүн каармандардын саны эмес, чыгармада алынган коомдук турмуштун проблемасы (тема) түзөт. Ушул прорблема (тема) белгилүү максатка (идеяга) байланышат. Мына ушундан чыгарманын тематикалык - идеялык бирдиги келип чыгат" [6;24]. Тема менен идеянын байланышы окуучунун дилбаянында да болот. Окуучунун дилбаянында берилген теманын проблемасын табуу жана ага карата билгенин: китептен окуганын, мугалимдин лекциясынан укканын жана өзүнүн жеке пикирин пайдаланып жооп берүү, ошол дилбаянда окуучу аткаруучу иш – милдет болуп эсептелет.

Академик Л.Тимофеев: "Тема идеяны тереңдетет, идея теманы өнүктүрөт", - деген (5). Тема менен идеянын тыгыз байланышы да ушунда. Дилбаянда проблеманы (теманы) тереңдетүү да, идеяны өнүктүрүү да окуучунун тема менен таанышытыгына, билим деңгээлине жана жеке чыгармачылык өзгөчөлүгүнө да түздөн түз байланыштуу болот. Антсе да, мугалимдин кеп-кеңешинин таасири чоң экендигин эч ким тана албайт.

Жыйынтыктап айтканда, дилбаянда окуучунун айтайын деген негизги пикири, коюлган маселеге берген баасы дилбаяндын идеясы болот. Тилекке каршы, көптөгөн окуучуларыбыз мындай деңгээлдеги дилбаянды жазыша албай жатышканы өкүнүчтүү. Анын себептерин профессор А.Муратов кыйла эле даана көрсөткөн [4;5-6].

Адабияттар

1. Алымов Б. Мектеп сочинениеси . - Ф., 1982. - 112б.
2. Бекбоев И. Инсанга багыттап окутуу технологогиясынын теориялык жана практикалык маселелери. – Б.2011. - 384б.
3. Гамзатов Р. Менин Дагстаным. – Б.2005. – 448б.
4. Муратов А.Ж. Дилбаян - чыгармачылык изденүүнүн үзүрү. – Б.2011.- Б. 192.
5. Тимофеев Л.И. Основы теория литературы. - М.1963.
6. Шериев Ж. Адабият таанныткыч. – Ош.1993.

УДК 37 :371.38:8 (С) К

Мурзаев Н.Т.
э-почта: nizamidinmurzaev@mail.ru
Чоң-Алай районундагы
Ленин атындагы орто мектебинде окутуучу

ООЗЕКИ ДИЛБАЯНДЫН БАШАТЫ ЖАНА АНЫ ӨНҮКТҮРҮҮНҮН ЖОЛДОРУ

START ORAL COMPOSITION AND WAYS OF ITS DEVELOPMENT

Аннотация: *Макалада оозеки дилбаян жана аны балдар бакчасында өркүндөтүүнүн ыкмалары жөнүдө сөз болот.*

Аннотация: *В статье речь идёт о устных сочинений детей и о путях развтийи их в детском саду.*

Abstract: *In this article it is told about oral composition and methods of usage in kindergarden.*

Ачкыч сөздөр: *Оозеки дилбаян,бала бакча, чыгармачылык,чыгармачылык менен сүрөттөө, кайра айтуу.*

Ключевые слова: *Устное сочинение, детский сад, творчество, творческое описание,пересказ.*

Key words: *oral composition kindergarden , greation, greative description, retelling.*

“Өз учурунда ачылган жана алпечтеп өстүрүлгөн талант ар бир баланын өз турмушунда акыл жеткис бийиктиккке жол ачат” Б. Акунин.

Окуучунун дилбаянын методисттер оозеки жана жазма дилбаян деп экиге бөлүшөт. Жазма дилбаянды изилдөөгө алган Б.Алымовдун, А.Муратовдун, С.Рысбаевдин эмгектери бар. Оозеки дилбаянда боюнча учкай гана айтылып жүрөт. Ал эми анын башаты жөнүндө кеп козголо элек.

“Белгилүү адабий чыгарманын мазмунун же көргөн билгенин айтып берүү оозеки дилбаян деп аталат”, - дейт методист Б.Алымов [1;35]. Биз бул аныктамага чыгармачылык менен айтуу деп кошумчалагыбыз келет.

Айлана – чөйрөдөгү окуяларды, көргөн билгендерин жана адабий чыгармаларды, жомокторду кайра чыгармачылык менен айтып берүү оозеки дилбаян болот. Мындан оозеки дилбаяндын эки түрүн көрүүгө болот: 1. Айлана-чөйрөдөгү, коомдогу болуп жаткан окуяларды, көргөн-билгенин, укканын айтуу. 2.Уккан, окуган китептердин – адабияттардын (саясий, көркөм, диний) мазмунун айтып берүү.

Чоң ата, чоң энелердин, ата – апалардын бөбөктөргө, балдарына айтып берген жомоктору, уламыштары, окуялары – алардын оозеки дилбаяны, ошол нерселерди бала кайра айтууга жараган кез, мезгил бала үчүн оозеки дилбаяндын башаты десек болот. Андай болгондо бала оозеки дилбаянды айтууга мектеп босогосун аттаганга чейин эле анча-мынча даяр болот.

Азыр биз чоң ата, чоң энелердин, чондордун айткан жомокторун, аңгемелерин оозеки дилбаян деп айтпайбыз. Аларды оозеки дил баян деп айтуу бир да илимий адабияттарда, турмушта деле кезикпегенин моюнга алабыз. “Аталардын жомогу, айтпай койсок болобу”, - деп “Манаста” айтылат эмеспи. Анткен менен алардын дилбаян экенин далилдөө анча деле кыйынга турбайт.

“Оозеки кеби жакшы өнүксө, ал окуучунун жазуу жумуштары да жакшы болот, жакшы деген бул-кебинин кооздугу, сөздөрүнүн орундуулугу, сүйлөмдөрүнүн туура курулгандыгы, оюн ырааттуу бере алгандыгы”,- деп окумуштуу А.Муратов оозеки кептин маанисине туура баа берет [5;3]. Адам өзү оюн туура айта албаса, анан кантип туура жазсын.

Оозеки дилбаяндын чыгышын, өнүгүшүн мектептен эмес, мектепке чейинки мезгилден, үйдөн, бала бакчадан издегенибиз туура болот. Макалада ушуга токтолобуз. Анда дилбаянды аларга ким үйрөттү деген суроонун коюлушу табийгы эмеспи.Табийгы суроого табийгы жооп бар. Ал жоопторду тез эле мисал келтире койгонго шашылбайлы да, тил жөнүндө, анын коомдогу орду боюнча чегинүү жасап көрөлү.

Адам баласы ээ болгон куралдардын эң мыктысы, эң күчтүүсү, эң пайдалуусу - тил.Тилге ээ болгон адам баласы эмне деген улуу, сыйкыр күчкө ээ болгонун билбей калган,себеби ал ар дайым аны менен жашаган, дайым бирге болгон нерсенин баркын билбейт эмеспи...Эгер аны жоготуп койсо, анда аябай күйүнөт,баркын билет.Элестетип көрөлү, бир күнгө эле адамзат тилди жоготуп койсо эмне болот! Туура жашоо токтойт.

Ошондуктан, тил – жашоо! Тил - адам турмушунун бардык сферасынын айрып алгысыз бөлүгү. Адам баласы башынан өткөргөн бүткүл жашоо тарыхында аны тил коштоп келген. Адам өзүн бир мүнөт да тилсиз элестете албайт. Андыктан К.Маркс менен Ф.Энгельс: “Язык возникает лишь из потребности, из настоятельной необходимости общения с другими людьми”,- деп бекеринен жазышпаса керек [4; 29].

Тилдин (кептин) милдети – сүйлөшүү, пикир алышуу, анын коомдогу орду ушундай, адамзат коому пайда болгондон баштап адам пайдаланчу көптөгөн нерселерди ойлоп тапса да, тилдин кызматын эч нерсе алмаштыра албайт,анын кызматын баалаганга, эстелик курганга эч бир байлыктын күчү жетпейт.Тилдин өзү - байлык, улуу эстелик.

Педагогика али илим катары пайда боло электе эле адам баласына тарбия беришкени маалым. Жазуусу те мурда пайда болгон элдерде педагогикалык ойлор илим

катары калыптанганда деле тилдин пикир алышуу милдети биринчи орунда турган, азыр да биринчи орунда турат. Таалим –тарбия маселесинде да сүйлөшүүнүн,пикир алышуунун өзгөчө орду,мааниси төмөндөгөн жок. Муну айтканыбыздын себеби, оозеки пикир алышуусу, оозеки чыгармачылыгы күчтүү өнүккөн кыргыз элинде таалим-тарбия жөнүндөгү түшүнүгү оозеки эле укумдан тукумга берилип келген. Кыргыз элинин оозеки чыгармачылыгы анын элдик педагогикасынын ширелген үлгүсү экендигинде. Аны эч ким танбайт. Бул тууралуу адабиятчылар да,окумуштуу – педагогдор да, философтор да,психологдор да көп жазышты. Элдик оозеки чыгармачылыктын өзү элдин, ойлоо, сүйлөө маданияты экенгин унутпашыбыз керек. Ошондуктан, кыргыз эли баланы жаштайынан туура сүйлөөгө үйрөткөн, туура сүйлөшүүгө көңүлүн көп бурган. “Карынын кебин капка сал”, ойноп сүйлөсөң да, ойлоп сүйлө”, Ойлобой сүйлөсөң, онтобой ооруугa чалдыгасың”, “Көрө-көрө көсөм болот,сүйлө-суйлөй чечен болот”, “Ок жарасы бүтөт, сөз жарасы бүтпөйт” деген макал-лакаптар сөзду барктоонун, аздектөөнүн үлгүсүн көрсөтүп турат. Жаш бала жөнүндө: “Тамтуң басып калды”, ”Тили чыгып калды”, “Тили ширин кези” дешкен. “Тили чыкты” жана “тилден калды” деген эки сөздө эле кыргыз элинин жашоосунун тил менен болгон алака – мамилесинин камыр- жумур жуурулушканы, тил өзү жашоо экендиги чагылган. “Тили чыгып калды” деген сөз баланын коомдук жашоого, турмушка аралаша баштаганын кабарласа, “тилден калды” деген сөз жашоодон калды деген эле маанини сылык билдирет. Ошентип кыргыз эли адамдын туулгандан өлгөнгө чейинки турмушунда сөздү аздектөөгө, туура сүйлөөгө үйрөткөн, тарбиялаган. Кыргыз сөз менен жашаган. Кыргыздын этнопедагогикасынын башаты бешик ыры болсо, пендени соңку сапарга узатуучу сөзү этнопедагогикадагы эпилогу – кошок. Бул улуу сөз. Улуу сөздүн ортосун айтууга азыр тил да, убакыт да жетпейт. Бешик ырынын да, кошоктун да тарбиялык мааниси чоң. Биз бул жерде кыргыздын океандай чыгармачылыгынын таалим-тарбиялык мааниси жөнүндо атайлап сөз кылбадык, болгону тилдин гана турмушубуздагы ордуна, маанисине өтө учкай токтолгонсудук. Анда да дилбаянга түздөн түз тиешеси болгондуктан.

Оозеки дилбаяндын башаты – чыгармачылык менен айтып берүү.

Көп жылдар бою балдардын кебин изилдеген белгилүү окумуштуу Е.И.Тихеева мынтип жазат: “Первые годы жизни ребенка должны быть посвяшены практическому усвоению устной речи” [8; 130]. Бул сөздө чоң маани, чындык жатат. Бала акырындап гана сөздөрдү үйрөнүп маанисине түшүнө баштайт. Баланын оозеки сөз байлыгы, эгер шарт болсо, үлам өсөрү табигый нерсе, ал эми чоңдор анын өсүшүнө жардам да таасир да берет.

Эгер шарт болсо дегенибизди мындай түшүнүү керек, турмуш тиричилиги жайында, ынтымактуу үй- бүлөдө баланын тили тез чыгат жана калыптанат. Чырдуу үй – бүлөдө тескерисинче, баланын тилинин чыгышы кечигет. Ынтымактуу үйдөгү гүл да ачыларын, чырдуу үйдө гул соолуп каларын жапон окумуштуулары жазып чыгышкан. Бала да үйдүн гүлү экенин унутпайлы.

Турмуштун ар кандай шарттарында адам коомунан ажырап, карышкырлар менен, аюулар жана башка жаныбарлар менен кошо чоңоюп калган адам балдары үчүн кийин сөз сүйлөөгө, аны түшүнүүгө чамасы жетпей турганын турмуш өзү көрсөттү. Мындай мисалдардын адамзат тарыхында жыйырмага жакыны бар болсо, ошонун бирөөсүндө да чоңоюп калган жапайы балдар тилди дурус да үйрөнө алган эмес. Ошол себептүү сүйлөшүүнүн № 1- шарты бала үчүн адам чөйрөсү, адам коому болушу керек. Ал эми Р.Киплингдин “Мауглиси”ойдон чыгарылган көркөм чыгарма, фантазия экенин унутпоо керек. “Педагогика илими инсандын жетилүүсүндө айлана-чөйрөнү да, мурасчылыкты да маанилүү деп эсептейт, бирок максатка ылайык жүргүзүлгөн тарбия – бул жагдайда чечүүчү роль ойной турган эң күчтүү фактор. Табият берген шык, жөндөмдүн өнүгүүсү үчүн белгилүү шарттагы чөйрө жана баланын өзүнүн активдүүлүгүн камсыз кылган тарбия зарыл. Башкаса айтканда,табтият берген шык, жөндөм (мурасчылдык) баланын өнүгүүсүнүн потенциалдык негизин гана түзөт. Ал мүмкүнчүлүк чындыкка айланбастан

кала бериши да ыктымал. Алты саны аман төрөлгөн ар кандай эле бала сүйлөөгө жөндөмдүү, бирок кайсы тилде сүйлөшү айлана – чөйрөгө жана тарбияга жараша болот. Ал эми белгилүү куракка (5-6 жашка) чейин бала сүйлөө, чөйрөсүнөн оолак чоңойсо, анын көмөкөйү катып калат", - деп жазат окумуштуу педагог Бекембай Апыш [2;66]. Б. Апыштын бул пикиринде өсүп, жетилүүсүнө чөйрөнүн да, мурасчылыктын да мааниси зор, антсе да максатка ылайыктуу тарбия берүү негизги орунда турат. Ошол себептүү баланы сүйлөшүүгө тарткан чөйрө: ата-эне, чоң ата, чоң эне, бир туугандары, өз теңдүүлөрү канча жакшы болсо, сүйлөшүүгө шарт ошончолук жакшы болот, бирок максаттуу тарбия берүү сөзсүз башкы орунда турат. Бул азыркы шартта бала бакчада берилиши керек.

Акырындап бала чоңойгон сайын сөздөрдү айтып, мааанисине түшүнүп гана тим болбостон, аны башка предметтер, окуялар менен байланыштырууга, өз оюн толук айтууга, буюмдарды, окуяларды сүрөттөөгө, баяндоого үйрөнөт. Өздөрү жомокторду угуп, түшүнүп тим болбостон, кыялдарында жомокторду, каармандарды жаратат. Албетте, 2-3 жаштагы бала өзү жомок чыгарып кыялдана албасы белгилүү (болбойт деп кесе айтуу да кыйын). Ал үчүн жашы беш, алтыга баруусу, өз алдынча ой жоруунун болуусу абзел.

"Монологической речи детей начинают учить систематически с пятого года жизни... С четырёх же лет детям доступны такие типы монолога, как описание и повествование, а на седьмом году жизни и короткие (в одно -две преджожение) рассуждение"- деп жазышат методисттер Л.Федеренко, Г.А.Фомичева, В.К.Лотарев [9;169].

Байланыштуу кептин эки тиби бар: диалогдуу жана монологдуу.

Диалог – (грек сөзү, сүйлөшүү дегенди билдирет) эки же андан көп кишинин сүйлөшүүсү.Монолог - (грекче бир сөз дегенди билдирет) бир кишинин,каармандын жеке сөзү. Башка кишилер, каармандар буга катышпайт.

Монологдуу кептин кыйынчылыгы баланын көңүлүн манилүү окуяга, көркөм чыгармага, предметтерге, көрүнүштөргө буруу жана бара-бара алардын ортосундагы байланыштарга өзгөчө маани берүүнү талап кылганы болуп эсептелет. Монологдуу кеп эске тутууну, эске тутуу монологдуу кепти өстүрөт. Чоңдор монологго ылайыктуу темаларды издөө менен баланын алдындагы кыйынчылыкты жеңүүгө жардам бериши керек.

"Монологго үйрөтүүнүн методдору болуп кайра айтып берүү жана оозеки дилбаян болот,- дешет методисттер Л.Федеренко, Г.А. Фомичева, В.К.Лотарев, - Мында балдар монологдуу тексттерди кайра айтышат, реалдуу жана кыялдарынан жаралган окуяларды сүйлөп беришет" [9;169].

Чоң ата, чоң энелелердин айтып берген жомокторун кайра айтып берүү сөзмөрлүккө үйрөтүүнүн мектеби эмеспи. Кыргыз мектептеринде орустар бала бакчада сөз кылган монолог,диалог жөнүндө, жана кантип баяндоо,сүрөттөө, ой жоруу сыяктуу кептин түрлөрү жөнүндө 5-6- класстарда араң сөз кылабыз. Бул жагынан көчмөн кыргыз калкы көчүп жүрүп, мал-жанды, көргөн- билгенин жаш балага төкпөй чачпай айтууга,куйма кулактыкка, сөзмөрлүккө үйрөткөнүн куру намыстанып көргүбүз келбейт, андан үлгү алгыбыз келбейт.

Чыгармачылык менен айтуу деп балдар оюнан чыгарып, кыялдануу менен айтып берген аңгемени түшүнөбүз. Мына ушунун өзү оозеки дилбаян эмеспи. Биз муну бала бакчада көбүрөөк өркүндөтүүнү каалайбыз. Балдар өздөрүнө жыйнаган таасирдин негизинде жомокторду, реалдуу аңгемелерди жаратат. "Развитие воображения у детей – одна из задач воспитания. В детском саду имеются самые благопритные условия для развития творческого воображения в играх,в изобразительной деятельности (Рисования, лепка, апликация), в констуктривании)",- деп жазат О.И. Соловьева [7;130] .

Аңгемелерди ойлоп табуу үчүн балдардын өз ойлорун туура, ирети менен айтуу жөндөмүнө ээ болуусу зарыл. Жогорку эмгегинде О.И.Соловьева андай деңгээлге балдар мектепке чейинки жогорку жаштарда ээ болорун айткан [7;130].

Балдар үчүн аңгемелерди ойлоп табуунун өзү да үйрөнүү процессинде пайда болот экен. Ал үчүн үйрөтүүнүн ыкмасы болуп аңгеме түзүүгө көрсөтмө берүү жана тарбиячынын үлгү аңгемеси жардам берет. Монологдуу кеп менен чыгармачылык менен айтуу бири бири менен байланышта болгондо гана иш оңунан чыгат, башкача айтканда, кыялдан өткөрбөгөн монологдуу кеп чыгармачылык аңгеме боло албайт. Чыгармачылык менен кайра жаратылып айтылганда гана ал ал чыгармачылык аңгеме болот. Монологдуу кеп балдардын ойлоосун, аңдоосун, таанып билүүсүн өстүрөт, ал эми чыгармачылык айтып берүү бул сапаттарды тереңдетет

Чыгармачылык аңгемелер мурдагы аңгемелерден айырмаланат, себеби ал баланын кыялында кайра жаралып, психологиялык негизде курулат.

“Придуманные (творческие) рассказы детей более сложная ступень в формирующемся навыке монологической речи дошкольника”, - дейт А.М. Бородич [3;93]. Анын татаалдыгы бул - айтып берүүнүн жаңы түрү, жаңы баскычы болгондугунда. Ал эми чыгармачылык менен айтуу балага оңой – олтоң келе койбойт. Өзүнун ой жүгүртүүсү, тил байлыгы, байкагычтыгына анын кыялдануусу, тапкычтыгы ширелишкенде, ага чейин ал да, тарбиячы да талбай эмгектенгенде гана калыптанат. Ошондо ал сөздөрдү эркин колдонууга, тилдик түзүлүштөрдү оозеки туура пайдалана билүүгө үйрөнөт.

Психология илими балдарда молнологдуу кептин пайда болуусун беш жаштан деп аныктайт. Бул жөнүндө белгилүү псхолог Д.Б. Элконин мындай деп жазган: “Изменение образа жизни ребёнка формирование новых отношений со взрослыми и новых видов деятельности приводит к диференцации функций и форм речи. Возникают новые задачи общения, заключающающиеся в передаче ребёнком взрослому своих впечатлений, переживаний и замыслов. Появляется новая форма речи сообщения в виде монолога рассказа о пережитом и виденном” [11; 195].

Монологдуу кептин негизги типтүү элементи болгон аңгеме менен кайра айтып берүүгө 5-6 жаштагы бала ээ болушу зарыл, эгер анын социалдык жашоо шарты, физиологиялык, психикалык өнүгүүсү туура өнүккөн болсо. Аңгеме менен кайра айтып берүүнүн (пересказ) ортосунда монологдуу кептин жалпылыгы, типтүү окшоштугу болуу менен терең айырмачылыгы бар, бул боюнча караңыз [3; 67]. Кайра айтып берүү (пересказ) - окуп же айтып берилген көркөм чыгарманы байланыштырып айтып берүү. Мында бала сөз байлыгынын, даяр сүйлөмдөрдүн негизинде даяр автордук ойду айтып берет. Бул мектеп практикасындагы баяндаманын башаты десек болот. Аңгеме кандайдыр бир фактыны же окуяны байланыштуу айтып берүү. Аңгеме үчүн бала өз алдынча тилдик каражаттарды, мазмунду тандай алат. Ангемелөөдө, көбүнчө, баланын жеке тажырыйбасы, ой-сезимдери чагылат. Бул ангеменин таасирдүүлүгүн күчөтөт. Аңгеме маанисине карата фактылык жана чыгармачылык деп экиге бөлүнөт. Мындагы негизги айырмачылык: фактылык аңгемени түзүүдө бала кабыл алуусуна жана эске тутуусуна таянса, чыгармачылык ангемеде чыгармачылык менен кыялданып, эргип ойлонулуп табылат.

Фактылык агеменин мазмуну конкреттүү бир болуп өткөн окуяга же бир фактыга негизденет. Мындай аңгемелер баланын сезүүсү, кабыл алуусу, эске тутуусу аркылуу ишке ашат. Фактылык ангемелерге көзгө көрүнгөн өсүмдүктөрдү, оюнчуктарды,кайсы бир болуп өткөн окуяларды (М: балдар бакчасындагы арча майрамы, туулган күн ж.б.) сүрөттөө кирет. Мында балдардын кызыгуусу күчөйт жана таасирдүүлүгү жогору болот.

Чыгармачылык аңгеме түзүүдө аңгеме ойдон чыгарылган материалга негизделгени менен бала мурдагы тажырыйбасына таянат жана кээ бир маалыматтарды жаңы ситуация, жаңы окуя менен байланыштыруусу керек болот.

Алты жаштагы балдар мурдагы уккан жомокторунун, көргөн мултфильмдеринин, тележомокторунун негизинде өздөрүнүн татаал эмес жомокторун ойлоп табышат. Ал

жомоктордо катышуучулар фантастикалык касиеттерге ээ болушат; айбанаттар сүйлөшөт, адамдар көрүнбөй турган касиетке ээ.

Алты жаштагы балдар каармандардын анча-мынча кыял жоругун гана ойлоп табышпастан, катышуучулардын жаңы образдарын жаратуу жөндөмүнө ээ болушат. Ошенткени менен бул жаштагы аңгемелердин мазмуну окшош, ар дайым эле логикалуу эмес экенин белгилей кетүү ашыкча болбос.

Алты жаштагы балдардын аңгемелерине төмөнкүдөй талаптар коюлат:
Биринчиден, ангеме угуучулар үчүн түшүнүктүү, ишеничтүү, обьективдүү чындыкты туура чагылдырып, байланыштуу болушу керек. Экинчиден, аңгеме кыска болушу керек. Эң негизгилерин айтуу баалуу болуп эсептелет. Мазмундун иреттүү айтылышы балдардын эсинде калат, көнүлдөрүн да бурат. Үчүнчүдөн, өз алдынчалыкка ээ болгону жакшы жана тарбиялык максаттардан алыстабашы керек.

Мектеп жашына чейинки балдардын чыгармачылык менен айткан аңгемеси баланын кыялынан, эргүүсүнөн жаралып, бала автору болот. Мына ушуну биз (шарттуу) баланын алгачкы оозеки дилбаяны дейбиз. Чыгармачылык менен аңгеме айтып берүү менен өзү айткан аңгеменин башка бирөө айткан айткан аңгеме менен салыштыруу акыл-эсинде тастыктоого алуу, салыштыруу баланын тажрыйбасын өстүрөт. Бул өсүү баланын аң сезиминде дайым болуп турат. Чыгармачылык менен айтып берүүнүн же оозеки дилбаяндын ар кандай варианттары бар.

1. Тарбиячы сунуш кылган сюжетти бир нече вариантта улантуу. Бул жеңил түрү. Анда алгач балдар тарбиячы айткан варианттарды колдонуп, андан кийин өздүрүнүн варианттарын ойлоп табышары жөнүндө белгилүү методист А.М.Бородич кеңири жазган [3; 67].

2. Аңгемени улантуу. Тарбиячынын баштап берген аңгемесин аягына чыгаруу балдардын кыялдануусун өстүрүүгө мыкты пайдасын тийгизет... Мисалы, “Аяна кол кабын кантип жоготуп алды?” ж.б.

3. Тарбиячынын планы боюнча аңгеме же жомок ойлоп табуу. Балдар мында алдынча иштейт. Аңгеме белгилүү бир план аркылуу ишке ашат.

4. Тарбиячынын сунушу боюнча белгилүү бир темага арнап аңгеме жаратуу (плансыз түрдө). Планды тарбиячы бербегени менен баланын аңгемеси иреттүү болууга тийиш. Аңгеменин мазмунун жана формасын бала өзү тандап алат да, ыраатту айтуу менен аңгемеге автор болуп калат. Мында баланын өз алдынча иштөө жөндөмдүүлүгү,өзүнүнүн сөз менен иштөө мүмкүнчүлүгүнө, шыгына ишенүү сезими пайда болот. Ар бир бала өз жомогун же аңгемесин башка баланын жомогунан жакшы айтууга,аягын кызык бүтүрүүгө кызыгат, ар бири жомогундагы каармандардын кыйын,мыкты болгонун каалайт. Бул балалык романтиканын дагы, көкүрөктөгү “ мендин” башаты.Мындай оозеки дилбаяндар үчүн айбанаттар жөнүндөгү темаларды сунуш кылууга болот. Мисалы, “Карышкырдын окуясы”, “Түлкү менен карышкыр”, “Түлкү менен тоок” ж.б...Аңгемелер кыска болгону менен баладагы шыктын ойгонушуна таасир берет.

5. Өз алдынча тандап алган тема боюнча жомок же аңгеме түзүү – чыгармачыл аңгемелердин - дилбаяндардын эң татаал түрү болот. Мында бала өзү каалаган темада (ар кимдин каалоосу ар башка болот эмеспи) аңгеме айтуу мүмкүнчүлүгүнө ээ болот. Тарбиячы балдарды өз ара мелдештирип, “Ким эң жакшы аңгеме табат?”,-деп кызыктырып, айтылган аңгемелерге туура баа берүүгө аракет кылуусу зарыл. Эң негизгиси, жомок-аңгемелерди балоодо балдардын ар биринин аңгеме - дилбаянынын баалангану майнаптуу болмок. Ошого көнүктүрүү керек. Албетте, тарбячы баалоонун үлгүсүн өзү көрсөтөт, үйрөтөт. Мисалы, Айбек өзүнүн аңгемесин иреттүү, кызыктуу, көркөм айтты. Бирок, ал кээ бир сөздөрдү туура эмес колдонду. Же, Айнур аңгемесин жакшы баштаганы менен аягын кызыктуу айта албады же бүтпөдү.

Баалоодо сүйлөмдүн тактыгына, аңгеменин мазмунуна, көркөмдүгүнө, сюжеттин кызыктуулугуна, айтуу чеберчилигине көңүл буруу керек. Мындай аңгемелерге көңүл

бурушу керек, кандай пландайт, мунун мааниси зор. Мисалы, 1. “Жаз “ деген темада тарбиячы кандай суроолорго, деталдарга токтолгонун көрөлү:
1. Жазында аба ырайы кандай болорт? 2. Жазында бак-дарактар, чөптөр, жашылчалар кандай түстө көрүнөт? 3. Жазында үй жана жапайы айбанаттар кандай жана кайда жашашат? 4. Куштардын жашоосуна көңүл бурдуңарбы? 5. Адамдар кандай кийинет жана кандай эмгектенет? 6. Жазда кандай майрамдар бар? 8- март, 21- март (Нооруз), 1-май, 9-май). 7. Жаз кыштан дагы эмнеси менен айырмаланат?

Акыркы суроо салыштырууну талап кылат. Андан мурункулары болсо эске түшүрөт,элестетүүсүн күчөтөт. Кандай гана чыгармачылык иш болбосун аракет болмоюнча жемишин бербейт. Балдардын чыгармачыл аңгемелерин – оозеки дилбаяндарын түзүүгө үйрөтүүдө, чыгармачыл кыялдануусун, аракетин өстүрүүчү ыкмалар бар. Муну бала бакчалардын жогорку группаларында ийгиликтүү колдонсо болот. Чыгармачыл аңгемелерге (оозеки дилбаяндарга) үйрөтүүдө балдардын “ойлоп тапкыла” деген тапшырманы туура түшүнүүсү зор мааниге ээ. “Асан күчүктү кантип тапты?” деген тема үчүн бала каармандарды, окуяны өзү тандап алдат. Мында күчүктү кайсыл жерден таап алышы мүмкүн экендигин ойлоону сунуш кылуу керек. Калың токойдон, суунун жээгинен, аңдан, жайлоодон, талаадан, шаардын көчөсүнөн ж.б. “Күчүк кандай эле?”, - деген суроого күчүктүн түсүн, чоң, кичинелигин, кылыктарын айтышат. Тарбиячы балдардын ой багытын суроосу менен же айткан жардамы менен өзгөртө алат. Аңгемени же жомокту табуу үчүн ар түрдүү көрсөтмө материалдарды колдонууга болот.

Оюнчуктар жөнүндө аңгемелерди ойлоп табуу да балдар үчүн өтө кызыктуу. Мында балдар өздөру ойноп жүрүшкөн ар түрдү оюнчуктарды колдонушат. Биринчи сабакта оюнчуктарды демонстрациялоо болот. Тарбиячы сабакта балдарга жаңы милдеттерин тааныштыруу менен аңгеменин жана пландын үлгүсүн көрсөтөт, айтат. Мисалы, оюнчукту көрсөтүү менен ушундай оюнчугу бар бала же кыз жөнүндө аңгеме ойлоп табууну сунуш кылат. Мындай аңгеменин эң көп таркаган планы: Оюнчук баланын колуна кантип тийип калды? Ал кандай эле? Бала оюнчукту эмне кылды?

Биринчи сабакта биринчи жана үчүнчү суроолорго жооп талдап алуу максатка ылайыктуу. Мында аңгеменин 2, 3 варианты жаралышы мүмкүн. Мисалы, 1-вариант. Оюнчук машинаны Максатка атасы оюнчук дүкөндөн сатып берген. Максатка ушул машина өтө жаккан. Ал машина менен досу экөө ойнойт.

2-вариант. Куурчакты Айгүлгө туулган күнүнө карата эжеси Бишкектен алып келген. Ал бул күндү эч унутпайт.Апасы куурчакка эң сонун көйнөк тигип берген. Чачына ак бантик тагышкан. Айгүл куурчакты бакчага алып келген ж.б.

Аңгеме алгач бир оюнчук боюнча кийин, башка оюнчуктар тууралуу болот. Эки же андан ашуун оюнчук менен болгон аңгеме мурдагыдан кызыктуу болот. Алсак, машина гаражы менен. Бул кыймыл аракет менен коштолгону, айрыкча, уул балдарды кызыктырат. Оюнчуктар менен инценировкалоо чыгармачылык аңгемелердин бир түрү болот. Бала аңгемени айтуу менен кыймылдарды туурап көрсөтөт. Же бир бала айтып, башка шериги көрсөтсө болот. Албетте, мындай аңгемелерди жаратууда эң алгач тарбиячы үлгү көрсөткөнү майнаптуу болору бышык. Тарбиячы: “Карагыла, балдар! Бул жеңил машина. Шофёр аны гараждан айдап чыкты. Машинада бензин аз эле. Ага бензин куйду, - тарбиячы бензин куйган, кымылды да көрсөтөт,- эми ал ишке жөнөдү. Жолдо светофор жолукту. Анда токтоп, жашыл күйгөндө сапарын улады. Көчөдөн бурулуп ишканага жетти”. Бул оюнду уул балдар өз варианттары менен жан дилден аткарат.

Башка сабакта “айбанаттардын майрамын” уюштурууга болот. Ар бир жаныбарга мүнөздүү кыймылдар көрсөтүлүп, алардын жашоо образын чагылтып аңгеме түзүлөт. Куу түлкү, ойноок мышык, сак күчүк, коркок коён, зөөкүр карышкыр ж.б. Ушундай оюнчуктар балдарга тегиз таратылат. Столдоруна оюнчуктарды даярдагандан кийин, балдардын бирөө аңгеме айтат. Калганы угуп, өздөрүнчө кайталап, өркүндөтүп олтурат. Белгилүү педагог, методист Е.И.Тихеева [8] сабакта балдардын чогуу иштеген түрүн

сунуш кылган. Анда аңгемени балдар чогуу түзүшкөн. Мисалы, бир столдо олтурган эки балага бир комплект оюнчук берилет. Алар керектүү оюнчуктарды тандап алып, кимиси айтып, кимиси көрсөтөрүн макулдашат.

Бардык инценировкаланган сабактарда шашылбоо керек. Ойлонууга, даярдануугa белгилүү убакыт берилет. Алгач өздөрү үчүн ойнойт, кийин көпчүлүккө көрсөтөт.

Сүрөт аркылуу да оозеки дилбаянды айтса болот. Аңгеме дилбаяндын мындай түрү үчүн балдардын турмушуна, тажрыйбасына жакын, тааныш сюжеттүү сүрөттөрдү алуу керек. Биринчи сабактарда сүрөттөрдү деманстрациялоо болот жана сүрөттүн мазмуну, бөлүктөрүнүн байланышы түшүндүрүлөт. Эгер, мурда өзүнчө сабакта сүрөт каралган болсо, сабактын бул бөлүгү калтырылат. Сүрөт менен тааныштырууда балдардын кыялын багыттоочу, окуя жөнүндө ойлоого мажбурлоочу же кийинки окуянын уланышы жөнүндө ойландуруучу бир нече сулоолор берилет. Кыялдануунун натыйжасында балдар тартылган сүрөттүн чегинен чыгып, аларды өзүнүн байланыштуу тилинде чагылдырат. Анда сүрөттөгү чагылдарылган окуянын моментин жана андан кийинки окуянын 2-3 элементин камтыйт. Эгер группада оюнчуктар жөнүндө чыгармачылык ангеме өтүү системалуу болуп келген болсо, анда балдар сүрөт боюнча мындай сабакка даяр деп эсептөөгө болот. Анда үлгүлүү аңгемени айтпай туруп эле картина, фотография боюнча аңгеменин планын берүүгө болот. Кайра бул баланын жеке инициативасын көтөрүүгө көмөкчү болот. Эгер балдар монологдуу кепти жакшы колдоно албаган болсо, тапшырманы жеңилдетүү керек: анда сүрөттүн бөлүктөрү боюнча аңгеме ойлоп табуу сунуш кылынат. Бөлүктөр боюнча аңгеме түзүү жалпы сүрөт боюнча чыгармачылык аңгеме – дилбян түзүүнү жеңилдетет. Бир бөлүк боюнча аңгеме түзгөндөн кийин, балдар сүрөттүн кийинки бөлүктөрүнө өтөт, ошентип сүрөт боюнча толук аңгеме түзүлгөндө аны толук кайталоого болот. Бул үчүн тарбиячы: “Бардык бөлүктөрдү бириктирип айтып көргүлөчү”, - деп сунуш киргизет. Кийинкисинде бир нече сүрөт сунушталып,бала андан өзүнө жакканын тандап алса дагы жакшыраак болот. Балдардын турмушуна жакын картиналар, фотографиялар, открыткалардын колдонулганы да дурус.

Оюнчуктар, сүрөттөр менен иштеп тажрыйбага ээ болгондон кийин берилген сюжет боюнча аңгеме айтуу сунушталат. Алгач үйрөтүү үчүн бир катар жөнөкөй темаларды чыгармачылык сүрөттөп айтуу (творческие описание) берилет. Мисалы, бала жолдошуна кандай оюнчукту (же эмнени) белекке бергиси келет Андан кийин балдарга бир каармандын айланасында чакан аңгемелердин сериясын табуу сунуш кылынат.

Мындай жөнөкөй мазмунда балдар жеке чыгармачылык жөндөмгө үйрөнөт - буюмду сүрөттөө, өзүнүн карманын сүрөттөө ж.б. Чыгармачылык аңгемелер менне баланын байкагычтыгы, тапкычтыгы, туура кабыл алуу тажрыйбасынын, сөз байлыгынын баюусу катар кетиши керек. Балдардын чыгармачылыгы реалдуу аңгемелерди ойлоп табуу менен чектелбестен, чыгармачылыктын ар түрдүүлүгүнө умтулууга жардам берилиши керек.

Бала бакчалардагы балдардын оозеки чыгармачылыгынын өсүшүнө, жалпы эле аларды мектепке даярдоодо азыркы учурда бакчаларда уюштурулган “Энелер мектеби” деп аталган тайпалардын тийгизип аткан жакшы таасирлерин колдоого алышыбыз керек. Энелердин кыймылдуу оюндар менен чыгармачыл аңгемелерди айтууда балдарга кошулуп окуусу аларга чөң тасир берет, мыкты үлгү болот.

Жыйынтык сөз:

Балдардын турмушундагы окуяларды, көрүнүштөрдү чыгармачылык менен айтуусунун мааниси чоң. Бала кезде сөзгө болгон ынтызарлыктын ойгонушу, анын көндүмгө айланышынын тарбиялык мааниси айтып бүтпөс пайдалуу. Бала анда табигатты да, коомду да, өзүнда аз-аздан таанып, аларга өз ой-пикирин билдире баштайт. Баланын оюнда кандай гана сонун жомоктор, кыялдар жаралбайт дейсиз. Мындай жомоктор аларга идеял болуп кала берери айтылуу жазуучу Ч.Айтматовдун “Атадан калган туяк” аңгемеси менен “Ак кеме” повестинде эң сонун чагылган.

Ар бир баланын өз жомогу бар, кеп ошол жомокту, сырды айтыра билүүдө. Анын да жолу, ыкмалары, шарттары бар экен. Биз ал жөнүндө жогоруда азыноолак сөз кылып өттүк.

Бала чыгармачыл аңгемесинде - оозеки дилбаянында эмнени айтуу керектигин, эмнени айтпоо керектигин да түшүнөт. Бул – маданият. “Маданият барыдан мурда кеп (сүйлөшүү) аркылуу аныкталуучу, сүйлөшүүдөн көрүнүүчү норма. Кыргыз элдик тил илиминде бул аныкталган. (“Адеп башы – тил”, “Жакшы таап сүйлөйт, жаман каап сүйлөйт”), - деп жазат педагогика илимдеринин доктору Ж.Чыманов [10;79]. Куду ушул маданият кыргыз элинде сөз менен, башталып сөз менен бүтөт. “Сөз-адамдын жеке маданияты гана эмес, сөз улуттун маданияты”, - дейт окумуштуу- педагог, балдар жазуучусу С.Рысбаев [6; 14].

Адабияттар:

1. Алымов Б. Жогорку класстарда жазуу жумуштарын жүргүзүүнүн айрым маселелери. – Ф.1968. –Б.84.
2. Бекембай Апыш. Педагогика 91-бөлүм. Окуу куралы. - Ош. – 107.
3. Бородич А.М. Методика развитие речи. – М.: Просвещение, 1974.
4. Маркс К., Энгельс, Ф. Соч., том. 3.
5. Муратов А.Ж. Дилбаян чыгармачылык изденүүнүн үзүрү. – Б. : Ает, 2011.- 192б .
6. Рысбаев С.К. Окуучунун сүйлөө жана жазуу ишмердиги:теориялык – практикалык маселелери. – Б., 2014. – 344б.
7. Соловьева Е.И. Методика развития речи и обучения родному языку в детском саду. – М.: Просвешение.1966.
8. Тихеева Е.И.Развитие речи детей. – М. Просвешение. 1981. 119 стр.
9. Федеренко Л.,Фомичева Г.А., Лотарев. Методика пазвития речи детей дошкольного возраста.-М., 1977.
10. Чыманов Ж.А. Кыргыз тилин окутуунун теориясы жана практикасы. - Б.: Турар. 2009. 488б.
11. Элконин Д. Б. Детсая психология. - М.:Учпедгиз,1960.

УДК 37 :371.38:8 (С) К

Мурзаев Н.Т.
э-почта: nizamidinmurzaev@mail.ru
Чоң-Алай районундагы Ленин атындагы орто мектебинде окутуучу

ЭКЗАМЕНДИК ДИЛБАЯНДАРДЫН ӨЗГӨЧӨЛҮКТӨРҮ ЖАНА АЛАРГА КОЮЛУУЧУ ТАЛАПТАР

THE FEATURES AND REGUIREMENTS OF EXAM COMPOSITION

Аннотация: *Макалада экзамендик дилбаяндарга коюлуучу талаптар жана алардын өзгөчөлүктөрү каралган.*

Аннотация: *В статье речь идёт о особенности школьных экзаменационных сочинений и о их критерии.*

Abstract: *In this article it is told about the reguirements and features of exam compositions.*

Ачкыч сөздөр: *Дилбаян, бүтүрүүчү,экзамендик дилбаяндар,тема, сөз*

Key words: *composition, graduater.*

Ключевые слова: *Школьное сочинение, выпускник, экзаменационные сочинения, тема,слова.*

Эказамендик дилбаяндар дегенибиз дилбаяндардын өзгөчө тиби же түрү эмес. Экзамендик деп аталышына себеп болгон нерсе – бүтүрүү экзамендерине карата кыргыз тили жана адабияты предметтери боюнча жазылчу жазуу иши. Экзамендик дилбаяндар , жетилүү аттестатына жазылган дилбаяндар, же кийинки мезгилде кыргыз тили жана адабияты боюнча мамлекеттик аттестацияга карата жазылган дилбаяндар деп аталганы менен түпкү мазмуну бир болгондуктан, иликтөөбүздө экзамендик дилбаяндар деп эле алдык. Ошентип, экзамендик дилбаяндар дегенибиз орто мектепти бүтүрүүчүнүн мамлекеттик бүтүрүү экзаменине (аттестациясына) карата кыргыз тили жана адабияты предметтеринен жазышкан дилбаяндары менен жогорку окуу жайларына кирүүчү абитуриенттер жазышкан дилбаяндарды айтабыз.

Экзамендик дилбаяндар бизге өткөн кылымдын 50-жылдарынан тартып практикалана баштаганын эске алсак,экзамендик дилбаян деле оңой жол баспаганын, мурдагы мектепти бүтүрүүчүлөр,азыркы мезгилдеги улуу муундагы бул сөздүн артында тагдыр чечилер сыноо турганын билишерин белгилегенибиз акыйкат үчүн туура болор. Анткени ЖОЖдорго кирүү экзаменинде дилбаяндан начар баа алган абитуриент окуу жайына кабыл алынган эмес. Ушу жагдайдын өзү дилбаянга жоопкерчиликтүү мамиле кылууга,анын аброюн көтөрүүө кадыресе өбөлгө болгон. Бул өз кезегинде ошол мезгилдеги абитуриенттердин сабаттуулугун жогорулаткан.

Экзамендик дилбаяндар традицияга айланганын көптөгөн методисттер кубануу менен белгилешет. Буга толук кошулабыз. Бул кубанычтын мааниси дилбаян жазуу жөн эле “традицияга” айланып калгандыгында эмес, билим берүү жана билим алуу процессиндеги эмгеги көзгө байкалбаган, бирок түйшүктүү, оор, талбаган мээнетинин үзүрүн мезгил өзү көрсөтүүчү мугалимдик кесиптеги адабият мугалиминин ишинин акыбетинин жана андан билим алган окуучунун дараметинин канчалык экенин убактысынан мурда окуучуну чоң турмушка жиберип жатып дагы бир жолу сынап, жыйынтыктап алуунун салтка айланганында жатат.Окуучунун дилбаянында анын билим деңгээли көрүнөт деген сөз бул маселенин бир эле жагы. Анткени “ В сочинение многое зависит не только от знаниий ученика полученных на уроках, но и от его общей культуры начиттанности,восприятия литературных произведений, даже склада характера” [2;73]. Бүтүрүүчүнүн дилбаяны анын бир гана адабият сабагынан алган билимдерин көрсөтүүчү жазуу иши гана болбостон, ал мектептен, коомдон, турмуштан, ата-энесинен, жолдошторунан ушу жашка чейин алган билимдеринин, көз карашынын, маданиятынын, позициясынын, жан дүйнөсүнүн күзгүсү десек туура болмок. Бүтүрүүчүнүн дилбаяны берилген тема боюнча анын ойлорунун жыйындысы, турган турпаты, жан дүйнөсү, жүзү болот.

Адабиятчынын милдети – сөз менен иштөө. “Литератор работая одновременно превращает и дело в слово и слово в дело” [3;410]. Адабият сабагынан дилбаян жазып жаткан бүтүрүүчү да ошол убакытта адабиятчы,мектеп программасында өтүлгөн адабият сабагы боюнча толук дарамети бар билермандеп эсептелинет. Аларга тема сунуш кылынганда да мектеп программасында өтүлгөн,окуучу окуп таанышкан материалдардын айланасындагы темалар сунуш кылынат.

Орто мектептин бүтүрүүчүлөрүнүн дилбаянында мектептеги жүргүзүлгөн бардык окуу процессинин деңгээли,анын ичинде биринчи иретте, кыргыз тили жана адабияты боюнча алынган билимдин деңгээли көрүнөт. Окуучу өз деңгээлинде иштен сөзгө, сөздөн ишке өтө алат. Ал берилген теманы ачууда турмуштук байкоолоруна мектептен алган жалпы билимин пайдалануу менген конкреттүү материалдын негизинде теманы ачат. Андыктан, В.А.Никольскийдин: “Тематика экзаменационных сочинений состовляется с таким расчетом, чтобы проверить спсобностть выпусников к широким обобщениям и вто же время знание конкретного материала”, – деп айтканы абдан туура [5; 225] .

Мектеп бүтүрүүчүсүнүн жазган дилбаяны анын мектеп босогосун аттап киргенден, бүтуп чыгып кеткенге чейинки жазган дилбаяндарынын ичинен эң

мыктысы,жеткен чеги,туу чокусу болушу керек, бул логикалык жактан да, педагогикалык процесстердин мыйзам ченеминен караганда да ушундай.Жыйынтыгынында бүтүрүүчулөрдүн дилбаянынан төмөнкү нерселердин деңгээли көрүнөт:

1. Ушул мезгилге келгенче үйдө, турмуштан,коомдон алган тажрыйбасы, байкаганы, ойлоо, жүрүм- турум маданияты.
2. Мектепке кирип, чыгып баратканга чейинки окуу- тарбия процессинин жакшы таасири, билими, таалим-тарбиясы, атуулдук позициясы, гумандуулугу, дүйнөгө көз карашы ж.б.
3. Кыргыз тили жана адабияты предметтери боюнча алган билимдеринин деңгээли,жеке сабаттуулугу.
4. Конкретүү тема боюнча билими, даярдыгы, тиешелүү текст менен таанышты гы.
5. Бүтүрүүчүнүн жеке чыгармачылык өзгөчөлүгү, дүйнө таанымы, кулк-мүнөзү ж.б.

Бүтүрүүчүнүн дилбаяны тулку боюна ушу нерселерди сиңирши керек, же улуу кыргыз эли “Казанда болсо гана чөмүчкө чыгат” дегендей, окууучуда бар болсо гана, ал дилбаянга жазылышы, ак баракка төгүлүшү керек.

Сунуш кылынган тема бүтүрүүчүнү конкреттүү бир маселенин, миисалы, окуучу жашап жаткан коомдо болуп жжаткан маанилүү окуялардынЖ же окуучунун айлана – чөйрөсүндөгү маанилүү көрүнүштүн, же жазуучунун өмүрү- чыгармачылыгындагы орчундуу маселелердин, же жазуучу ойлонгон, аны чыгармасында ишке ашырган идеянын үстүндө кайра ойлонткудай болушу керек. Дилбаяндын максаты да окуучуну жазуучу ойлонгон маеленин үстүндө кайра ойлонууга, ага окуучунун өз мамилесин билдирүүгө мажбурлоо эмеспи. Куду ошол окуучунун жеке маилеси, ой-пикири дилбаяндын идеясы болот.

Адабий темада дилбаян жазган бүтүрүүчү берилген теманы ачууда мугалимдин айткандарыннан, окуу китебинен окугандарынан, өзү окуган илимий жана адабий сын макалалардан пайдаланат. Бирок бул бүтүрүүчү экзамен учурунда мындай материалдардан түздөн-түз көчүрүп жазбайт. Конспектилер, окуу куралдары колдонулбайт. Мурда окуган материалдарды эсине түшүрүп темага ылайык пайдалануу га тийиш. Мектеп партасындагы бардык дилбаяндар, алардын ичинде конкурстук, олимпиадалык дилбаяндар да экзамендик дилбаяндарга даярдык десек болот.

Экзамендик дилбаяндар башка дилбаяндардан төмөнкүдөй өзгөчөлүктөргө ээ болот:

1.Көлөмү боюнча башка дилбаяндарга салыштырмалуу эң чоңу,мазмуну боюнча – мазмундуусу, сапаты боюнча окуучунун дилбаяндарынын эң мыктысы болушу керек.
2. Убактысы боюнча Кыргыз Республикасынын Билим жана илим министиринин буйругуна ылайык мектеп администрациясы тарабынан белгилүү бир күнгө,белгилүү убактысы (алты астрономиялык саат) көрсөтүлүп белгиленет. Мамлекеттик экзаменге (аттестацияга) катышууга педагогикалык кеңешме уруксат берген гана бүтүрүүчүлөр катыша алат.
3. Экзамендик дилбаяндардын темалары Кыргыз Республикасынын билим жана илим министирлиги тарабынан сунушталып, тийиштүү гезитке (“Кутбилим”) экзаменге чейин эки-үч ай мурда жарыяланат. Экзамен күнү бүтүрүүчүлөр тарабынан комиссиянын катышуусунда үч тема чүчү кулак кармоо жолу менен тандалат. Экөө адабий темадан, бирөө эркин тема боюнча тандалат. Бүтүрүүчү үч темадан тандап бирөөнү гана жазат.
4. Орто мектептердеги экзамендик (аттестациялык) комиссия текшерип дилбаянга эки баа коёт. Бири сабаттуулугуна (кыргыз тили боюнча),экинчиси дилбаяндын мазмунуна (кыргыз адабияты боюнчаа). Ал баалар аттестатка коюлуучу бааларды коюуда сөзсүз эске алынат. Дилбаянга экзамендик (аттестациялык) комиссиянын бардык мүчөлөрү кол коёт.
5. Эң жакшы жана эң начар баа алган дилбаяндарга рецензия жазылат. Рецензияда мыкты жана начар баа алгандыгынын себеби ачылат.
6. Бүтүрүү экзамендерине (аттестациясына) жазылган дилбаяндар мектеп архивинде үч жыл сакталууга тийиш.
7. Экзамендик дилбаяндарга атайын экзамендик консультациялар расписание боюнча уюштурулат.

8. Экзамендик дилбаяндар текшерүүчү мүнөздөгү,класстык,убактысы чектелген дилбаянга кирет. Экзамендик дилбаяндарды жэазган мезгилде бүтүрүүчү окуу куралдарынан, көркөм тексттерден, конспектилерден пайдаланбайт (көчүрбөйт), көчүрүлгөн дилбаян эң начар баа алат.

9. Башка дилбаяндарга коюлуучу талаптар экзамендик дилбаяндарга жогорку деңгээлде коюлат.

Арийне министирлик тарабынан сунуш кылынган тематикага бүтүрүүчү консультация учурунда гана даярдык көргөнгө убактысы жана физикалык мүмкүнчүлүгү жетишпейт. Ал темаларга жалпы окуу процессинде жума сайын,ай сайын, чейрек сайын, жыл бою мугалим көрсөтмө берип, окуучу даярдана жүрүшү керек.

Адабияттар

1. Алымов Б. Мектеп сочинениеси. - Ф., 1982. 112.
2. Анализ и оценка экзаменационного сочинения. Литература в школе. 1965, №1.
3. Горький. //О пьесах. Собр соч в тридцати томах, т. 6.
4. Муратов А. Дилбаян – чыгармачылык изденүүнүн үзүрү.-Б.“Аят”.2011.- 192с.
5. Никольский В.А. Методика преподования литературы в средней школе. -М., 1971.

УДК 61.614.23

Муратова Ж.К.
Жалал-Абадский государственный университет

ЭТАПЫ СТАНОВЛЕНИЯ ВЫСШЕГО МЕДИЦИНСКОГО ОБРАЗОВАНИЯ В ЖАЛАЛ-АБАДСКОЙ ОБЛАСТИ КЫРГЫЗСТАНА

STAGES OF BECOMING OF HIGHER MEDICAL EDUCATION IN JALAL-ABAD OBLAST OF KYRGYZSTAN

Аннотация: *Медицинский факультет Жалал-Абадского государственного университета внес определенную лепту в развитие высшего медицинского образования в южном регионе. Кроме того, он способствовал привлечению высококвалифицированных кадров, имеющих ученую степень, развитию медицинской науки и подготовку медицинских специалистов. Сегодня выпускники факультета успешно трудятся в практическом здравоохранении не только Кыргызской Республики, но и в странах ближнего зарубежья, оказывая высококвалифицированную медицинскую помощь населению.*

Abstract: *Medical Faculty of Jalal-Abad State University has made a certain contribution to the development of higher medical education in the southern region. In addition, it contributed in attracting highly qualified personnel with a degree, the development of medical science and the training of medical specialists. Today, our graduates successfully work in practical public health not only of the Kyrgyz Republic, but also in the neighboring countries, providing high-quality medical assistance to the population.*

Ключевые слова: *Высшее медицинское образование, преподаватели, медицинские кадры.*
Key words: *Higher medical education, teachers, medical personnel.*

Необходимость развития высшего медицинского образования на юге Кыргызской Республики (КР), в том числе в Жалал-Абадской области, была продиктована изменениями социально-экономического и демографического характера, а также политическим решением высших органов власти, которые происходили в первые десятилетия независимости Кыргызской Республики [1, 2].

В 2000 году, учитывая вышеуказанные факторы и возрастающую потребность этого региона в подготовке высококвалифицированных медицинских работников и

научно-педагогических кадров, Ученый совет Жалал-Абадского государственного университета (ЖаГУ) принял решение об открытии медицинского факультета [3].

Администрация ЖаГУ во главе с ректором, профессором Ж.Б. Бокошовым при поддержке начальника областного Управления здравоохранения А.Б. Абдрашева и администрации Жалал-Абадской области приступила к большой подготовительной работе по оформлению требуемой документации в Министерство образования, науки и молодежной политики КР для создания медицинского факультета [3, 6, 10].

Много усилий и стараний для организации нового факультета на базе ЖаГУ приложили ректорат университета, а также видные представители практического здравоохранения, такие, как Омурзаков Ж.О., Эргешов К.Э., Абдыкадыров М.А., Абдылдаев А.А., Эшмуратов А.Б., Молдопиязова Т.М. Турдубаева Б.М., мэрия г. Жалал-Абад и др.

Следовательно, медицинский факультет Жалал-Абадского государственного университета был образован 1 октября 2000 года приказом [7] министра образования, науки и культуры (МОНиК) КР Т.Б. Бекболотова. Открытию медицинского факультета при ЖаГУ ходатайствовали глава государственной администрации Жалал-Абадской области - губернатор Жумалиев К.М. и министр здравоохранения Кыргызской Республики - Мейманалиев Т.С. Затем данный вопрос рассматривался на заседании Ученого Совета Жалал-Абадского государственного университета [3].

В 2002 году медицинский факультет успешно прошел государственную аттестацию, где председателем комиссии был экс-депутат Собрания народных представителей Жогорку Кенеша КР - Ж.Каниметов. В решении коллегии МОНиК КР №7/6 от 31 июля 2002 года записано следующее:“Проводить аттестацию образовательных программ, указанных в приложении №2 (в т. ч. Специальность“Лечебное дело„), по мере завершения обучения студентов первого набора“ , т.е. медицинским факультетом ЖаГУ, было получено разрешение на право ведения образовательной деятельности по специальности “Лечебное дело„ до 2006 года.

Далее распоряжением экс-руководителя Администрации Президента КР Т.О. Ормонбекова была создана „Комиссия по выработке предложений в сфере подготовки медицинских кадров в вузах КР“. Согласно этому распоряжению и постановлению Правительства КР (№525 от 12.07.04 г.), чтобы оформить лицензию, ЖаГУ должен был получить согласие как Министерства здравоохранения КР (министр Мамытов М.М.), так и ректората Кыргызской государственной медицинской академии (КГМА, ректор Адамбеков Д.А.) [9].

Наконец, распоряжением экс-президента КР Акаева А.А. от 19 января 2005 года РП №28 временно была приостановлена процедура рассмотрения и выдачи лицензий по медицинскому образованию.

Трудный, но поучительный путь проделал медицинский факультет ЖаГУ. Несмотря на эти „бюрократические“ проблемы, ректорат и коллектив медицинского факультета университета достигли значительных успехов в развитии высшего медицинского образования в Жалал-Абаде.

Учебный процесс на факультете осуществлялся высококвалифицированными преподавателями, как: д.м.н., профессор Сулайманов Ш.А., д.м.н., профессор Кожоназаров К.К., д.м.н., профессор Ефремов А.А., к.б.н., доцент Молдопиязова Т.М., к.м.н., доцент Абдыкадыров М.А., к.м.н., доцент Омурзаков Ж.О., к.б.н., доцент Асанова К.К., к.м.н., доцент Абдылдаев А.А., к.м.н., доцент Эшмуратов А.Б., к.м.н., доцент Кожалиев А.К., к.м.н., доцент Касымов А.М., заслуженный врач КР, доцент Айтмырзаев Ж.А. и другими.

Кроме того, профессорско-преподавательский состав факультета был представлен опытными медиками-педагогами и перспективными преподавателями [8].

Учебно-методическая работа координировалась Учебно-методическим советом факультета. Деятельность последнего была направлена на разработку учебно-

методических комплексов, рабочих программ, тестовых заданий, модулей, учебных пособий с учетом отечественного и международного опыта, а также собственного опыта преподавания в ЖаГУ.

Всего с 2000 по 2005 годы было издано: монографий - 2; учебных пособий - 10; УМК - 15; методических рекомендаций - 8.

По итогам межфакультетских конкурсов в ЖаГУ, медицинский факультет вышел за 2002-2003 учебный год на 3-е, за 2003-2004 и 2004-2005 учебные годы два раза подряд на 1-ое место.

Выполнялось несколько научно-исследовательских проектов. Один из них «Стандартизованные эпидемиологические исследования аллергических заболеваний у детей Кыргызстана», утвержденный и финансированный Государственным агентством по науке и интеллектуальной собственности (ГАНИС) при Правительстве КР. Кроме того, Минздравом КР был привлечен ряд сотрудников факультета к реализации Кыргызско-Финского проекта по легочному здоровью –(совместный проект Министерства иностранных дел Финляндии и Министерства здравоохранения КР), проходивший стажировку в 2005 году в Финляндии.

Медицинский факультет ЖаГУ был зарегистрирован (№191003 от 2 февраля 2004 года, Facultyof Medicine and Health Science University of Auckland, Новая Зеландия) в качестве Центра, участвующего в Международном проекте «ISAAC» (Координатор prof. BengtBjorksten, Швеция) [5].

17-18 мая 2002 года [8] нами был организован Международный конгресс по пульмонологии, где приняли участие представители из Казахстана, Узбекистана и Кыргызстана. Также была организована Международная конференция «Патология человека и экология» (17-18 октября 2003 года) [5], где участвовали представители из Франции, Казахстана, Узбекистана и практически всех ведущих медико-образовательных и научных учреждений Кыргызстана (более 250 чел.).

Почетными председателями конференции были: профессор Сорбоннского Университета, паст-Президент ERS - MarkZelter (Франция), президент Ассоциации семейных врачей Казахстана, профессор Нугманова Д.С. (Казахстан), проректор КГМА, профессор Узаков О.Ж. и проректор КГМА, профессор Бримкулов Н.Н. (Кыргызстан).

Кроме того, 28-29 октября 2005 года по инициативе факультета на базе ЖаГУ была проведена международная конференция «Актуальные проблемы медицины и высшего образования» с участием ведущих ученых из Финляндии, Новой Зеландии, Казахстана и Кыргызстана. Конференция проходила при финансовой поддержке ERS – Европейского респираторного общества [1].

За 2003-2004 годы преподаватели факультета: Омурзаков Ж.О., Абдылдаев А.А. и Кожалиев А.К. успешно защитили свои кандидатские диссертации.

В очной аспирантуре обучались 8 преподавателей факультета.

Были созданы хорошо оборудованные и оснащенные учебные базы для девяти кафедр факультета как в здании факультета, так и на базе Жалал-Абадской областной больницы и родильного дома. Организованы научно-исследовательский медицинский центр, инновационный центр и международный центр по «ISAAC».

Сотрудники медицинского факультета занимали призовые места в 5-ти конкурсах с международным участием: 9-я Итоговая республиканская конференция молодых ученых в КГМА - 3 место (2002 г.), 1-ый Национальный конгресс в Бишкеке (КГМА, 2003 г.) - «Почетная грамота», Международная конференция в ЖаГУ - 1 место (2003 г.), 4-ый Международный конгресс Ассоциации пульмонологов Центральной Азии в Астане – 2 место (2004 г.) и 2-ой Национальный конгресс в Бишкеке – 2 место (2005 г.).

ГАНИС признал научную работу, выполняемую сотрудниками факультета одной из лучших в Кыргызстане и наградил руководителя научной работы «Дипломом 3 степени» (за 2003 г.) и «Дипломом 2 степени» (за 2004 г.).

Ежегодно сотрудниками факультета публиковались по 10-15 научных статей/тезисов на страницах медицинских изданий как Кыргызстана, так и стран ближнего и дальнего зарубежья. На средства спонсоров были изданы два сборника научных материалов, в виде Приложения к Центрально-Азиатскому Медицинскому Журналу за 2003 и 2005 годы [1, 5].

Установлена была тесная связь с Европейским респираторным обществом (Щвейцария), FacultyofMedicineandHealthScienceUniversityofAuckland (Новая Зеландия), Американским биографическим институтом (США), KarolinskaInstitutet (Швеция). Кроме того, факультет в рамках созданного под эгидой USAID (США) Совета ректоров медицинских вузов Центральной Азии сотрудничал со всеми медицинскими вузами региона [4].

Получены были гранты Европейского респираторного общества (ERS, Щвейцария) на участие паст-Президента ERS профессора Сорбонны - MarkZelter (Франция) в Международной конференции в ЖаГУ (17-18 октября 2003 г.) [ ] и Исследовательский менеджер центра IIDC, профессора Филиппа Елвууд (Новая Зеландия) в Международной конференции в ЖаГУ (28-29 октября 2005 г.) [1, 5].

На факультете обучались 458 студентов, в том из Узбекистана, Пакистана и Ирана. Команда, созданная из числа студентов медицинского факультета заняла второе место в конкурсе среди команд КВН факультетов ЖаГУ (2003 г.). Пять студентов факультета являлись стипендиантами Азамата Алтая (США); двое из них приняли участие в Президентском Бале (за 2002, 2003 гг.); одна студентка является обладательницей «ГранПри» конкурса красоты «Мисс ЖаГУ»(2003 г.).

Кроме того, студентами медицинского факультета было завоевано первое место в конкурсе среди сборных команд вузов области на тему «Молодежь против СПИДа», организованный Молодежным комитетом Жалал-Абадской областной государственной администрации (2003 г.), а также ими было занято первое место в региональном конкурсе, организованным Южным отделением Общества Красного Полумесяца КР.

Радует то, что сегодня медицинский факультет при ЖаГУ вновь начал принимать студентов и продолжает их обучать медицинской профессии.

Таким образом, анализируя вышеприведенные данные можно сделать вывод о том, что медицинский факультет Жалал-Абадского государственного университета внес определенную лепту в развитие высшего медицинского образования в южном регионе, привлечении высококвалифицированных кадров, имеющих ученую степень, развитии медицинской науки и подготовке медицинских специалистов. Сегодня выпускники факультета успешно трудятся в практическом здравоохранении не только Кыргызской Республики, но и в странах ближнего зарубежья, оказывая высококвалифицированную медицинскую помощь населению.

Литература

1. Актуальные проблемы медицины и высшего медицинского образования. Межд. Конференция // Центрально-азиатский медицинский журнал. Том XI. Приложение. Жалал-Абад.28-29 октября 2005. – С.178.
2. Вестник ЖаГУ. Специальный выпуск: Вопросы медицины. 2001/5 (7). – С.69.
3. Выписка из протокола №2 заседания Ученого Совета ЖаГУ от 25.09.2000.
5. Медицинское образование: стандартизованная оценка знаний и навыков. Конференция. - Бишкек.КГМА. 20-23 мая 2003.
6. Международная конференция по патологии человека и экологии // Центрально-азиатский медицинский журнал. Том XI. Приложение 5. - Жалал-Абад.17-18 октября 2003. – С.116.
7. Приказ ЖаГУ №298 от 14.11.2000. «Об открытии медицинского факультета при ЖаГУ».
8. Приказ МОНиК КР №595/1 от 27.09.2000. «Об открытии медицинского факультета при ЖаГУ».

9. Проблемы аллергологии и пульмонологии в горных условиях. Межд. конгресс. - Жалал-Абад.2002. – С.107.
10. Распоряжение Администрации Президента КР №243 от 25 августа 2004 годаи постановление Правительства КР №525 от 12.07.2004.
11. Распоряжение №263-р Жалал-Абадской областной государственной администрации от 07.11.2000 г. «О выделении здания для медицинского факультета ЖаГУ.

УДК 894.3:8-14

ОмороваТ.М.
Ош мамлекеттик педагогикалык институту

«МАНАС» ЭПОСУНДАГЫ КАНЫКЕЙДИН ОБРАЗЫ

THE IMAGE OF KANYKEI IN EPIC MANAS

Аннотация*: Макалада Манас баатырдын жары, акылчысы Каныкейдин образы талдоого алынат. Анын эпостогу ролу жана энелик касиеттери ачылып берилет.*

Аннотация: *В статье анализируется образ Каныкей-супруги и советчицы Манаса батыра. Здесь раскрывается ее роль в эпосе и материнские качества.*

Abstract:*In this article we tried to describe Kanykey`s image who was Manas`s wife and advisor. Her role in the epic and mother`s properties were discussed.*

Ачкыч сөздөр*: эпика, эпикалык образ, индивидуалдуу образ, түрк-монгол фольклору, контекст, борбордук фигура*

Ключевые слова: *эпика, эпический образ, индивидуалный образ, тюрко-монгольский фольклор, контекст, центральная фигура.*

Key words*: epic, epic image, individual image, folklore, context, central figure.*

Кыргыздардын эпикалык дастанчылыгында **Каныкейдин образы** өзгөчө орунда турат. Бул образ ар түрдүү багытта: жеке турганда, индивидуалдуу образ катары, түрк-монгол фольклорунун курамында, «Манас» эпосунун системасында бир кыйла эле изилденди. Ал изилдөөлөр адабият таануу, гендердик, философиялык, социологиялык алкактарда болду. *Булардан биздин изилдөөдөгү айырмабыз – Каныкейдин образын эне катары жалпы кыргыз поэзиясынын контекстинде кароого алдык.*

Каныкей – «Манас» үчилтигиндеги борбордук фигура гана эмес, жалпы кыргыз поэзиясындагы энелердин эң эле жаркын образы. Р.З.Кыдырбаева образдуу айткандай: «Манасчылар Каныкей тууралуу жогорку нота менен гана айтат, «үзүлгөндү улаган, чачылганды жыйнаган» деген салттуу формуланы аны менен көп жолу кошо кайталап айтып турушат» [1: 66]. С.Каралаевде «ошондо энең Каныкей», «Энең ыйлап буркурап…» деген саптар көп кайталанып, Каныкейди баарыбыздын энебиз катары сыпаттайт. Демек, ал Семетейдин гана энеси, Сейтектин гана чоң энеси эмес, кырк чоронун да, кыргыз колунун да, жалпы кыргыз журтунун да энеси. Эпосто мына ошого өзгөчө көңүл бурулат. Ал жалпы энелердин типтештирилген, символикалык образы. Каныкей кыргыздар үчүн эненин символу.

Н.Х.Бекмухамедова «Манас» эпосундагы аялдардын образынын көркөмдүк курамын салыштырма-типологиялык жактан изилдеп, негизги беш типаждык стадияны көрөт: биринчиси – кудай-энелердин архикалык образы: Ак Марал, Ак-Бугу, Умай-Эне; экинчиси – сыйкырдуу кыздар-перилер: Айчүрөк, Арууке, Көкмончок; үчүнчүсү – балбан-аялдар: Оронгу, Канышай, төртүнчүсү – баатырлар: Караберк, Сайкал, Куялы, Кардыгач, Каныкей; бешинчиси – кадимки турмуштук аялдар (образы «земных» женщин): Каныкей, Чыйырды, Акылай [2: 87-88]. Андан ары ал В.Я.Пропп айткан «Эпос возникает на почве мифологии» деген тезиске таянып, эпостогу аял образды Аан Алахчын (якут олонхо), Тоолор ээси (алтай эпосу), Хуу Иней (хакас эпосу), Манзан Гурмэй (бурят эпосу) менен салыштырып кароо керектигин айтат.

Мына ушул аспектиден карап көргөндө Каныкей мифологиялык образдардын белгисин алып жүргөн, бирок туруш-турпаты кадимки «жерлик», кадыресе адам-аялдын образы, анын жашоосун трумфтар да, трагедиялар да коштоп жүрөт.

Каныкейдин өз аты – Санирабийга. Каныкей «Кан никайи», «хандын никесиндеги аял» деген мааниде элдик эпоско каарман болуп кирген. Ал баатырдын жары, сансыз көп жана күчтүү душмандарды талкалап, мамлекет орноткон хандын жардамчысы – ханыша. Бул образ – баатырдын жан шериги, хандын аялы, чыныгы эне кандай болушу керектиги тууралуу элдик идеал.

Али келин боло элек кезинде эле кыз издеп жүргөн Жакып ханга анын салабаттуулугу, акылдуулугу, болжогондой орундуу сөздөрү, чечендиги, ыйбаалуулугу, салмактуу жана сөөлөттүү жүрүш-турушу, наздуулугу, тыңдыгы, зиректиги, бүйрөлүгү, боорукердиги, мээримдүүлүгү, боюн тарап сылангындыгы, сарамжалдуулугу менен жагып, болочокто мыкты эне болору боолголонот. Анын бүтүн өмүрүн «Үзүлгөндү улаган, чачылганды жыйнаган» деген сапаттар коштоп жүрөт, манасчылар бул саптарды кайра-кайра кайталап турат. Жакып мына ушундай келини үчүн калыңдын көптүгүнө карабай, куда түшөт, малын он эки миң жигитке айдатып, кырк миң кол баштап, Манасты алып Букарга келишет. Каныкей болочок жарын сыноо үчүн колуна канжар саят, аны күйөө бала катары да анча тоспой коёт, ошондо бала баатыр Манас Каракандын шаарын тыптыйпыл кылып чапмак болгондо Санирабийга алдынан тосуп чыгып, ак жоолук таштайт да, күнөөнүн баарын өз мойнуна алып, Манастын атын жылоолойт. Бул анын акылдуулугу, амалдуулугу, болочок жарына ак тилектүүлүгү.

Каныкейди «акылга дыйкан даанышман», “тула бою нур экен», «боюнда жалгыз арстан», «көкүрөк жайык келишкен», «алакан жайык, колу ачык», «ак көрпө жайыл ургаачы», «жабылуу катар кара инген», «жакшысы элге билинген» дегендей саптардагы эпитеттер, метафоралар коштоп жүрөт.

«Манасты Манас кылган Каныкей» идеясы эпосто жетектөөчү лейтмотивдердин бири катары баштан аяк кызыл сызык менен сызылып өтөт. Ал «алты айчылык кырсыкты алдын ала айта алат», жарын канча бир ирет өлүмдөн, ар кандай алаамат окуялардан сактап калат.

Каныкей жанында жүргөн кырк кенизекке да энелик милдеттерди түшүндүрүп, эне жана жар кандай болуу керектигин үйрөтөт. Согушка аттанар жигиттердин көңүлүн көтөрүп, аларга мекенчилдик дух берип, эл-жердин улуулугун түшүндүрөт, энелик, ургаачылык насааттарын айтып, артында күтүп алар аялзаты бар экендигин түшүндүрөт, жоого чыгар алдынан жигиттерди сыйлап, «жекендос менен баяндос мамык салдырат, алтын күрсү койдурат». *Камкор эне катары аларга тартар тамактары да өзүнчө:*

Ак боз бээ сойдуруп,
Ашап алып кетсин деп,
Нарын тартып койдуруп,
Азырланган апаңар.
Ошо кирген кырк баатыр
Кымыз ичип кызышып,
Сөөк тери ысышып,
Арак ичип алкынып,
Арак, шарап, мисалдаш,
Албан түрдүү сонун аш,
Адам тартса болгон мас,
Кымызга бою кызышып,
Чекеден тери сызышып [3: 87].

«Азырланган апаңар» деген саптар менен манасчылар Каныкейдин энелик образын элестүү берип жатат, «азырлануу» жана «апа» деген сөздөрдө бүтүндөй анын адамдык бейнеси камтылган.

«Манас» эпосунда абдан кылдат, майда деталдарына чейин баяндалган окуялар

Каныкейдин узчулугуна байланышат, кыргыз элинин эстетикалык, этикалык түшүнүгүнөн алып караганда эне бул – күйөөсүнүн жана балдарынын кийим кечесин, курал-жарактарын жасаган, ал иште акылмандыгын, чеберчилигин, кол өнөрчүлүгүн көрсөткөн аял.

Бээжинге согушка жиберерде кырк жигитке Каныкей баштаган канизектер бүт керектүү кийимдерин даярдап берет. Аларды кандай жасагандыгы, эмнеден кантип даярдаган технологиялары, кандай шартта кантип кийүү керектиги бүт көрсөтүлөт. Мисалы, ак калпакты тигүүдө кедик койдун тармал жүнүн таза жерге жыктырат да, тасмалдатып кырктырып алып, тогуз жүз кемпирге тыттырат, кемпирлер жүндү тырмакка салып тытышат, анан келиндерге кесе бастырат, кыздарга кыя тиктирет, тогуз ай башта кылдатат, уздан узга сындатат, ошондо гана сайса найза тешкис болот, чапса кылыч кескич болот, баары алтындан чоктолот [3: 90].

Каныкей кырк бийкеч менен кырк күн узанып отуруп, кийиз калпакты ойлоп тапкан, анын аппак тоо сымал жазасаган да, чокусуна кыпкызыл чок таккан, астына капкара кең кыр салган. Жусуп Мамайдын варианты боюнча бул калпакты кырк күн кийип жатсаң «кыргагына кыр жукпайт, тигишине бит турбайт», Анжияндын ак шайысын, Наменгендин сурпун колдонуп, кандагай менен каптатат, тармал ириктин жүнүн төрт талаа кылып кийизин жасатат, тигишине милте чаптырат, тышынан чыраш тарттырат, ичинен шайы ичтетет, жээгине кара карматат, борго кошуп болоттон, арасына ширетет, «бүйүрмөлүү оозу бар, бапык таккан боосу бар», «мылтык атса ок өтпөс, милте жанса чок өтпөс, чапса кылыч кесе алгыс, сайса найза теше алгыс» баш кийим болот. Каныкей мына ушул баш кийимди ойлоп таап, ак калпак деп ат коёт. Бул анын бир гана Семетейдин эмес, жалпы кыргыз журтунун энеси, кыргыздарда ак калпакты тартуу кылган эне экендигин көрсөтүп турат.

Тон тигүү үчүн малга алмаштырып, соодагерлерди Анжы, Манжы, Кара-Шаар, Камбыл, Чын-Мачын, Кумул деген жерлерге жиберип, бир мыскалы миң дилдеге кырмызы таап келет. Аны кыргыздан миңинен, ногойдон миңинен, ойроттон миңинен тандап-тандап, алтымыш келин, кырк кыз таап, аларга алты кабат курдатат, кырк бир күн шырдатат, жакпаганын сөктүрөт, «табак-табак болотко албарс эгеп аралаш, арасына төктүрөт».

Ичти-тышты сегиз тон,
Жака, жеңи тегиз тон.
Ичи кадек, тышы бөз
Тышы торгун, атилес,
Жакасы алтын, жеңи жез,
Калыңдыгы жарым кез [3: 93].

Каныкей жоокерлердин кышкы баш кийими катары ичи суусар, тышы буулум, үч талаа кылып бычылган, алкым бүчүсүн айкаштыра түйүүгө ылайыктаган, баргек чоктолган тумак тиктерет. Ар ар бирине «Он эки көйнөк, он дамбалдан, ак чүчтө көйнөк, суп дамбалдан» камдап, чоң куржундун түбүнө кепин тонун кошо салат. куржундарына узун сүлгү, кыска сүлгү, чопкут салат.

Ошондой эле кырк жигиттин кош жылаажын салдырган өтүгү, кемер куру, оттугу, бычагы, белбоосу, милтеси, тинтеси ж.б. эң эле керектүү буюмдары даярдалган.

Эне катары мына ушундай кол өнөрчүлүккө башка кыз-келиндерди үйрөтүү да Каныкейдин улуу эне катары милдетине кирген, мисалы, Накылайды өтө жашынан болочокто эне болууга тарбялайт:

Накылай көркөм кыз экен,
Жез оймоктун узу экен.
Сураштырса Накылды,
Он төрткө чыккан кези экен [4: 557].

Каныкейдин ханышалык доорунда кыргыз кыздары он үч-он төрт жашынан эле жоокерлердин кийимдерин тигип, уз катары болочок турмушка даяр болгон.

Окумуштуу Б.Юнусалиев «Манас» эпосунун төрт томдук китебине жазган баш сөзүндө мындай деп айтат: «Кыргыз энелеринин бир чоң сапаты – күйөөсүнүн энесин сыйлоосу болгон, Айчүрөктүн Каныкейди, Каныкейдин Чыйырдыны урматтоосу, кайын эне катары кадырлоосу мына ушул салттуу педагогикалык этикадан келип чыккан...

...Өзүнүн өмүрүн бүт бойдон элдин тагдырына багыштаган баатыр баланы, неберени тарбиялоого жумшаган патриот эненин образы эл самаган баатырды тапкан кең пейил, токтоо, бир калып мүнөздүү Чыйырды аркылуу көрсөтүлөт, Манаска адал дос болом, кыргыздар үчүн ак ниетим менен кызмат өтөйм деп келген Алманбетке Чыйырды эне ак сүтүн татытат, өз элине чыккынчылык кылган чалы Жакыпты таштап, чыккынчыларга наалат айтып, келечектеги элдик баатырды аман алып калуу үчүн, Каныкейге кошулуп, алыскы Букарга жөө сапар чегет. Чыйырды – элин, жерин сүйгөн балдарды тарбиялоонун бардык кыйынчылыгына чыдаган, дайыма адилеттик тарабында болгон патриот эненин элеси.

Каныкейдин образы андан бетер кенен, андан бетер терең. Анын кандын тукумунан экендиги эпосто формалдык эсепте Каныкейдин кыймыл-аракеттери аркылуу берилген мүнөздөрүндө кандык, аристократтык кылык жоруктар байкалбайт. Ал дайыма эл менен, эл үчүн, тууган жер үчүн өзүн курман кылууга даяр. Ошондуктан кыргыздардын Манас баштаган колу «Чоң казатка» аттанганда, элди чаап, малды олжолоп кеткен жоону жеңип келүүнү тилеп, Каныкей өзүнүн бардык чеберчилигин, ишмерлигин, билермандыгын жумшап жасаган ок өтпөс кийим-кечектерин Манаска, анын кырк чоросуна тартуу кылат. Кыргыздар өз ичинен чыккан чыккынчы душмандар менен күрөшкөндө да Каныкей жоо-жарагын асынып, эркек алп-баатырлардан кем калышпай, тулпарга минип, кан майданга кирет. Көзкамандар алдап барып Манасты ууктуруп өлтүрө турган болгондо, эч ким козголто албас тоодой Манасты баатыр Каныкей өңөрө качып, өлүмдөн куткарат.

Каныкей аркылуу жөн билгич, келечекти баамдагыч билерман, акылман аялдын образы берилет. Каныкейдин бул сапаты келечекте Көкөтөйдүн ашында кыргыздар менен калмактардын ортосунда намыс талашкан чоң мелдеште Кошойго керек боло турган кандагайды күн мурун даярдашы аркылуу, Манастын кош канаты болгон Аккуланы багып тапташы аркылуу, көркөмдүктүн жайын билген архитектордун ролун аткарып, Манаска адамды айран калтырган күмбөз салдырышы, Семетейди алып качып барып, элин сүйгөн баатыр кылып тарбиялашы сыяктуу фактылар аркылуу көрсөтүлгөн.

Эркин махабат темасы да жомокто Каныкейдин образы аркылуу жүзөгө ашырылат. Эпостун жалпы мазмунуна караганда, Жакыптын Темирканга куда түшүшү формалдуу түрдө. Калың иретинде айдалып барылган сан жеткис бакма жана жапайы жаныбарлар калыңга болгон пародия (шылдың) катары сезилет. Каныкей менен Манастын ортосундагы мамиле – бирин-бири чын ыклас менен кадиксиз сүйгөн жарлардын мамилеси. Ал эми эпосто кездешкен бирин-бири бычак менен сайып, камчы менен тартып жиберүү сыяктуу майда учурлар алардын чыныгы мамилесине мүнөздүү эмес: алар эски үрп-адатка байланыштуу тез унутулуучу эпизоддор катарында көңүлгө алынбай, унутулуп кала берет. Эл баштаган баатыр эрин айныгыс сүйгөн, анын оор иштерине баа жеткис жардам көрсөткөн, башка түшкөн кыйынчылыктарын тең бөлүшкөн адилетчил жаркын аялдын образы – Каныкей» [5: 12].

Б.Юнусалиев, демек, эпостогу аял-эненин образынын тереңдигин чыгарманын тулку боюна сиңдириле ар тараптуу иштелгендигинен көрөт.

Адабияттар

1. Кыдырбаева Р. «В начале было слово...» – Б. 2013. – С.66 - 324.
2. Бекмухаметова Н.Х. Образ Каныкей в типологической системе женских образов эпоса «Манас» Оригинальная версия: // Эпос "Манас" как историко-этнографический источник. Тезисы международного научного симпозиума, посвященного 1000-летию эпоса "Манас". – Бишкек. 1995. – С. 87-88.
3. Манас, 4-китеп, Сагымбай Орозбаковдун варианты. – Ф. 1982.

4. Manas: Jusup Mamay – Манас: Жүсүп Мамай. – Үрүмчү. 2014. – Б.562.
5. Юнусалиев Б. Баш сөз // Манас. КБВ. – Ф.: 1958. – 12-б
6. Сейтек. 4-китеп. БКВ. – Ф.1960.

УДК 894.3:8-14

Оморова Т.М.
Ош мамлекеттик педагогикалык институту

ФОЛЬКЛОРДОГУ ЭНЕНИН ОБРАЗЫНЫН АРХАИКАЛЫК, МИФОЛОГИЯЛЫК КОМПОНЕНТТЕРИ

THE ARCHAIC AND MYTHOLOGICAL COMPONENTS OF THE MOTHER IMAGE IN FOLKLORE

Аннотация: *Макала кыргыз улуттук оозеки адабиятындагы эне темасынын ачылышына арналган. Эненин образы адегенде архаикалык, мифологиялык белгилери менен көрүнөт. Мына ошол көрүнүш «Эр Төштүк», «Кожожаш» эпосторунун мисалында талдоого алынат.*

Аннотация: *Статья посвящена раскрытию темы матери в кыргызской устной литературе. Образ матери был показан на начальном этапе архаическими и мифологическими знаками. Именно эти явления взяты для анализа в эпосах "Эр Тоштук" и "Коджоджаш".*

Abstract:*The article touches upon the theme of mother in Kyrgyz national literature. The image of mathers firstly, described by archaic and mythological sings. It was discussed in context of epics such us: «Er Toshtuk», «Kojojash».*

Ачкыч сөздөр: *фольклор, архаикалык образы, зооморфтук аң-сезим, тотемизм, дастан.*

Ключевые слова: *фольклор, архаические образы, зооморфтное мировозрение, тотемизм, дастан.*

Key words: *folklore, archai, image, totomism, mind, legend.*

Кыргыз элинин оозеки чыгармачылыгы көп катмарлуу, көптөгөн доолордун жана көптөгөн чыгармачыл адамдардын акыл-оюнун продуктусу, андыктан ага эң эле байыркы доорлордон берки элдик көз караштар, идеялар сиңдирилген. Фольклордогу архаикалык: мифологиялык, зооморфтук, тотемдик, фетиштик энелердин образын, эне культун бир катар чыгармалардан жолуктурабыз. Андай чыгармаларда энелер адам гана эмес, жаныбарлар («Эр Төштүк» эпосундагы Алп кара куш, «Кожожаш» эпосундагы Сурэчки ж.б.), өсүмдүктөр («Манас» эпосундагы Байтерек, «Эр Төштүк» эпосундагы Чуктерек ж.б.), алар жаныбар жана өсүмдүк формасында туруу менен эле адам-эне образына өтөт, адам-эненин жалпылаштырылган образына айланат.

«Эр Төштүк» эпосундагы Алп кара куш бул биринчи кезекте – эне. Ал «зордугу тоонун теңиндей», «канатынын күүсүнө жер айрылат, жыгач сынып, таш кулайт, жер чайпалып, суу жайнат», «анын текөөрү темир» [1:295]. Үч дүйнөдө: Жер асты, Жер бети, Асман-Көк дүйнөсүндө бирдей чабыттап, ошол аалам мейкиндигине ээлик кылат. Бирок анын эне катары трагедиясы өлчөөсүз чоң, себеби ал балдарынын Эр Төштүккө айтып берүүсүнө караганда:

Кырк жылы бала төрөптүр,
Ушу каапыр ажыдаар
Кырк жылы удаа жутуптур.
Кара көздөн кан агып,
Капа болуп эне калыптыр [1:208].

Мындан Эне-Алп кара куштун мифологиялык кереметин, алптыгын, фантастикалык облигин гана эмес, Адам-Эне сыяктуу трагедиясын, айтып бүтпөс арманын көрөбүз. Ал эне катары артынан бала калтыруу үчүн кырк жылы удаа төрөптүр, кырк жыл бою төрөт азабын, эне болуу кубанычын көрүптүр, бирок ошол кырк жыл бою энелик бактысын ажыдаар тебелеп-тепсеп, баласын жутуп салат экен. Бул жоготуу үчүн

Алп кара куш-Эненин кырк жылы удаа кара көзүнөн кан агыптыр. Эми быйыл да ошондой болсо өзүнө шерт коюптур:

Баласын быйыл сордурса,
Ташка тийип өлүүгө,
О дүйнө жүзүн көрүүгө,
Убада кылып салыптыр [1:208].

Мындагы эненин образын карап көрсөк, анда кырк жылы бала азабын тартып отуруп, эми өзүн өзү өлүмгө кыюу гана айласы калыптыр. Дал ошол жылы анын энелик бактысына Эр Төштүк келип, ажыдаарды өлтүрүп, балдарын аман алып калат да, адам баласы Төштүк менен жаныбар эне Алп кара куш балдарына кылган жакшылыгы үчүн дос болушат, кийин ал ошол жакшылыгы үчүн жети жылы жер астында жүргөн баатырды жер үстүнө чыгарып келет.

Алп кара куш эпикалык дастандарда, жомоктордо сыйкырдуу күчкө ээ, баатырларга жардам кылуучу мифологиялык образ. Аны менен «Манас» эпосунан да кездешебиз, «Алп кара куш арбайып, асмандан буту тарбайып» Манаска жолдош, колдоочу болот, аны кайтарып жүрөт. Бул каарман бир катар түрк фольклорунда каракус, алып-каракус (казак), каракош (татар) деп аталып, анын энелик образына өзгөчө басым жасалат. Айрым чыгармаларды зымырык куш (симрух, симург) түрүндө да берилет. Алтай төлөнгүттөрүндө жез тырмактуу кара-куш, Ульгендин бир уулу, дагы бир катар элдерде шамандар жана бакшылар жардамга чакыруучу куш катары айтылат [2:233]. Монголдор – гаруд, тоолуу алтайлыктар – кашкереде, персийлерде – зымырык деп аташкан бул куш эненин символу, баласынын өмүрү үчүн күрөшүүчү, анын эне катары жашап калуусуна себепчи – адам уулу [3:672].

Архаикалык мифологиядагы эне символунун бири – Байтерек. Ал өмүр дарагы, космос дарагы катары каралып, тамыры өлүүлөр дүйнөсүндө, ортоңку сөңгөгү кадимки тирүүлөр дүйнөсүндө, башы асмандагы кудайлар дүйнөсүндө. Байтерек бардык учурда аял-эне түрүндө адам баласына кызмат кылат, ал өлүп бараткандарды тирилтет, ал-күчтөн тайыгандарга кубат берет. «Манас» эпосунда Абыке, Көбөштүн талоонунда калган Чыйырды-Эне менен Каныкей-Эне наристе Семетейди сактап калуу үчүн Байтерек-Энеге кайрылат, жетимге күч, кубат болор сүт, өлгөн жанды тирилчү кереметтүү касиет сурашат, ошондо Байтеректин кутпа жагындагы бутагынан булактай сүт агып, өлүм алдында жаткан эки эне жана жалгыз туяк жашоодон үмүт кылып, сапарын андан ары улайт.

В.М.Топоров түрк мезгилинде бүткүл дүйнө үчкө: Жогорку, Орто жана Төмөнкү дүйнөгө бөлүнгөнүн жазып, ошолорду Байтерек бириктирип турат дейт. Анын башы Үркөр жылдызга тийип, ал жерде эки баштуу бүркүттүн уясы бар, бүркүт дал ошол уядан Теңирдин буйругу кандай аткарылып жатканына көз салат. Анан дагы уяда ыйык жумуртка бар болуп, эгер дүйнө түгөнсө, бүркүттөр ал жумуртканы чегип ийишет экен да, андан дүйнө кайра жаралат. Ал эми Байтеректин тамырынан ар түрдүү дайралар башталат, бири түндүккө агып, өлгөн адамдардын жанын алып кетет. Байтерек өзү Алтайдын ыйык тоосу эсептелген Көк-Төбөдө өсөт дешет [4: 402].

Эгерде түрк мифологиясында дүйнө түгөнгөндө аны кайра жаратуучу Эне жана жер астындагы суулардын башаты-Энеси болсо, ал кыргыз эпосунда Чыйырды-Эне менен Каныкей-Эненин айласы түгөнгөндө Семетейге кайра өмүр улап, ага Эне сүтүн берет.

Эпикалык доордогу мифологиялык көз караштан жаралган дагы бир Эне – Сурэчки. Ал – кайберендердин энеси. Анын эне катары жашоосунун маңызы, турмуштук кредосу – кайберендерди тукум курут кылуудан сактап калуу.

Кыргыздардын салттуу этноэкологиялык парадигмасында Сурэчки бул жөн гана Кожожош мергенге кез келген бир жандык, жашоо үчүн азык эмес, ал – тотем, ал – эне-тотем.

«Кожожаш» эпосунун бүткүл идеясы, темасы эң байыркы анимисттик, тотемдик түшүнүктөр, мифологиялык архаика менен байланышат. Аңчы да, Сурэчки да өз жашоосу

үчүн, тукумун улоо үчүн күрөшүп жатат. Элдик идеяда Сурэчки кайберендердин колдоочусу, ал кадимки адамдардай сүйлөйт, ойлойт, а түгүл адам сыяктуу балдарын сүйөт, аларды мергендин огунан коргойт. Демек, бул эне менен мергендин кармашы, Кожожош энеге, энеликке кол салат. Б.Кебекова жазгандай: «Кожожаш» эпосундагы тоо эчкилердин ээси Кайберендин өзүнүн тукумун эпсиз кырып, каарына алган мергенчини азгырып алып барып, аска зоого камап өлүмгө учуратышы грузин фольклорунан да кеңири орун алат, көптөгөн варианты катталган. Мисалы, Бетхил аттуу мергенчи ак тоо эчкини кубалап отуруп, анын азгырыгы менен бийик аскага камалып, түшө албай калат. Айылдаштары чөп, аркан, түшкөнгө кементай жыйнап келип, жардам бере алышпай, аскадан боюн таштап ажал табат. Экинчи бир сван версиясы боюнча свандыктар кыштын өтүшүнө байланыштуу ырдап, бийлеп, майрамдап жаткан учурда кайдан, жайдан пайда болгону белгисиз ак тоо эчки бийлеп жаткандардын арасына келип кошулат да, Бетхил мергендин буттарынын арасынан өтүп, тоону көздөй жөнөйт. Айылдаштарынын суроосу боюнча Бетхил тоо эчкинин артынан кубалап, бийик тоого чыгып барат. Баскан жолу чана жүргөндөй даңгыр болуп, эч тоскоолдукка учурабай жүрүп отуруп, бийик аскага барып камалып калганын да сезбей калат. Кайра түшөргө жол жок экенин сезген ити үрүп, айылдаштарына кабар берет. Айылдаштары мергенчини түшүрүп алуу аракетинде аркан, кементай, шатыларды жыйнап келишет. Шатыны койсо, аска асманды көздөй бийиктейт. Аркан ыргытса, аска эки жакка ыргалып, мергенчинин кармап алышына мүмкүндүк бербейт. Айласы куруган Бетхил аскадан боюн таштап, ажал табат. Грузин фольклорунда мергенчи Бетхилдин өлүшү асканын жана айбандардын ээси Далдын каарына калышы менен түшүндүрүлөт» [5:547]. Фольклорист-адабиятчы Б.Кебекова грузин окумуштуусу Е.Б.Вирсаладзенин «Грузинский охотничный миф и поэзия» аттуу китебине [6] таянып жогорудагы пикирин жазып жатат.

Кыргыз Кожожаш да, грузин Бетхил да эч ким кечиргис оор күнөөгө батты – алар Энеге кол салды, болгондо да конкреттүү, жалгыз энеге эмес, жер бетиндеги жандыктардын бир түркүмүнүн, бир уруусунун энелерине кол салды.

Кожожаш жана Суречки темасы көркөм сөз өнөрүндө гана эмес, А.Кайбылда уулунун маалыматына караганда кыргыз радиосунун алтын казынасында Асанаалы Кыштообай уулу, Жакшыбай Жээнтай уулу, Замирбек Үсөнбай уулу, Бермет Ашымбек кызы, Зыйна Шайбек жаздырган күүлөр, дастандар формасында да сакталып турат [7:137]. Бул чыгарманын негизиндде Т.Океев «Куу илбирстин тукуму» фильмин, М.Байжиев «Байыркы жомок» аттуу драмасын жазган. Ошолдун баарында эне темасына, эненин образына өзгөчө басым жасалат.

Чыңгыз Айтматов минтип айтат: «Бизде окуган адамды суктанткан «Кожожаш» деген эпос бар. Анда адам, жаратылыш, жаныбарлар дүйнөсү чагылдырылган. Анын бир бутагын повесттеримде пайдаланган элем. Эпосто бир уруу элди аң эти менен баккан мерген кайберендерди калтырбай кырып жибергендиги жөнүндө айтылат. Күндөрдүн биринде Суречки ага жалынып-жалбарып: «Карылыгым жетти, Алабашты ая, аны атсаң кайберендин тукуму курут болот», - дейт. Эгер бизди аябасаң, кулак угуп, көз көрүнгүс каргышка каласың деп айтып жибергенин да байкабай калган экен. Бул сөз мергендин күлкүсүн келтирет. Суречкинин колунан эмне келмек эле дейт да, картаң эчкинин өзүн атат. Суречки аксак бутун сүйрөп качып отуруп, Кожожаш мергенди асман мелжиген кайра түшкүс аскага алып келет да: «Мына биздин каргыш!» деп, кайра түшүп кеткен экен. Байыркы ой жүгүртүүдө экологиялык туңгуюк мына ушундайча сүрөттөлгөн. А менин бүтүмүм мындай: байыркы заманда адам баласы жаратылышты бүлдүрүүдөн сактаган, ал турсун жашоо-тиричилик таламдары үчүн жан-жаныбарларды кырып жоюуга батына алган эмес. Ошол эле экология проблемасынын бүгүнкү күндөгү биздин негизги түйшүгүбүздүн мына ушул аспектилери айкындала баштаган» [8].

Мындагы жазуучу айтып аткан ой да Суречкинин каргышы менен Кожожаштын аскада калган абалынын трагедиясы. Бул – энеге кол көтөрүүнүн трагедиясы.

Суречки эне катары айла кеткенде мергенден жалгыз гана нерсе сурайт:

Аңдыганың мен болсом,
Ак тескейдин боорунда,
Ак төшүм тосуп берейин,
Атып ал мерген көрөйүн.
Али да болсо тил алгын.
Сурагым Алабаш,
Көп зарлантпай энеңди,
Текесин берип дуба алгын (А.Үсөнбаевдин варианты) [9:126].

Мында Суречки өзүнүн өмүрүн Алабаш улагы үчүн берүүгө даяр, керек болсо ак төшүн мергендин огуна тосуп берет, бир гана өтүнүчү тукумунун уланышы, баласынын аман калышы. Бул жерде Суречки жаныбар гана эмес, ал адамдын образынын кайманаланышы, адам кейпинде турган эчки, же эчки кейпине өткөн адам.

Кожожош менен Суречкинин кармашына узакка күнгө созулуп, экөө тең кыйналып кеткенде Эне катары кайберен жаратканга мындай жалынат:

Берсеңчи кудай мергенди,
Тукумум таза тергенди.
Алабашым өлтүрүп,
Аны менен нысап кылбастан,
Артымдан кууп келгенди.
Турган жери зоо болсо,
Мага, тутушкан душман жоо болсо,
Асманды аска тиресе,
Артымдан келген мергенди,
Жараткандан тилесе.
Асканын туруп боорунда,
Агайындан ажырап,
А да мендей жүдөсө! [9:163]. Эпостун идеясы боюнча кайберендердин пири, марал-текенин, аркар-кулжанын энеси Суречкинин айтканы кабыл болот – Кожожаш жалама аскада калат. Ага эненин каргышы тийет. Мына ошондо табасы кана кайберен-эне «Сага мен, энелигим тааныттым» деп атат [9:164].

Бул улуу трагедияны – адамдын жаратылыш-энеге кол салуусун гуманист жазуучу Ч.Айтматов маектешүүлөрүнүн биринде дагы төмөнкүдөй түшүндүрөт: «Эски заманда биздин ой жүгүрткөн ата-бабаларыбыз, акындарыбыз болгон экен. Мисалы, ошол эле табигат жөнүндө сөз сала турган болсок (илимий багытта ал башка сөз) адамдын жүрөгүн, сезимин козгой турган бир өнөрү болуш керек. «Кожожаш» абдан туура келди деп ойлойм. Мен анын мазмунун айтып бердим, түшүндүрдүм: биздин кыргыз элинин эски мурастарынан, өзү ыр менен айтылат, көпчүлүк кулагы менен угуп олтурат, анткени бул окуй турган нерсе эмес... Ар бир кыргыз бешиктен баштап эле «Кожожаштын» эмне экенин билип чыгат. Азыр жаңы дүйнөнүн керемет белгиси, инфраструктурада «Кожожаш» кыргыз элинин ичинде, койнунда жаткан жомок эмес, экологиялык маселеге келгенде, жалпы адамзатка тиешелүү бир мурас катарында болуп атат да. «Кожожаш» өзүбүздүн түбөлүктүү мурасыбыз, мындайча айтканда, алтын фондубуз. Бирок менин оюм – аны жөн эле кайталап, айтып бериш эмес. Азыркы ой жүгүртүүлөрдүн деңгээлине алып келиш керек. Мына ошонун негизинде, мен Кожожашты өзүнчө кандайдыр бир өзгөрттүм, өнүктүрдүм, аягын улаштырдым. Тиги жомоктун өзүндө «Кожожаштын» финалы мындай: Кожожаш асканын башына Суречкини кууп жеталбай жүрүп камалып калат, нары кетпей, же бери кетпей (төмөн эмес, же өйдө эмес). Мына ошол аскага асылып туруп калганда кандайдыр бир керемет ойдун түпкүрүнө жеткендей болуп, бүт баарын түшүнөт. Мына бул жан-жаныбар, табигат бул адам баласын түздөн-түз курчап турган дүйнөнүн эң негизи экенин ошондо түшүнөт да. Бул – илимий тил менен айтканда. Бирок ошол жан-жаныбарга зыянын тийгизген киши акыры жүрүп өзүнө да зыян тийгизет деген кеп. Төмөн жакта болсо жакындары боздоп ыйлап турат, алар дагы аны аскадан түшүрө

албайт, мына ошонусу менен кыргыздардын эски жомогунда бул кеменгерчилик, гениалдуу табылга. Бул тупик, орусча «тупиковая ситуация» деп коёт, мындайча айтканда, туюк, мындан башка жол жок. Эгерде адам баласы жан-жаныбарды, табигатты аёосуз пайдаланса, туюкка барып такалат деген кеп. Биздин кыргыздын, гениалдуу ата-бабаларыбыздын айтып кеткен кеби. Мен ошону европалык, дүйнөлүк окурмандарга жеткирип түшүндүрүүгө аракет жасадым» [10].

Кожожаш эмне үчүн ушундай аскада камалып калды, эмне үчүн анда адам жашоосу туңгуюк менен аяктады? Себеби анда адам баласы бугу-маралдардын пири кайберендин балдарын атып эненин каргышына калды. Кийин Ч.Айтматов мындай энеге кол салуу тууралуу мифти «Ак кеме» повестиндеги Бугу-Эне, «Кылым карытар бир күн» романында Найман-Эне тууралуу аңыздарда эң сонун пайдаланды.

Ошентип, кыргыз элдик поэзиясындагы зооморфтук эне, өсүмдүк эне мифологиялык белгилерин азайтып кадимки адам энеге өтө баштайт. Бирок адегенде баатырдык-эпикалык белгилери менен. Биз муну «Манас» эпосундагы энелердин образынан ар тараптуу көрөбүз.

Адабияттар

1. Эр Төштүк: Эпос. Айтуучу С.Каралаев. «Эл адабияты» сериясы. А.Акматалиевдин жалпы редакциясында. 2-т. – Б.«Шам».1996. – Б.448.
2. Алексеев, И.А. Шаманизм тюркоязычных народов Сибири // Н.А. Алексеев. – Новосибирск.Наука. 1984. –С. 233.
3. Мифологический словарь/Гл.ред. Е.М.Мелетинский – М. «Советская энциклопедия».1990.– С.672.
4. Топоров В. Н.Древо Мировое // Мифы народов мира: Энцикл. в 2 т. / гл. ред. С.А.Токарев. – 2-е изд. – М. Советская Энциклопедия, 1987. – Т. 1: А–К. – С. 398-406.
5. Кебекова Б. Миф жана уламыштар/Кыргыз адабиятынын тарыхы, 1-т., Б. 2002 – Б.547.
6. Вирсаладзе Е.Б. Грузинский охотничный миф и поэзия. – М.1976.
7. Кайбылда уулу Асан. Күү баяны. 1 китеп. – Б. 2000.-Б.137.
8. Айтматов Ч. Цена – жизнь //Литературная газета. – 1986.13-авг.
9. Кожожош: Эпос. Айтуучу А.Үсөнбаев. «Эл адабияты» сериясы. А.Акматалиевдин жалпы редакциясында. 1-т. – Б. «Шам».1996. – Б.248.
10. Айтматов Ч. «Жаңы багыт менен – дүйнөлүк аренага» Жазуучу Ч.Айтматовдун Аким Өзгөн менен маеги. Басууга даярдаган Б.Сейитбаев [Текст] // Кыргыз маданияты.1993. 29-апр.

УДК 894.3:8-14

Оморова Т.М.
Ош мамлекеттик педагогикалык институту

ЭНЕ ТЕМАСЫ – МИФОЛОГИЯДА

MOTHER IN MYTHOLOGY

Аннотация: *Бул макалада дүйнөлүк жана түрк элдеринин мифологиясында эне темасы кандай чагылдырылгандагы көрсөтүлөт. Автор ар түрдүү элдердин эне тууралуу ойлорун жыйынтыктайт. Негизги көңүл эненин образынын ачылышына бурулат.*

Аннотация: *В этой статье показано раскрытие материнской темы в мировой и тюркоязычной мифологии. Автор подытоживает раздумья разных народов о матери. Основное внимание обращено раскрытию образа матери.*

Abstract:*The present article is devoted to the describtion of mother`s theme in world and Turkish mythology; it also aims to reveal mother`s image.*
Түйүндүү сөздөр: *мифология, эне темасы, мифологиялык образ, кудай-эне, Умай-Эне.*
Ключевые слова: *мифология, тема матери, мифологический образ, Кудай-эне, Умай-эне.*
Key words: *mythology, theme of mothers, mythological image.*

Дүйнөдөгү ар бир адам эненин ичинде түйүлдүк болуп, анан жарык дүйнөгө келет, андыктан ар бир баланын канында эненин каны болот, туулганга чейин ал киндиги аркылуу энеси менен байланышып, азык алып турат. Жашоодо ар бир адамдын эң жакыны энеси. Эне балага жашоо тартуулайт, ак сүтүн берет, багып өстүрүп, эрезеге жеткирет. Ар бир адам андыктан эненин алдында сыйынып, өмүр бою энеге карыз болуп өтөт. Эненин баласына болгон сүйүүсүнөн артык сүйүү жок, эненин балага өткөн мээриминен өткөн мээрим жок деп айтылат. Аялдын бактысы – эне болуу, бала өстүрүү.

Славян элдеринде Бог о матерь деген түшүнүк бар, мындай түшүнүк менен адамдар Кудай-жаратуучу менен Энени бирдей коюп келген. Дүйнөлүк мифологиядагы аялзатынын кудайы, пири да – Богиня-мать. Эне – адамзатка жашоо берет, андыктан да анын башкы касиети, артыкчылыгы – тукум жаратуу, бала калтыруу, дүйнөнү көбөйтүү. Археологдор арийлерге чейинки Индиядан, израилдерге чейинки эле Палестинадан, Финики, Шумер жерлерин байыркы аялдардын таштан жана сөөктөн жасалган статуэткаларын табышкан, буларды жалпысынан палеолитикалык «венералар» деп аташат. Ал табылгалардын окшоштугу келишимдүү тулку-бою менен чегилсе да, башы жана колу, же бир колу, же башы жок турушу. Бул Энеге болгон байыркы сыйынуу, Аял-Энеге болгон урмат.

Неолит доорунда Богиня-мать бала кармап турган абалда, же төрөт учурунда ташка чегилгенин көп кездештиребиз.

Адамзат мифтерди, динди ойлоп тапкандан баштап, Мисирде Исида, Нут, Маат, Вавилондо Иштер, Финикияда Астарда, көөнө Индияда Аи, Грецияда Деметра, Кора, Гера, Римде Атаргатис, Цер деген аттар менен Аял-Кудай катары көрүнөт.

Дүйнөлүк цивилизациянын өнүгүшүндө «энелик» (матриархат), гинекократия деген доорлор болгондугу, ал кезде аялзаты, өзгөчө энелер, эркектерге караганда доминаттык абалда турган социум экендиги илимий булактарда далилденген.

Кудай-Эне мифологиялык образ катары көп урууларда жана элдерде Асман Падышасы катары кездешсе, каббалисттерде Каныша, христиандарда Богородица-Мадонна катары көрүнөт.

Элдердин жана улуттардын, цивилизациялардын тарыхында Эне Ыйыктыктын, Түбөлүктүүлүктүн, Сүйүүнүн, Мээримдин символу, Космостук Эне-Жер, Асмандын жары, Жердеги бардык жандуу жана жансыз нерселердин жаратуучусу катары көрүнгөн учурлар кездешет.

Байыркы грек мифологиясындагы кудай-эне Гея титандарды, циклопторду, баштары көп жана жалгыз көздүү дөөлөрдү төрөйт, Олимп тоосундагы бардык кудайлар анын перзенттери болуп эсептелет. Гея – баарынын энеси: асман да, деңиз да андан жаралган. Грек мифтериндеги Афродита антикалык доордогу көптөгөн баатырлардын энеси, Фетида – Ахилланын энеси.

Славян мифологиясындагы Жер-Эне Мокош деген ат менен берилет, ал баарынан күчүү, айткан-дегени аткарылат. Жаратылыш-Эне кудайы болсо табиятты башкарып турат, ал каалаганда кургакчылык кылат да, сел, жамгыр, кар, бороон, аңчылыкта жолдун болушу же болбошу ж.б. нерселер анын амири менен ишке ашырылат. Бул каарман грек мифтеринде мергенчиликтин пири Артемида, жер иштетүүнүн пири Деметра болуп экиге ажырып кеткен.

Түрк элдеринде эне культу Ыдук Йер-Суб жана Умай деген аттар менен кездешет. Ыдук Йер-Суб (Ыйык Жер-Суу) – Жерди жана Сууну жараткан аял-кудай тууралуу алтай, хакас, кыргыз элдеринин мифологиялык чыгармасы. Анда, алтай сифологиясына ылайык,

бийик тоолуу аймакта, суунун башаттарында он жети кудай-эне жашайт. Эң күчтүүсү жана атасы – Ио-кан, анын эки уулу Сё-кан, Темир-кан, алардан башкалар Талай-кан, Адам-кан, Мордо-кан, Алтай-кан, Кыргыз-кан, Ябаш-кан, Едер-кан ж.б. Ал эми хакастарга тараган вариантында Йер-Су (Шерсуг) – жергиликтүү аймактын кудайы, пикир. Бул каарман тоолордо, тайгада, суу башында, көлдөрдө жашап, адамдарга суу берип турат. Эгерде кургакчылык болуп калса, ага атап түлөө өткөрүшөт [1].

Умай-Эне түшүнүгү Борбордук Азияда, Түштүк Сибирде жана Саян-Алтай аймактарында жашаган байыркы түрк калктарында эң кеңири тараган мифологиялык каарман. Азырга чейин кыргыздар аны баланы колдоочу пири, ыйык эне катары кабыл алышат. Умай-Энени оору-сыркоодон сакайтууда элдик дарыгерлер сыйынуучу, аларды колдоочу ишеним катары да карашат. Дарыгерлер оорулууга таасир этүүнү «Умай эне колдосун», «Менин колум эмес, Умай-Энемдин колу» деп башташат. Бала төрөлгөндөгү артындагы такты «Умай-Эненин колунун изи» дешет. Ооруп жаткан бала жакшы болуп кетсе, «Умай-Эне айыктырып кетти» деген, же болбосо, бала уктап жатып күлүп атса, «Умай-Энеси күлдүрүп жатат», сүйлөнгөнсүй берсе, «Умай-Энеси менен сүйлөшүп жатат» дешет. Баланын бетин «Умай-Энеси жууп коёт» дешет. Баланы бешикке бөлөп жатып «Умай-Эне уйку бер» дейт, же боз үйгө жалгыз калтырып, сыртка бир азга чыгып кетсе, «Умай-Энеге калтырдым» дешет.

Түрк элдеринин, анын ичинде кыргыздардын мифологиясында Умай-Эне адамдар менен бирге жашап, балдарга Ыйык Эне сыяктуу пир катары каралат.

Балдарды учуктаганда, жүрөк көтөргөндө:
Менин колум эмес,
Умай-Эненин колу,
Бул бала (кыз ж.б.)
Ооруңду көтөрө албайт.
Кара жер өзүң көтөр,
Кайт! Кара жерге кайт! ж.б. – деп, жерди таптап-таптап коёт. Муну менен алар Умай-Энени баланы айыктыруучу жана Жер анын айтканын аткаруучу катары карашат. Мындагы философия – ар бир пенде бир эненин – Адам-Эненин курсагында пайда болуп, экинчи бир эненин – Жер-Эненин кучагына барат. Топурактан пайда болуп, топуракка айлануу идеясы мына ушул эки энени аралап өтөт.

Орхон-Эне-Сай жазууларына кирген Күл-Тегин таш эстелигинде «Умај-тдг цгдм катун кутына інім кял-тдгін др ат болды» деген сүйлөмдөр бар, бизче которгондо «Аны үчүн (бактыга жараша) Умай сыяктуу Улуу эне-катун колдоп, менин кичүү иним Күл-Тегин эркек аталды» [2:265].

Түрк элдеринин бири болгон кумандиндердин шаман дини боюнча бала ооруп калганда Умайга мындай кайрылат:

Ак ајастан, кайн, тяш,
Умай-эне, куш-эне!
Тяп эдекти ачык сал!
Чолы была чолонзын[2:276].
Котормосу (биздин эркин котормо) мындай:
Көк асмандан кайып түш,
Умай-Эне, куш-эне!
Түп этекти (төрөй турган этекти) ачып сал!
Ал (бала) өз жолу менен чыга келсин!

Кумандиндердин шамандары Умайды көктө жашайт, алар төрөт учурунда энени кара басканда чакырык менен жардамга келет деп эсептешет.

Кыргыздар байыркы учурдан азыркы күндөргө чейин эле Умай-Энеге карата мындай ишенимдер менен жашашат:

Умай-Эне карап турат деп баланы жалгыз калтырып койгон учурлар болгон
Умай-Энеге тапшырдык деп жолоочуларды жолго узаткан

Умай-Эненин зымырык кушу деп элестетип ыйык туткан
«Умай-Эненин колу менин колум эмес» деп дарымдашкан
Умай-Эненин колунун, бутунун тагы деп аскада калган издерге сыйынган
Умай-Эненин элесин оюмдарга салып, чеберлер аны «умай оюму» дешет
Умай-Эненин эмчегинен сүт агат деп эгиндин түшүмүн күтүшкөн ж.б.

Хакастарда Умай (Ымай) деп бала туулгандан анын баскан учуруна чейинки жаны (душасы), бала ооруп калса, же ыйлап жатса, жанында Умай-Эне жок болуп калыптыр деп, шамандарга окутуп, кайра аны чакырып келген.

Шор элинде аны «Май-иче» деп, балдардын колдоочусу, балага оору, кырсык алып келүүчү Кара-Умайга каршы туруучу деп түшүнүп, анын символу катары жебе менен жааны баланын бешигине илип койгон. Алтай төлөнгүттөрүндө Май-энэ дегенди алтын жаа кармап, асмандан Асан-Үсөн (Күн желеси) менен кошо түшүп келип, балдарды кайтарып туруучу күмүш чачтуу жаш аял катары кабылдаган. Ал Сурун-Тоодогу Сүт-Көлдү турак кылып адамдарга жардам берүүгө даяр турат деп эсептешкен.

Көпчүлүк түрк элдеринде балалуу боло албай жаткандар Умай-Энеге сыйынат, ал кут берсе, балалуу болушат деп эсептешет.

Жогорудагы культтар, кудайлар, пирлер эң биринчи кезекте – энелер. Эне деген балдары үчүн кам көрүүчүлөр, элге жана журтка жакшылык алып келүүчүлөр.

«Эне» деген сөздүн ар түрдүү тилдердеги аталыштарын карап көрсөк, таң каларлык окшоштуктарды, тыбыштык жакындыктарды байкайбыз. Мисалы: mom, mommy, mum, mummy, ma, mam, mammy, maa, amaa, mata – англис жана ага тектеш тилдерде; mвma – кытайча; mбma – чех тилинде; maman – французча; maman – фарсийче; maadar – дарийче; mamma – итальянча; mamma – исландча; mге – португалча; ema – эстончо; mб или mę – вьетнамча; mam – валлийче; ama – баскча; eomma – корейчк; matka – польяк, словак тилдеринде; madre – испанча ж.б.

Бул тилдердин гана эмес, энелердин да окшоштугу. Дүйнөнүн бардык элдеринде эне – үйдүн куту, эне жок үйдөн ырыскы, кут качат. Эненин жашоосу – балдардын бактысы, эне гана турмуштун эчен азап-тозогун башынан өткөрүп, чоңойткон балдары үчүн өмүр бою кам көрөт да, өзүнүн өмүрүн баласы үчүн тартуу кылат.

Кыргызда «Карга сүйөт баласын аппагым деп, кирпи сүйөт баласын жумшагым деп» деген макал айтылат, муну менен эл бардык жандуунун энеси үчүн баласы бирдей сүйкүмдүү деген идеяны айтат. Эне үчүн бала дайыма жаш, дайыма камкордукка муктаж. Дүйнөдөгү энелердин дагы бир окшоштугу алардын баары нарк-насилдүү, оор басырыктуу, айкөл, кечиримдүү. Коом энелер аркылуу тазалатат, кыргыздар «жатыны жаман жарыбайт» деп айтышат. Эне менен көтөрүмдүүлүк, кебелбестик жактан Жер гана салыштырылат.

Ислам дининде жалпы адамзаты Адам-Ата менен Обо-Энеден таралгандыгы, алар бейиш багынан жер бетине чыккандыгы, ошондон азыркы адамзаты таралгандыгы айтылат да, мында да эненин ролу көрсөтүлөт.

Мусулман хадистеринде «Бейиш – эненин таман астында» деп айтылат. Мухаммед алейхис-с-салам хадистеринде «Алланын алдында төрөгөн аял төрөбөгөн чырайлуу аялга караганда өйдөрөөктүр» деп айтат. Демек, эне болгон аял бардык аялдардын барктуу да, сыйлуу да болот. Хадистерде «Кимге жакшылык кылайын?» деген саабанын суроосуна пайгамбар «Адегенде энеңе, дагы энеңе жана дагы энеңе, анан атаңа жакшылык кыл» деп үч жолу «энеңе», анан барып төртүнчүсүндө «атаңа» дегендиги тууралуу айтылат. Бул эненин өзгөчө сыйлоо, өзгөчө барктоо, себеби эне ошого татыктуу. Хадистерде дагы мындай бир кеп айтылат: «Кайсыл аялдын үч перзенти балакатка жетпей учуп кеткен болсо, мына ошолору аны тозоктон куткаруучу бир көшөгө болот». Мында айтылгандай, бала үчүн эне ыйык, эненин эң оор кайгысы, азабы – баласынан айрылышы. Мухаммед пайгамбардын айтканы боюнча «Эгер атаң да, энең да бирдей чакырса, биринчи кезекте энеңе жооп кыл» делет.

Эне темасы – кыргыз мифологиясындагы да башкы темалардын бири. Алардын

бири эне тууралуу уламыштар. Макелей Өмүрбай уламыштар мындай жазат: «Заттарды, нерселерди таанууда, кандайдыр тарыхтагы бир окуянын нугун кууп, наристе элестетүү менен баяндап, улам кийинкилерге улантылып айтылып келген кыска, көркөм баяндар уламыштар деп аталат...», «Баштапкы кыргыз уламыштары кыргыз мифтерине жакын заттарды таануу, тарыхтагы белгилүү окуяларды, тарыхый адамдарды баяндоодо мифтик көркөм каражаттарды, апыртууларды өзүнө сиңирип келген. Баштапкы кыргыз уламыштарда мифтик санаа кандайдыр бир деңгээлде алып жүрүлгөнүн баяндай алат. Бирок кыргыз мифтери менен уламыштары өздөрүнүн баян-мазмунун айтылуу ыкмасы жактардан өз алдынча айырмачылыкка ээ, бул экөөнүн чоң айырмачылыгы, миф эч кандай чындыкка жакын келбеген көркөм элестүү наристе түшүнүктөрдүн баяны болсо, баштапкы уламыштар кандайдыр бир тарыхтын томун такоор кылып уланып, ошол тарыхта же кичине, же чоң болуп, өткөн окуянын мифтик, апыртмалуу каражаттар менен көркөмдөп көтөрүп айтылган баян эсептелет» [3: 411].

Мына ушул мифтик баёо, наристе түшүнүктөрдө эненин образы жаратуучу, сыйынуучу, ыйыктык катары каралат. Ысык-Көл облусунда Жети-Өгүз деген жердин аталышы эненин каргышы менен байланыштырылат. Илгери-илгери бир жесир аял болуп, анын эки эгиз уулу бар экен, биринин аты – Асан, экинсиники – Үсөн. Алар сарың байга малай болуп жүрүп, бир күнү кайтарып аткан жети торпогун таппай калат. Аларды издешет, таппайт, бай болсо, торпок табылбаса келбегиле дейт. Акыры торпок тургай балдар да жоголот. Ыйлап-сыктаган эне балдарынын артынан издеп, көрүнгөндөн сурап кыйкырып кете берет, өңдөн азып, күчтөн таят, бирок балдарын таппайт.

Ошентип жүрсө, бир күнү алдынан тоодой болгон жети өгүз чыгат. Баягы торпоктор экен. Балдар болсо жок. Эненин ошондо каргышы чыгат: «Өгүз болбой өлгүлө, балдарымды жоготкон силер эми таш болуп калгыга!»

Зарлаган эне ушинтип каргаары менен өгүздөр жети кызыл тоодой болгон ташка айланыптыр. Азыр да ошол тоолордон балдардын бири-бирин чакырган «Асан!», «Үсөн!» деген кыйкырыктары угулуп калат.

Бул этилогиялык мифтин ибараты – эненин каргышы жандуу нерсени да ташка айлантат, баласын издеген энени үнүн дайыма угулуп ал өлбөстүүкө айланат дегендик. Бала үчүн эне күйөт, анын күйүтү баарынан жогору турат деген идея Жети-Өгүз аскалары аркылуу кылымдар бою кыргыз элинде айтылып, философиялык-этикалык чоң жүк көтөрүп келет.

Кыргыздардын этнологиялык, б.а. уруу, урук, элдердин келип чыгышы жөнүндө мифтеринде да энеге өзгөчө маани берилет. Андай мифтердин бирин – Бугу-Эне тууралуу мифти Чыңгыз Айтматов «Ак кеме» повестинде иштеп чыгып, энеге кол салган, энесин аткан биздин замандаштардын нравалык-моралдык катастрофасын кыргыздардын байыркы ишенимдери менен карайт.

Адабияттар

1. Мифологический словарь//Гл. ред. Мелетинский Е.М. – М. Советская энциклопедия, 1990.– С.672. Мифы народов мирапод ред. ТокареваС.А. – М. Советская энциклопедия.1987 . – С.671.
2. Потапов Л.П. Умай – божество древных тюрков в свете этнографических данных // Тюркологический сборник, 1972. – М.//Наука.1973. – С. 265-286.
3. Өмүрбай М. Кыргыз элдик адабияты жөнүндө // Кыргыздар. Түзгөн К.Жусупов, К.Иманалиев. 10 томдук.3-т. – Б. 2004.-Б. 409-449.

УДК:61.351.774.7

Сеитова Г.А., Барынбаева А.А.
Ош мамлекеттик университети

ОБ ИСТОРИИ ВАКЦИНАЦИИ И ПОЛОЖЕНИЕ ИММУНИЗАЦИИ В КЫРГЫЗСТАНЕ

ABOUT HISTORY OF VACCINATION AND IMMUNIZATION IN KYRGYZSTAN

Аннотация: *В статье рассмотрены проблемы иммунизации, история вакцинации, достижения науки в этой отрасли. Также приведены статистические данные по инфекционным заболеваниям в Кыргызстане и в мире, разные точки зрения по этому вопросу.*

Abstract: *This article deals with immunization problems, history of vaccination, achievement of science in this branch. Also provided statistical data on infectious diseases and different points of view on this question in Kyrgyzstan and in the world.*

Ключевые слова: *вакцинация, иммунизация, эпидемия, инфекционные заболевания, бактерия, вирус, ДНК.*

Key words: *vaccination, immunization, epidemic, infections diseases, bacteriays, virus.*

Доктор философии (PhD) Еврейского университета в Иерусалиме, автор книг «Беспощадная иммунизация» (2004, 2006) и «Прививки в вопросах и ответах для думающих родителей» (2006), практикующий врач-гомеопат Александр Коток: «Еще до широкого распространения прививок заболеваемость и особенно смертность от инфекционных болезней уменьшились во много раз, что было связано в первую очередь с прогрессом медицины и изменением санитарно-гигиенических условий жизни — появлением водопровода и канализации, хлорированием воды и пастеризацией молока, улучшением качества доставляемых населению продуктов сельского хозяйства. … дифтерия, с которой прививками отчаянно боролись почти полвека, быстро напомнила нам о себе, когда население обнищало, появились толпы бродяг и беженцев, а система санитарного контроля пришла в упадок. Натуральная оспа исчезла отнюдь не тогда, когда на людей обрушили миллионы прививок, а тогда, когда, убедившись в фактической бесполезности этого мероприятия, власти ввели жесткие санитарные меры – раннюю изоляцию заболевших и тщательный контроль за теми, кто общался с ними. Инфекционные заболевания были, есть и будут. Они неизменные и естественные спутники человека. Бороться с ними прививками – бороться против самой человеческой природы. Даже если грубым насилием над природой мы искореним те или иные болезни, взамен них мы получим новые, нередко гораздо более опасные. Откуда взялось столько сахарного диабета у детей, артритов, откуда столько рассеянного склероза, откуда столько аутистов, почему переполнены детские онкодиспансеры, почему редкий ребенок растет без атопического дерматита, астмы или бесконечных отитов? Не пора ли прекратить швырять деньги на прививочные программы, не приносящие населению ничего, кроме новых болезней, но обогащающих производителей и распространителей вакцин, а также их карманных «ученых»? …Панацеи же в медицине не может существовать вообще, это противоречит биологическим законам. …Ребенку намного лучше в уготованном для того природой возрасте и при соответствующем состоянии здоровья дать возможность перенести свинку, корь, краснуху или ветрянку и приобрести тем самым пожизненный иммунитет к этим болезням, а не ставить его на требующие постоянного обновления прививочные «костыли», при этом сначала рискуя последствиями самого прививания, а потом – опасностью детских болезней во взрослом возрасте, когда они неизмеримо опаснее.

…В России ежегодно регистрируется около 400 случаев поствакцинальных осложнений. Ртуть, алюминий, фенол, формальдегид, микоплазмы, простейшие, вирусы животных и все иное, содержащееся в вакцинах, будут вредить ребенку вне зависимости от того, печать какой страны стоит на упаковке ампул с вакцинами».

Но последние случаи вспышки кори по республике и эпидемиологическая обстановка в мире дают нам взглянуть на эту проблему с другой точки зрения. В

Кыргызстане с начала января 2015 года выявлено 1778 случаев подозрения на заболевание корью. Вспышка болезни вызвана завозом вируса из других стран и позицией некоторых родителей, отказывающихся прививать своих детей по религиозным убеждениям.В последние десятилетия эпидемии коклюша, дифтерии, полиомиелита и кори зарегистрированы в Японии, России, Азербайджане, Грузии, Таджикистане, Украине, на Гаити, в Венесуэле и Колумбии.Показателен пример с возвращением в середине 90-х годов на территорию России дифтерии, которая до этого времени встречалась лишь изредка. В результате кампании против прививок, развернутой псевдоспециалистами, дифтерией заболели более 100 тыс. человек, несколько тысяч из них умерли. И только массовая вакцинация детей позволила остановить эпидемию [4].

За сутки по стране Республиканский центр иммунопрофилактики зарегистрировал 464 официально подтвержденных случая заболевания корью, по данным Минздрава, это максимальный суточный пик. Больше всего больных корью на 26 января 2015г. зафиксировано в столице Кыргызстана - 170, в Чуйской области - 157 случаев. Благоприятная ситуация сложилась в Ошской, Джалал-Абадской, Таласской и Иссык-Кульской областях[2].

В городе Оше с 19 по 22 января было зафиксировано 7 случаев подозрения на заболевание корью. Об этом на совещании руководителей города Оша сообщила исполняющая обязанности главного врача государственного санитарно-эпидемиологического центра Айчурок Келдибекова. По ее словам, большая часть из них – дети. «На данный момент проводится экспертиза на корь. Приняты меры по предотвращению распространения заболевания во всех школах, детских садах, а именно организуются фильтры-изоляторы», - сказала А.Келдибекова[8].

Минздрав не намерен вводить карантин из-за вспышки кори. По словам специалиста Республиканского центра иммунопрофилактики, врача-эпидемиолога Тилека Бутешева, положительную роль в динамике распространения заболевания сыграла профилактическая работа врачей в ЦСМ и фельдшерско-акушерских пунктах [2].

Инфекционные болезни во все времена были главными врагами человека. История знает множество примеров опустошительных последствий оспы, чумы, холеры, тифа, дизентерии, кори, гриппа. Достаточно вспомнить, что упадок Древней Греции и Рима связан не столько с войнами, которые они вели, сколько с чудовищными эпидемиями чумы, уничтожившими большую часть населения. В XIV веке чума погубила треть населения Европы. Из-за эпидемии натуральной оспы через 15 лет после нашествия Кортеса от 30-миллионной империи инков осталось менее 3 млн. человек. Пандемия гриппа (так называемой "испанки") в 1918-1920 годах унесла жизни около 40 млн. человек, а число заболевших составило около 500 млн. человек. Это больше, чем потери на полях сражений первой мировой войны, где погибли 8 млн. 400 тыс. и были ранены 17 млн. человек [4].

В поисках средств против инфекционных заболеваний люди испробовали многое - от заклинаний и заговоров до дезинфицирующих средств и карантинных мер. Организм человека может приобрести устойчивость к инфекционным заболеваниям - иммунитет - двумя путями.

Первый - заболеть и выздороветь. При этом организм выработает защитные факторы (антитела), которые в дальнейшем будут оберегать нас от этой инфекции. Этот путь тяжел и опасен, чреват высоким риском опасных осложнений, вплоть до инвалидности и смерти.

Второй путь - вакцинация. Только с появлением вакцин началась новая эра борьбы с инфекциями. В состав вакцин входят микроорганизмы целиком (ослабленные или убитые) либо отдельные их компоненты. Они не способны вызвать заболевание и служат своеобразным учебным "муляжом". Благодаря вакцине иммунная система запоминает характерные признаки врага и при встрече с живым возбудителем немедленно узнает его и уничтожает.

Термин "вакцина" произошел от французского слова vacca - корова. Его ввел Луи Пастер в честь английского врача Эдварда Дженнера, которого, несомненно, можно считать пионером в области вакцинопрофилактики. В 1796 году во время практики в деревне Дженнер обратил внимание, что фермеры, работающие с коровами, инфицированными коровьей оспой, не болеют натуральной оспой. Он привил коровью оспу, жидкость из пузырьков на руке доярки, 8-летнему мальчику Джеймсу Фиппсу 14 мая 1796 года и доказал, что тот стал невосприимчивым к натуральной оспе. Этот метод, придуманный во времена, когда еще не были открыты ни бактерии, ни вирусы, получил широкое распространение в Европе, а в дальнейшем лег в основу ликвидации оспы во всем мире. Однако лишь спустя столетие был предложен научный подход к вакцинации. Его автором стал Луи Пастер, применивший свою концепцию инфекционных возбудителей для создания вакцины против бешенства [3].

Разработка новых вакцин пошла полным ходом в начале XX века, когда появились методы стабильной аттенуации (ослабления) микроорганизмов, исключающие риск развития болезни, и была открыта возможность использовать для вакцинации обезвреженные бактериальные токсины. С тех пор появилось более 100 различных вакцин, которые защищают от сорока с лишним инфекций, вызываемых бактериями, вирусами, простейшими.

Основные даты истории вакцинации [7]

1769	Первая иммунизация против оспы – Эдвард Дженнер
1885	Первая иммунизация против бешенства – Луи Пастер
1891	Первая успешная серотерапия дифтерии – Эмиль фон Беринг
1913	Первая профилактическая вакцина против дифтерии – Эмиль фон Беринг
1921	Первая вакцинация против туберкулеза
1936	Первая вакцинация против столбняка
1936	Первая вакцинация против гриппа
1939	Первая вакцинация против клещевого энцефалита
1953	Первые испытания полиомиелитной инактивированной вакцины
1956	Полиомиелитная живая вакцина (пероральная вакцинация)
1980	Заявление ВОЗ о полной ликвидации человеческой оспы
1984	Первая общедоступная вакцина для профилактики ветряной оспы
1986	Первая общедоступная генноинженерная вакцина против гепатита В
1992	Первая вакцина для профилактики гепатита А
1994	Первая комбинированная ацеллюлярная коклюшная вакцина для профилактики коклюша, дифтерии, столбняка
1996	Первая вакцина для профилактики гепатитов А и В
1998	Первая комбинированная ацеллюлярная коклюшная вакцина для профилактики коклюша, дифтерии, столбняка и полиомиелита
1999	Разработка новой конъюгированной вакцины против менингококковой инфекции С
2000	Первая конъюгированная вакцина для профилактики пневмонии

Вакцинация и иммунизация – процессы, обеспечивающие активную или пассивную биологическую устойчивость организма к определенным инфекционным заболеваниям. Искусственная активная иммунизация – стимуляция иммунной системы путем введения вакцины или анатоксина (обезвреженного бактериального токсина, сохраняющего свои

антигенные свойства); при искусственной пассивной иммунизации в организм вводят уже готовые антитела - иммуноглобулины. Естественная активная иммунизация организма происходит в результате его инфицирования, а естественная пассивная иммунизация - при переносе материнских антител в плод через плаценту или в организм новорожденного с молозивом.

Классические вакцинные препараты можно разделить на три группы:

1. Живые вакцины. Действующим началом в них служат ослабленные микроорганизмы, потерявшие способность вызывать заболевание, но стимулирующие иммунный ответ. К этой группе относятся вакцины против кори, краснухи, полиомиелита, эпидемического паротита и гриппа.
2. Инактивированные вакцины. Они содержат убитые патогенные микроорганизмы или их фрагменты. Примером служат вакцины против гриппа, клещевого энцефалита, бешенства, брюшного тифа.
3. Анатоксины (токсоиды) – бактериальные токсины в измененной безвредной форме. К ним относятся известные и широко применяемые вакцины против дифтерии, столбняка, коклюша.

С началом бурного развития молекулярной биологии, генетики и методов генной инженерии появился новый класс вакцин – молекулярные вакцины. В практику пока вошли только три таких препарата: рекомбинантная вакцина против гепатита В, вакцина против болезни Лайма и детоксицированный коклюшный токсин, который включен в состав АКДС-вакцины, применяемой в Италии.

Вакцины позволили человечеству достичь невероятных результатов в борьбе с инфекциями. В мире полностью ликвидирована натуральная оспа – заболевание, ежегодно уносившее жизни миллионов человек. Это одно из самых выдающихся событий XX века, которое по значимости стоит в одном ряду с полетом человека в космос. Практически исчез полиомиелит, продолжается глобальная ликвидация кори. В сотни и даже тысячи раз снижена заболеваемость дифтерией, краснухой, коклюшем, эпидемическим паротитом, вирусным гепатитом В и многими другими опасными инфекционными заболеваниями.

Несмотря на впечатляющие успехи, инфекционные болезни до сих пор остаются одной из главных причин смертности: по данным Всемирной организации здравоохранения (ВОЗ), на их долю приходится до 30% ежегодно регистрируемых смертей на планете. Наиболее опасны острые инфекции дыхательных путей, прежде всего грипп и пневмония, инфекция вирусом иммунодефицита человека, кишечные инфекции, туберкулез, вирусный гепатит В, малярия.

Согласно прогнозу экспертов ВОЗ, России и США, вспышка новых или возвращающихся инфекций может произойти в любое время и в любой точке планеты. Из природных очагов в человеческую популяцию практически ежегодно заносятся неизвестные микроорганизмы. В течение последних 30 лет мы столкнулись с 40 новыми опасными микроорганизмами, которые во многих случаях создали реальную угрозу для жизни и здоровья сотен тысяч людей. Среди них - вирус Эбола, возбудитель болезни легионеров, ВИЧ, короновирусы и другие патогены [4].

Нередко на фоне эпидемиологического благополучия люди перестают делать прививки, предусмотренные национальными системами здравоохранения, и тогда инфекции, считавшиеся давно побежденными, возвращаются.

Своевременная иммунизация или вакцинация против инфекционных заболеваний ежегодно спасает 2-3 миллиона детских жизней. Она способствует предотвращению инвалидности человека и является самым сильным социально-медицинским фактором по сокращению детской смертности. Несмотря на это, в слаборазвитых странах не все дети охватываются вакцинацией. Согласно статистике 2012 года, в Индонезии, Нигерии и Индии своевременную вакцинацию против инфекционных заболеваний не прошли более 22,6 миллиона грудных младенцев. В таких странах, как Пакистан и Афганистан, и вовсе

отказываются вакцинировать детей, так как это противоречит религиозным взглядам населения. В этих странах международные бригады врачей, проводящие иммунизацию населения в рамках деятельности ВОЗ, не допускают к выполнению своей гуманитарной миссии.

В последнее время и в Кыргызстане наблюдается увеличение числа людей, отказывающихся вакцинировать своих детей, считающих, что проведение данной процедуры противоречит их религиозным взглядам. Свою роль здесь играют и распространяемые во Всемирной паутине мнения, отражающие негативный опыт относительно иммунизации.

Врач-педиатр Центра семейной медицины №14 города Бишкека Айнура Аманбаева по долгу службы столкнулась с подобным отношением людей к вакцинации в одной из новостроек столицы: если на участке числится 310 детей, не достигших года, то около 20-30 из них не проходят вакцинацию. Из религиозных убеждений число отказывающихся проходить вакцинацию с каждым годом увеличивается. Например, отец отказался прививать своего ребенка, заявив, что в составе вакцины имеется некое «свиное вещество». Мы убеждали его, что ничего подобного, никаких «свиных» компонентов в вакцине нет и быть не может, что она прошла испытания и используется уже многие годы. Но не убедили. Когда ребенку исполнилось пять лет, он заболел столбняком. Вот тогда родители всполошились, им пришлось побегать, чтобы в спешном порядке получить все прививки, от которых они вначале отказались. Главный иммунолог Баткенской области Гулмира Козубаеваподтверждает, что число отказывающихся от вакцинации людей все увеличивается. По мнению медработников, проблему можно избыть, если муфтияты, местные представители мусульманского духовенства будут проводить разъяснительную работу среди населения о необходимости вакцинации. По данным Республиканского центра иммунопрофилактики, число семей, отказывающихся от вакцинации детей из религиозных убеждений, превысило три тысячи. По словам главного иммунолога Нарынской области Гули Дуулатовой, в апреле 2013 года специалисты региона совместно с религиозными деятелями обсудили за круглым столом необходимость проведения своевременной вакцинации. После чего мы вызвали отказавшихся от вакцинации людей и все же провели процедуру. Обязательное прохождение вакцинации нашими гражданами перед отправкой в паломничество в Саудовскую Аравию является весомым аргументом при призыве людей к вакцинации детей [8].

Согласно информации ЮНИСЕФ, в Кыргызстане показатели смертности детей до пяти лет снижаются. Специалисты объясняют это не только проведением своевременной вакцинации и функционированием различных национальных программ, но и повышением уровня осведомленности молодых родителей.

Директор Республиканского центра иммунопрофилактики Жолдош Калилов заявляет, что случаи смерти детей во время получения вакцины или после проведения данной процедуры практически не встречаются: “Среди причин детской смертности не числятся болезни, против которых была проведена своевременная вакцинация, а также негативное воздействие инъекционных препаратов при иммунизации ребенка. Могу с уверенностью сказать, что все вакцинированные граждане имеют на данный момент устойчивый иммунитет против инфекционных заболеваний. За последние 15 лет случаев смерти людей от дифтерии, столбняка, коклюша и кори не зарегистрировано”. По этому вопросу Национальная программа Ден соолук приводит такие данные: «Действуют программы по обогащению продуктов питания, в список жизненно важных лекарственных средств включены лекарственные средства, необходимые для лечения основных болезней у детей до 5 лет, охват иммунизацией составляет 96 %” [5].

Ежегодно в стране вакцинацию против различных заболеваний проходят 1,8 миллиона человек. Республиканский центр иммунопрофилактики и другие международные доноры, например, ЮНИСЕФ, предоставляют Кыргызстану вакцины

бесплатно. Отметим при этом, что бесплатно вакцину против гриппа могут получить только медработники. Остальные могут пройти эту процедуру в поликлиниках за свой счет. Будет проведена вакцинация граждан, планирующих выезд на отдых или работу в тропические страны.

Министерство здравоохранения Кыргызстана приняло решение внедрить ПКВ в программу иммунизации с 1 июня 2015 года, а ИПВ - с декабря 2015-го при поддержке Глобального альянса по вакцинам и иммунизации (ГАВИ). Внедрение этих двух вакцин планируется начать в соответствии с планом мероприятий по внедрению и комплексным многолетним планом по иммунизации. Поэтому план и бюджет, подготовленные специалистами Республиканского центра иммунопрофилактики совместно с экспертами ЕРБ ВОЗ, вынесены для обсуждения на совместном заседании МКК и РПК. План предусматривает большую часть мероприятий по коммуникационной стратегии, усилению потенциала системы, повышению уровня знаний медицинских работников по вопросам иммунизации [9].

Специалисты не устают повторять, что вакцинация не может навредить здоровью ребенка или взрослого человека, наоборот, она только способствует продлению жизни человека. Всемирная организация здравоохранения сообщает, что к 2020 году медицине удастся одержать верх над болезнями, перечисленными выше.

В начале XX века великий русский ученый И. И. Мечников высказал предположение о том, что соматические (то есть "телесные") болезни и злокачественные опухоли имеют инфекционную природу. "Со временем, - писал он, - вероятно, удастся открыть паразитов не только при болезнях типично инфекционного характера, но и при болезнях совершенно другого рода". Ученый предсказывал, что существуют паразиты злокачественных опухолей, а также микробы - возбудители сахарной болезни. Гипотеза И. И. Мечникова получила блестящее подтверждение.

Эпидемиологи разных стран отмечают, что часто вирусная инфекция приводит к миокардитам и эндокардитам - заболеваниям, при которых поражается сердечная ткань. Когда в США начали прививать детей против паротита, то проявился и нечаянный "побочный" эффект: резко снизилась заболеваемость эндокардитом. Обследование подтвердило, что большинство больных, страдающих этим тяжелым заболеванием, приводящим к пороку сердца, в раннем детстве перенесли паротит. Не исключено, что инфекционную природу имеет атеросклероз, поскольку в атеросклеротических бляшках коронарных сосудов и аорты человека обнаружено присутствие хламидий и некоторых других микроорганизмов. Уже доказано, что язвы желудка и двенадцатиперстной кишки, а также гастрит связаны с инфекцией. Бактерию Helicobacter pylori нашли австралийские врачи Р.Уоррен и Б.Маршалл, и это открытие отмечено Нобелевской премией 2005 года. Бактерию находят у 50% пациентов с гастритом, у 70-90% больных с язвой желудка и у 95% лиц, страдающих язвой двенадцатиперстной кишки [6]. Уже прошли испытания нескольких потенциальных вакцин против вируса папилломы, предотвращающих развитие злокачественных опухолей половых органов. Завершено доклиническое изучение вакцины из цельных клеток H. pylori для профилактики язвы желудка и двенадцатиперстной кишки.

За последние 10 лет сформировалось новое направление - генетическая иммунизация. Ее называют также ДНК-вакцинацией, поскольку в организм вводят не белок-антиген, а нуклеиновую кислоту (ДНК или РНК), в которой закодирована информация о белке. Реальная возможность использовать эту технологию в медицине и ветеринарии появилась в середине 90-х годов прошлого века. Новый подход достаточно прост, дешев и, самое главное, универсален. Сейчас уже разработаны относительно безопасные системы, которые обеспечивают эффективную доставку нуклеиновых кислот в ткани. ДНК-вакцинация приводит к полноценному иммунному ответу и обеспечивает высокий уровень защиты от вирусной инфекции [5].

Однако прежде чем ДНК-вакцинация войдет в медицинскую практику, следует убедиться в безопасности таких препаратов, изучить длительность индуцируемого ими иммунитета и последствия для иммунной системы.

Литература

1. Евгения Суконкина, Ольга Дианова, Елена Меркулова, Лариса Брегеда, Вакцинация: за и против, 05.02.2008. // Источник. http://www.pravmir.ru/vakcinaciya-za-i-protiv
2. Вспышка кори в Кыргызстане, Sputnik Кыргызстан: http://ru.sputnik.kg/society
3. Ананья Мандале «Вакцинация и иммунизация», http://www.news-medical.net/health/Vaccine-History-(Russian).
4. Академик Российской академии медицинских наукВ. Зверев,Вакцины: от Дженнера и Пастера до наших дней. // Наука и жизнь, №3. 2006.
5. Национальная программа реформирования системы здравоохранения Кыргызской Республики //Ден соолук на 2012-2016 годы.
6. Белоконева О. Язвенная бактерия. // Наука и жизнь, № 12. 2005.
7. Прививки. История вакцинации. www.alegri.ru
8. Ерлан Турганбаев, Кабар.2015.
9. Марина Мирошник «Эксперты ВОЗ отметили сильную программу иммунизацию в Кыргызстане». // Вечерний Бишкек.2015.

УДК:338.1(575.2)

Смаилов Э.А., НизамиевА.Г., Ибраев С.А.
eltar_uito@mail.ru
Ош мамлекттик университети,
Ош технологиялык университети

РАЗВИТИЕ ЭКОНОМИКИ КЫРГЫЗСТАНА В УСЛОВИЯХ ГЛОБАЛИЗАЦИИ

DEVLOMENT OF ECONOMY OF KYRGYZSTAN IN THE CJNDITINS OF CLOBALIZATION

Аннотация: *Экономиканын өнүгүү жолдорун талдоонун негизинде, макалада авторлордун базар экономикасы мезгилиндеги Кыргызстандын өнүгүүсүнүн багыты боюнча көз караштары баяндалган.*

Аннотация: *На основе анализа путей развития экономики передовых стран, в статье изложены видения автора по направлению развития Кыргызстана в период рыночной экономики.*

Abstract: *The visions of the author in the direction of development of Kyrgyzstan in the period of market economy are described in this article.*

Ачкыч сөздөр: *мамлекеттик менчиктен чыгаруу, базар экономикасы, классиктер, кеинсианство, стратегия, концепция, экономикалык реформалар, тамеки, пахта, бууда.*

Ключевые слова: *разгосударствление, рыночная экономика, классики, кеинсианство, стратегия, концепция, экономические реформы, табак, хлопок, пщеница.*

Key words: *privatization, market economy, strategy, concept, economic reforms, tobacco, cotton, wheat.*

В Кыргызстане, где были проведены радикальные экономические преобразования, через механизм разгосударствления и приватизации государственной собственности, не были учтены вопросы подготовки населения к работе в рыночных условиях. Население привыкшее к плановой экономике, не было готово, что повлекло множество ошибок и просчетов. Зарубежный опыт без анализа и всестороннего изучения переносился в страну, без учета национальных особенностей и менталитета, имело место недостаточно

теоретическая и методологическая подготовленность для проведения столь радикальных и быстрых преобразований. Государство было занято, одним разгосударствлением и приватизацией государственной собственности, а вопросы как сохранить и приумножить эти богатства в условиях рыночной экономики никто, в том числе и государство не решало и не контролировало. Наш народ, живший до этого в достатке и без проблем, в одночасье оказался у пропасти. Было одно, простое растаскивание и продажа за бесценок собственности, которое появилось у населения ниоткуда. Были потеряны все связи экономики и реализации продукции на экспорт.

Исторически сложилось два подхода к решению этой проблемы. Классики и неоклассики [1-4] считают, что государство не должно вмешиваться в самонастраивающую рыночную систему или его вмешательство должно быть минимально. По их мнению, государство должно осуществлять только твердую антиинфляционную политику в бюджетной и кредитной сфере, остальные проблемы рынок решит самостоятельно.

Представители кейнсианской школы [5-7] считают, что по мере развития, государство должно брать на себя все больше функций. Абстрактно решить вопрос о роли государства в рыночной экономике нельзя, поэтому мы согласны с мнением, что в каждой стране государственное вмешательство в экономику должно быть различным с учетом особенности страны и тех задач, которые она решает.

Анализ стратегий и концепций экономических программ стран с переходной экономикой показывает, что при внешних различиях и особенностях, независимо от места расположения и численности, у всех стран есть обязательные меры, которых никому не избежать, а уж затем своя особая форма хозяйствования, вытекающая из культуры, истории и национальных черт характера.

Опыт экономического развития ряда стран показывает, что при правильном определении стратегии развития страны, достаточной демократизации, открытости, даже при ограниченных природных, материальных, денежных ресурсах можно достичь впечатляющих результатов. Япония не просто с честью преодолела послевоенный кризис, экономический кризис 1974-1975 гг., когда четырехкратное удорожание нефти на мировых рынках в течении 1974 года поставило на грань краха многие отрасли страны. Были проведены глубокие структурные преобразования, и это позволило Японии значительно продвинуться вперед в своем экономическом развитии и укрепит свое положение в мировом хозяйстве.

В Нидерландах, несмотря на высочайший индустриальный уровень развития, важную роль в экономике играет агропромышленный комплекс, имеющий четкую международную ориентацию. Цветоводство, имеющие эффективную систему производства и распространения на внутреннем и мировых рынках, опирается на давние традиции и приносит большой доход.

Когда начинались экономические реформы в послевоенной Германии, многие желали не только свободы, но, прежде всего, гарантий рабочих мест, чего никак нельзя было ждать от свободного рынка. Людвик Эрхард в 1948 году, размышляя о возможностях Германии на то время, писал: « на душу населения приходилось раз в пять лет по одной тарелке, раз в двенадцать лет – по паре ботинок, раз в пятьдесят лет – по костюму. Только каждый пятый младенец, может быть, завернут в собственные пеленки, лишь каждый третий немец может надеяться быть похороненным в собственном гробу». И только правильно выбранная программа реформ, точное следование его курсу, выполнение всех требований программы Людвига Эрхарда позволили послевоенной Германии встать на ноги. Основные положения успешных реформ покоились на строгом научном фундаменте, основывались на стратегии, выработанной американцами (непосредственно реформа готовилась группой немецких экспертов: законы, инструкции, заявления и т.д.).

Программа экономических реформ Н. Назарбаева – Президента Казахстана, программы развития прибалтийских республик не содержали ничего нового. Они опирались на апробированные, не раз испытанные в истории многих стран, основы экономических реформ в странах с переходной рыночной экономикой.

Программа Бальцеровича в Польше, политика «быстрого скачка» в экономике, оказалась одной из самых успешных, потому что отличительной чертой шоковой терапии в Польше с первых дней придерживалась политики выборочного предоставления кредитов, выборочной поддержки предприятий. Не было массовой передачи в частные руки государственного сектора.

Дэн Сяопин, обладавший в те годы абсолютной полнотой власти а Китае, предложил программу «Путь четырех модернизаций Китая», которая привела Китай к феноменальным экономическим достижениям. В основе китайских реформ были деловая и личная конкуренция, единственно возможный путь роста экономики на базе теории рыночного китайского социализма с усилением государственности. Для Кыргызстана важны все четыре модернизации Китая:

-первая модернизация Китая - земля и люди. Отношение человека и земли. Без зажиточного села невозможно было бы решить проблему Китая. Поскольку был голод. Государство планово начало создавать класс «кулаков». Реформы на селе стали возможны только на основе личной заинтересованности в рыночных отношениях с привлечением традиционной для китайцев предприимчивости;

-вторая модернизация Китая - промышленность, базовые отрасли. Успехи экономических и технологических преобразований базовых отраслей промышленности в Китае привели к решению проблем преодоления технологической отсталости, эффективному включению Китая в международную систему разделения труда;

-третья модернизация Китая - армия, здесь следует особо отметить что армия Китая превратилась в транснациональную корпорацию в результате развития армейского бизнеса в целях собственного обеспечения и развития. В результате успешных реформ армейский бизнес Китая начал инвестировать средства за рубеж и получил доступ ко всем мировым достижениям в военной сфере;

-четвертая модернизация Китая - высокие технологии, это очень важно и необходимо и для нас. Все министерства и ведомства Китая выработали собственные программы исследований и разработок на базе центров и институтов, которые формировались с учетом положения или устава. Они ориентированы на целевое решение ключевых задач. Они имели в своем составе научные, внедренческие и экспертные структуры, отдел подготовки кадров. Оплата труда, что очень важно в таких организациях намного выше, чем в государственных организациях. В самом начале весь мир с затаенным дыханием следил за реформами в Китае. Это уже потом, на втором и дальнейших этапах из-за рубежа пошли инвестиции, технология, специалисты.

Под основной экономической системой в Китае имеют в виду экономическую систему, в которой главную роль играет государственная собственность, но наравне с ней развиваются и другие формы собственности. «Единство пяти аспектов» - это общая расстановка в деле социализма с китайской спецификой, которая охватывает экономическое строительство, политическое строительство, культурное строительство, социальное строительство и строительство экоцивилизации. «Один центр, два основных момента» - это главное содержание основной линии КПК на начальном этапе социализма. «Один центр» означает, что упор будет делаться на экономическом строительстве, а «два основных момента» - это необходимость отстаивать четыре основных принципа и проводить политику реформ и открытости.

Стратегия «трех шагов» - это стратегия развития Китая, направленная на осуществления модернизацию. На проходившем в 1987 году XIII съезде КПК было объявлено: первый шаг – удвоить показатель ВВП уровня 1980 года и урегулировать проблему одежды и питания населения к концу 80-х годов XX века; второй шаг – вновь

удвоить ВВП и вывести жизнь народа на среднезажиточный уровень к концу XX века; третий шаг – повысить ВВП на душу населения до уровня среднего развитого государства, сделать жизнь народа более-менее зажиточной и в основном завершить модернизацию к середине XX1 века. На XVIII съезде КПК была выдвинута грандиозная цель – завершить к 2020 году всестороннее строительство среднезажиточного общества. Главное содержание цели включает следующие аспекты: обеспечивать здоровое и устойчивое развитие экономики, удвоить ВВП и среднедушевые доходы городского и сельского населения по сравнению с 2010 годом, непрерывно расширять народную демократию, упрочить «мягкую силу» культуры, повысить уровень жизни народа во всех областях, а также достичь важного сдвига в области социального строительства, характерными чертами которого станут экономия ресурсов и бережное отношение к окружающей среде.

«Четыре испытания» включает следующее: находиться у руля власти и управлять страной, проводить политику реформ и открытости, развивать рыночную экономику и противодействовать изменениям внешней обстановки. «Четыре опасности» включают: духовное разложение, недостаток способностей, отрыв от масс, пассивное отношение к коррупции. В воспитательной работе, сосредоточить усилия на том, чтобы урегулировать проблемы формализма, бюрократизма, эпикурейства и расточительности вызывающий сильный протес в народе.

Перед Кыргызстаном стоит вопрос интеграции в мировое экономическое пространство, каким путем и способом оно должно осуществляться?

Кыргызстан – страна аграрная, 65% населения живут в сельской местности. Поэтому реформы на селе следует проводить под жестким государственным контролем: планомерно, напористо, применяя испытанные рыночные отношения. Необходимо учесть, то что каждый регион Кыргызстана, с учетом почвенно-климатических особенностей имеет опыт возделывания и производства определенного вида сельскохозяйственной культуры, соответствующий требованиям экоцивилизации, что необходимо возродить. В Кыргызстане, официальные круги отдают приоритет в трактовке устойчивого развития сельского хозяйства, обеспечение продовольственной безопасности страны. Поэтому посевные площади под зерновые культуры, картофель и овощи начиная с 1990 г. в Ошской области ежегодно увеличиваются (таблица 1). Так, если в 1990 г. вся посевная площадь Ошской области составляла – 182,3 тыс.га, в т.ч. зерновые составляли 62,3 тыс. га или 34,2% от всей посевной площади, хлопок – 11,2 тыс. га (6,1%), табак -9,6 тыс. га (5,3%), картофель – 1,9 тыс. га (1,04%), овощи – 1,6 тыс. га (0,9%), кормовые культуры 1,1 тыс. га (0,6%), то в 2014 году они соответственно составили: вся посевная площадь Ошской области 175,0 тыс.га, что составляет – 96% к 1990 году, в т ч. зерновые - 97,1 тыс. га (55,5 %), хлопок -10,0 тыс.га (5,7%), табак – 1,2 тыс.га (0,69%), картофель 11,6 тыс. га (6,6 %), овощи 7,3тыс. га (4,2 %), кормовые культуры – 32,6 тыс.га (18,63%). Такая же тенденция развития сельского хозяйства наблюдается и в районном масштабе. К примеру по итогам 2015 года в Узгенском районе Ошской области, из общего площади пашни в 45431 га, в том числе земли фонда перераспределения составляют 9311 га, из них 3140 га на поливе, остальные богарные земли. Неиспользованными в 2015 г. остались - 2303 га, что составляет 5,1%, под зерновые всего занято - 28901 га или 63,62% от всей площади пашни, в т.ч. рис – 1303 га (2,9%) а фактически по району они составляют порядка 3500 га (7,7%), пшеница возделывается на площади 19928 га (43,9%), ячмень – 2847 га (6,3%), кукуруза на зерно – 5525 га (12,2%). Картофель – 1010 га (2,2%), овощи – 1624 га (3,6%), масличные культуры – 6225 га (13,7%), многолетние травы – 4285 га (9,4%), табак - 82 га (0,2%).

1980-1985 гг. ведущими табаководческими районами республики являлись Наукатский и Узгенский, в первом из которых плантации табака занимали 4,0 тыс. га с валовым сбором сырья 13,4 тыс. тонн, в расчете на одно хозяйство приходилось 537 га с валовым сбором 1116 т. Размер выручки, получаемой от табака, составляли 82,6% от всех

денежных поступлений хозяйств. На долю Узгенского района соответственно 2,2 тыс. га табачных посадок и 7,1 тыс. т сборов сырья. Его продукция обеспечивала 52,4% выручки сельского хозяйства. Затем по значимости в производстве табака следовали Карасуйский район, где имелось 3,2 тыс. га плантаций, сборы табачного сырья достигали 9,4 тыс. т; в Сузакском районе соответственно 1,3 тыс. га и 5,2 тыс. т и в Ноокенском – 2,3 тыс. га и 4,0 тыс. т. [8]. 96% его производства шло на экспорт, в настоящее время Российский рынок ежегодно закупает из стран ближнего и дальнего зарубежья до 260 тыс. т табачного сырья, поэтому здесь большие возможности Кыргызстана с вхождением в таможенный союз,

В России до 70% сигаретных фабрик, принадлежат международным компаниям: «Филип Моррис», которая производит 20,4% сигарет России в основном использует табак, выращиваемый ими в Казахстане; «БАТ», производит 13,8% сигарет использует табак, выращиваемый ими в Узбекистане; «Галлахер» производит 13,7% сигарет России использует табак, ориентальных сортов с Италии; «Джи Ти Ай» производит 15,8% сигарет России, частично использует Кыргызский табак; «Реемтсма» производит 5,1% сигарет России, использует Кыргызский табак; Российские компании производят чуть более 30% сигарет России, используют частично Кыргызский табак. Иностранные компании изготавливают сигареты по американской технологии так называемый «Американ блэнд», применяют табаки скелетные сорта Вирджиния, Берлей и ароматичные сорта «Басма», «Измир», «Катерини», средняя закупочная цена которых составляет 4,01 - 6.5 долл.за1кг. А средняя реализационная цена сорта Дюбек возделываемого в Кыргызстане 1,27 долл. За 1 кг.

Для подъема табаководства Кыргызстана, 15 февраля 2015 г. создана объединение юридических лиц – Ассоциация производителей табака Кыргызстана, которая на прямую заключает договора с сигаретными фабриками и ассоциациями по производству сигарет России и других стран. Согласно протокола совещания у 1-го премьер министра Правительства Кыргызской Республики М.Г. Абулгазиева (протокол №1991 от 24.08.2016г.) создана рабочая группа по изучению табачной отрасли и финансово-производственной деятельности АО «Ош Дюбек». По заключению рабочей группы для подъема табачной отрасли Кыргызстана выделено кредит АО «Ош Дюбек» в сумме 100 млн. сомов.

На наш взгляд, трактовка устойчивого развития сельского хозяйства, которая состоит в обеспечении продовольственной безопасности страны, не отвечает сегодняшнему мировому развитию сельского хозяйства и тем более когда Кыргызстан вошел в таможенный союз. Сегодня, необходимо возделывать те сельскохозяйственные культуры, которые в почвенно-климатических условиях Кыргызстана дают наибольший экономический эффект, а качество соответствует мировому стандарту, при этом сохраняется плодородие почвы и не нарушается экосистема. Эти вопросы касаются каждого региона и должны быть основной функциональной обязанностью районных департаментов аграрного развития. Казахстан и Россия нас полностью обеспечат качественной пшеницей с высоким содержанием клейковины необходимой для производства высококачественной муки. Кыргызстану, необходимо сельское хозяйство направить в русло экспортообразующей отрасли, положительный опыт которого был, по табаку, хлопку, семенам люцерны и сахарной свеклы, знаменитый Узгенский рис, мед (только с Узгенского района до 1990г. экспортировался в Японию до 1200 тонн меда ежегодно) и др.

Поэтому для южных областей Кыргызстана, основными культурами должны оставаться хлопок, табак, кукуруза, картофель, рис, люцерна на семена а на богаре пшеница, ячмень, рожь, софлер, подсолнечник, гречка, фасоль. А на севере должны возделываться сахарная свекла в том числе и на семена, пшеница, ячмень, фасоль, картофель, лук и др. культуры. Овощные и бахчевые культуры должны возделываться в пределах потребности внутреннего рынка.

Основой реформ на селе должны стать укрупненные сельхозпредприятия, кооперативы. Именно такие формы организации труда, позволят восстановить систему севооборотов, повысить плодородие оскудневших земель, использовать инновационную технологию, высококачественные семена, удобрения, организовать качественную переработку и борьбу с вредителями, взять под контроль «дикую» практику посредников между производителями и рынком, основанную на спекуляции и создании собственной системы ценообразования. Условия для этого есть, еще не до конца разрушены комплексы, дороги, электролинии, системы орошения. Поэтому село, сможет наращивать занятость людей, обеспечить постоянной и временной работой большую часть населения. Резко снизиться преступность и миграция, особенно сельского населения, только 30% населения Узгенского района ежегодно весной отправляется в Казахстан, для работы по возделыванию сельхозкультур. Сельское хозяйство и переработка – это огромный производственный потенциал, важнейший источник дохода бюджета страны.

Литература

1. Абдыкеримов А.А. Основные экономические проблемы интенсификации табаководства в Киргизской ССР: Дис.канд.экон.наук. – Краснодар: КСХИ, 1985. – С. 167.
2. Жумабаев Ж. Экономическая эффективность сельского хозяйства в переходной экономике. – Бишкек.2004. – С.166.
3. Еспонов Т.Ч., Куватов Р.Ю., Керимова У.К. Повышение эффективности сельского хозяйства в условиях интеграции с внешними рынками. – Алматы. 2004. – С.598.
4. Камов М.И. Государственное регулирование рыночной конъюктуры в агросфере // Российский экономический журнал. – 1977. - №7. – С.62-65.
5. Кемпбелл Р., Маконелл, Стенли Л. Брю. Экономикс: принципы, проблемы и политика: Пер. с англ. – М.: ИНФРА, 2005. – С.972.
6. Кемпбелл Р., Маконелл, Стенли Л. Брю. Экономикс. Т.1 – М.: Республика, 1992. – С.155.
7. Самуэльсон П. Экономика. – М.: Прогресс.1964. – С.310.
8. Самуэльсон П. Экономика. Т.I, II, М.: Изд. «Алгон», 1992. – С.745.

УДК: 618.146-007.57 (575.2)

Субанова Г.А., Кенжебаева Г.,
Аскеров А.А., Абдибали кызы Н.
Ошский государственный университет

СТРУКТУРА АМБУЛАТОРНЫХ БОЛЬНЫХ С ПАТОЛОГИЕЙ ШЕЙКИ МАТКИ У ЖЕНЩИН СТАРШЕ ТРИДЦАТИ ПЯТИ ЛЕТ

THE STRUCTURE OF AMBULATORY PATIENTS WITH CERVICAL PATHOLOGY IN WOMEN OVER THIRTY-FIVE YEARS

Аннотация: *в статье представлены результаты исследования: структура амбулаторных больных с патологией шейки матки у женщин старше 35 лет.*

Abstract: *the article presents the results of a study on the structure of the out- patients with pathology of cervix uterus of the women more than 35 year.*

Ключевые слова: *патология шейки матки, эктопия, эктропион*

Key words: *Pathology of cervix uterus, ectopy, ectropyon*

Актуальность. У женщин старше 35 -45 лет наблюдается пиковый рост рака шейки матки, который обнаруживаются 70% при амбулаторных условиях (1,2,3). Наиболее часто раковому процессу шейки матки предшествует фоновые заболевания. Фоновыми - называют заболевания и изменения влагалищной части шейки матки, которые способствуют возникновению и развитию рака шейки матки. К этим относятся: Псевдоэрозия (эктопия, эндоцервикоз), эктропион, полип, эндометриоз, эритроплакия, лейкоплакия, цервициты, папиллома, истинная эрозия. К предраковым заболеваниям относятся также дисплазии первой, второй, третий степени (2,3).

Для развития предраковых заболеваний шейки матки имеется несколько причин или теории, согласно которой изменения на влагалищной части шейки матки связаны в первую очередь с воспалительными процессами. И под влиянием воспалительного процесса происходит мацерация многослойного плоского эпителия, который покрывает шейки матки, вследствие чего возникает истинная эрозия. В дальнейшем многослойный плоский эпителий замещается цилиндрическим эпителием, нарастающим из канала шейки матки, после чего образуется псевдоэрозия (2).

У молодых женщин истинная эрозия бывает обычно после травмы, самопроизвольного выкидыша, в результате которой нарушается целостность зпителия шейки матки, через 3-4 дня переходить псевдоэрозию. Поэтому последний наблюдается весьма часто.

И в данном случае ее называют эктопией, обусловлена она недостаточной зрелостью шейки матки. А у женщин старшего возраста возникает истинная эрозия (2,3).

Во вторых, в возникновении предраковых заболеваний влагалищной части шейки матки огромное значение имеет травма после аборта или родовая травма, связи с тем, что у данной группы пациенток происходит нарушение трофики (кровоснабжения и питания), тканей и иннервация.

Значима роль раннего начала половой жизни, который приводит к развитию дисплазии и рака шейки матки. А также большое значение имеет фактор спермы и пиоспермии (наличие гнойного воспаления) у сексуального партнера (4).

Нарушения многослойного плоского эпителия часто встречаются у женщин с инфекционными заболеваниями половых органов, вызванными вирусом герпеса, типа 2 и вирусом папилломы человека. Также важную роль играет трихомадная инфекция, так как вирус простого герпеса 2 может существовать в цитоплазме влагалищных трихомонад, а трихомонады могут быть перносчиками этого вируса. Обращает на себя внимание,что у больных раком шейки матки трихомонадныйкольпит наблюдается в 5,5 раза чаще, чем у здоровых женщин (1,2).

Частота предраковых заболеваний шейки матки может быть связана профессиональными факторами. У женщин работающихв горнорудной и нефтеперерабатывающей промышленности; табачном производстве (последний особенно связан с югом Кыргызстана), эти заболевания чаще встречаются. Возникновению пред-рака шейки матки влияют наследственные факторы. Риск заболевания раком шейки матки у женщин с семейной отягощённостью возникает в 1.6 раза чаще по сравнению с группой женщинбез этой отягощенности.

Таким образом, развитие фоновых, предраковых и раковых изменений шейки матки – это длительный, сложный, многоступенчатый процесс, который образуется у женщин старше тридцати пяти лет, после перенесения вышеперечисленных факторов. Основной задачей такого возраста – предупреждения рака является раннее обнаружение патологических изменений шейки матки исвоевременное патогенетически обоснованное лечение.

Целью работы было изучение у женщин старше 35 лет факторов риска развития, прогнозирования и ранней диагностики патологии шейки матки.

Материал и методы. Изучены амбулаторные карты 240 пациенток с патологиями шейки матки за период 2011-2015гг. в медицинскомцентре «Замат»,который

функционирует в городе Оше.Проведены анализ результатов: визуальный осмотр шейки в зеркалах, с последующей кольпоскопией, а также результаты исследования вагинального мазка, анамнез проведенных хирургических, вакуум и медикаментозных абортови родов. Пациентки были разделены на три группы: преклимактеричекой 35-40лет, климактерической (41-45лет), постклимактеричекой (46 и выше лет).

Результаты исследования и их обсуждение.

Таблица №1. Распределение пациенток с патологией шейки матки по нозологическим формам и по трем группам

№	Нозологические формы	Преклимак терічекой		Климак терической		Постклимак Терической	
1	Истинная эрозия	5	5.1%	12	16.9%	21	29.1%
2	Псевдоэрозия	27	27.8%	13	18.3%	3	4.1%
3	Эктропион	31	31.9%	23	32.3%	25	34.7%
4	Эндоцервициты	11	11.3%	16	22.5%	18	25%
5	экзоцервициты	20	20.6%	7	9.8%	4	5.5%
6	Рак шейки матки	3	3.0%	0	0%	1	1.3%
	Всего	97	100%	71	100%	72	100%

Таблица №2

Частота случаев виды медицинских абортов и паритет родов по 3-м группам

№	Виды аборта	Преклимак терічекой		Климак терической		Постклимак Терической	
1	Кюретаж матки	112	70.4%	197	86.4%	203	96.4%
2	Вакуум аспирация	47	29.5%	31	13.5%	7	3.3%
3	Медикаментозный аборт	0	0%	0	0%	0	0%
	Всего	159	100%	228	100%	210	100%
	Количество родов	297		185		289	

Таблица №3

Частота случаев выявленных специфических возбудителей по нозологическим формам при патологии шейки матки

№	Нозологические Формы	Кол-во Боль-ных	%	Trichomanada vaginalis	%	Gamerella	%	c. albicans	%	Gonorrhea N.	%	VIRAL SIMPLEX	%
1	Истинная эрозия	38	15.8	0	0	17	23.6	10	31.9	1	100	20	25.6
2	Псевдоэрозия	43	17.9	23	54.7	8	11.1	2	5.7	0	0	10	12.8
3	Эктропион	79	32.9	10	23.8	12	16.6	5	14.2	0	0	23	29.4
4	Эндоцервициты	45	18.7	17	40.4	12	16.6	7	20	0	0	11	14.4
5	Экзоцервициты	31	12.9	1	2.3	23	31.9	11	31.4	0	0	14	17.9
6	Рак шейки матки	4	1.6	1	2.3	0	0	0	0	0	0	0	0
	Всего	240	100	42	100	72	100	35		1	100	78	100

Из таблицы № 1,3 видно, что самыми частыми вариантами патологии шейки матки являются эктропион 79(32,9%), что соответсвует таблице №2 частоте медицинских абортов и родов, в результате которых пациентки получали травмы, при том во всех

исследуемых группах показатели почти одинаковы. Не было случаев медикаментозного аборта, которые бы считались более щадящии. На втором месте эндоцервициты 45(18.7%) и на 3-м месте псевдоэрозия 43(17.9%). Это соответствует данным П.С Русакевич, что многие женщины получают травмы в родах, так как после родов не восстанавливается целостность шейки матки . Также представлены в таблице №3 инфекционные факторы, т.е. специфические возбудители вируса простой герпес 2 -78 (32,1%) случаев , на втором месте – гарднереллы 72(30%) и третий - трихмонады 42 (17,5%). Это часто встречающиеся заболевания во всех трех группах.

Выводы. Анатомически шейка матки легко доступна всестороннему обследованию, что значмтельно облегчает профилактику и диагностику заболевания. Профилактические осмотры необходимо проводить у женщин после 35-лет 2 раза в год. При выявлении и лечении патологии шейки матки показано последующее наблюдение с периодическими осмотрами, цитологическими и кольпосскопическими исследованиями 1раз в 3 месяца. Поощрять использование медикаментозного аборта, чтобы уменьшить частоту травмы шейки матки.

Литература

1. Профилактика через первичное здравохранение. - Б. Одиссей, 2003, стр. 87-95.
2. Русакевич П.С., Литвинова Е. М. Заболевания шейки матки у беременных: диагностика, лечение,мониторинг, профилактика. - М. //ООО «Медицинское информационное агенство». 2006.- С. 8-54.
3. Гинекология. Национальное руководство : краткое издание под.редак.Г.М.Савельевой, Г.Т. Сухих, И.Б Манухина.- М.ГЕОТАР-Медиа.2015.- С. 46-48.–С.79- 80. –С.517-534.
4. Эктракорпоральное оплодотворение и его новые направления и лечении женского и мужского бесплодия (теоретические практические подходы) Руковдство для врачей:// Под. Редак. В.И. Кулакова.,Б.В.Леонова. -М.«Медицинское информационное агенство».2000. –С.375-387.

УДК: 314.156.5

Темиралиева Г., Матиева У.
Ош технологиялык университети

1916-ЖЫЛДАГЫ КӨТӨРҮЛҮШТҮН ЧЫГУУСУНА ОРУС ОТОРЧУЛАРЫНЫН САЯСИЙ СЕБЕПТЕРИНИН БОЛУШУ ЖЕ “ГЕНОЦИД”

POLITICAL REASONS OTORCHU IN RUSSIAN UPRISING IN 1916, OR "GENOCIDE"

Аннотация: *Макалада 1916-жылдагы улуттук-боштондук көтөрүлүштүн чыгуусуна орус оторчуларынын да кызыкдарлыгы, саясий себептери болгондугун иликтөөгө аракет жасалат.*

Аннотация: *В статье была попытка выявить политические причины интересов русских оторчу в национально-освободительном восстании в 2016 году.*

Abstract:*The article was an attempt to identify the reasons for the political interests of the Russian otorchu in the national liberation uprising in 2016.*

Ачкыч сөздөр: *Россия империясы, колония, көтөрүлүш, геноцид, саясат, келгиндер, кыргыз эли.*

Ключевые слова*: Российская империя, колония, восстание, геноцид, приезжие, кыргызский народ.*

Key words*: Russian Empire, Colony, insurrection, genocide, visitors, the Kyrgyz people.*

Түпкүлүктүү орус элинин тарыхында XX кылымдын башындагы 1916-жылдагы кыргыз жериндеги көтөрүлүш өтө эле жогорку деңгээлде эске алынбаганы менен, Кыргызстан тарыхында абдан чоң маниге ээ тарыхый окуя болуп саналат. Колониялаштыруу саясатынын натыйжасында кыргыз элинин саны 1902-жылдан 1913-жылга чейинки убакта 9 пайызга кыскарды. Көтөрүлүштөн кийин Кыргызстандын түндүгүндө жашаган калктын саны 41,4 пайызга азайып, 200 миңдей кыргыз өлгөн. Орто Азия, Казакстандын кеңири аймагын кучагына алган бул көтөрүлүшкө 10 млн. ашуун жергиликтүү калк тартылган. 1916-жылдын аягында Пржевальск жана Пишпек уезди боюнча 13171 түтүн кыргыз калган [1]. Ошондуктан да кыргыз элинин тарыхында көтөрүлүштөрдүн ириси катары 1916-жылдагы көтөрүлүш эсептелет. Көтөрүлүш тууралуу совет доорунун алгачкы мезгилинен тартып эгемендүүлүктүн бүгүнкү күнүндө да коомдук саясий, мамлекеттик ишмерлер, тарыхчылар тарабынан бир топ эле эмгектер жазылды. Алар: саясий ишмерлер Ж. Абдрахманов, Б. Исакеев, тарыхчы, көтөрүлүштүн тарыхый себептерин, жүрүшүн жана жыйынтыктарын фундаменталдуу изилдеген К. Үсөнбаев, реалдуу жаңы көз караштарын билдиришкен тарыхчы окумуштуулар Т. Өмүрбеков, Т. Чоротегин, К. Молдокасымов ж.б. Мындан сырткары адабий чыгармалар да жарык көрүп Касымалы Баялиновдун “Ажар”, Аалы Токомбаевдин “Кандуу жылдар”, Мукай Элебаевдин “Узак жолу”, Жусуп Турусбековдун “Ажал ордуна” музыкалуу драмасы, “Ашууда” деген ырларда көркөм баяндалды.

Ходжентте 4-июлда башталган көтөрүлүшкө казак, өзбек элдери да катышып, ага байланыштуу көтөрүлүштүн жүрүшү да кең аймакты камтыган. Түндүк Кыргызстанда куралдуу көтөрүлүш кеминдик кыргыздардын кыймылы менен башталган [2.400-б.] Көтөрүлүш кокустан чыкпагандыгы анын түбү тереңде жатканы азыр кеңири маалым болуп олтурат. Карапайым кыргыз эли жергиликтүү бий-манаптардын азабын тартып келсе, колониялаштырылгандан кийинки азап-кордуктар жылдап отуруп чыдагыс абалга жеткирген. Бул азап адегенде агрардык колониялоодон же болбосо жер-сууну жергиликтүү элден тартып алып орус келгиндери үчүн кыштактарды куруудан башталган. 1874-жылдан Кыргызстандын түндүгүндө Кара-Балтада орустардын биринчи турагы түзүлгөн. 1893-жылы түштүктө Куршабда Покровский поселогу уюшулган. Ошондой эле бул аймакта келгиндердин көп отурукташкан жери Жалал-Абаддын Көк-Арт өрөөнү болгон **[1. 10-б.Үркүн: тарыхый даректүү очерктер – Бишкек, 1993].**

Келгиндер үстөмдүк кылып турган улуттун өкүлдөрүнөн болгондуктан карапайым, караңгы кыргыз элине текебердик менен мамиле жасашкан. Алардын өздөрүн мындай кармоосун бийликтин өзү да толук колдоого алган. Моралдык, материалдык жактан жабыр тарткан жергиликтүү элдин жашоо абалы уламдан-улам төмөндөй берген. Бул ортодо согуш муктаждыктары үчүн делип малк-мүлктүн чогултулушу кыргыздарды жакырга, кедейге айлантты. Акырында орус оторчуларынын кара ниети оорукка жергиликтүүлөрдөн кабыл алууга ак падышанын буйругунун чыгышы менен ачык көрүнүп, ызасы толуп ташкан элдин жарылуусуна алып келди. Алар эч нерсени ойлобостон эле аракетке киришишти. Аракеттин акыры кандай болоорун эч ким ойлогон жок. Бул албетте коркунучтуу болчу.

Өлкө эгемендикке ээ болгонго чейин эле жана андан кийин да 1916-жылдагы көтөрүлүш тууралуу көп эле адабияттар жарык көрсө да тарых илиминде бул көтөрүлүш тууралуу маселелер актуалдуу болууда. Анткени көтөрүлүшкө тарыхый, саясий, укуктук жактан баа берилип келгени менен “тукум курут”, “геноцид” саясатына ачык баа бериле элек. Ырас, мындай баа берүү же бербөөнүн өзү өтө ойлонуп, изденип анан жооп берилүүчү абдан аяр маселе. Ал үчүн биринчи кезекте көтөрүлүш толук деңгээлде ар тараптан изилденип бүтүшү зарыл. Фактологиялык материалдардын дыкат изилденип чыгуусу терең маниге ээ. Ошентсе да биз бул макалада ушул маселеге колдо бар материалдарга таянуу менен бир аз кайрылууну туура көрдүк. Чындыгын айтуу керек окумуштуулар так ушул көтөрүлүш тукум курут же кыргын экендигин аныктап баалоого

тикеден-тике киришип далилдеше элек. Айрым бир Дастан Сарыгулов сыяктуу коомдук ишмерлер “бул окуя кыргыздарды тукум курут кылуу максатында болгон. Ага менин далилим бар.” деп интернет айдыңында ачык айтып чыгышты.

Көрүнүктүү саясий, мамлекеттик ишмер Ю.Абдрахмановдун көтөрүлүш тууралуу жазган эмгектеринде: “Фольбаум менен Куропаткин кыргыз калкын тукум курут кылуу үчүн качкындар өтө турган ашуулар менен жолдорду бекитүү планын түзүшкөн” - деп жазат (1916-жылкы Кыргызстандагы көтөрүлүш Лесная Г.Б. тарабынан жыйналган документтер жана материалдар. Бишкек “Кыргызстан” 1996.). Ал эми совет өкмөтүнүн ошол мезгилде Улуттар саясаты боюнча комитеттин кызматкери, бир кезде И.Сталин менен бирге иштеген Г.И.Бройдо Ташкент шаарынын Сот Палатасынын тергөөчүсүнө берген далилдеринде “Керенскийге окшогон айрым бир либералдар мисалы, көтөрүлүштүн чыгышы Келгиндер Башкармасынын жер саясатынан, кыргыздардын жерин “өтө эле көп” алып койгондуктан болду дегенге чейин барышты. Бирок эң негизгиси жана эң башкысы - Кыргызстандын элин кырып жок кылуу жана жаңы колонизациялоого жерди бошотуу үчүн көтөрүлүштү атайын чыгарууга, анын чыгышына ар кандай себептерди табууга багытталган бийлик башындагылардын түздөн-түз иш-аракеттери өтө аярлык менен жаап жашырылып жаткан”-деп билдирген. Ошону менен катар 16-жылдагы көтөрүлүш бүтөрү менен Куропаткин Казалинскиге келип, жергиликтүү орус-казактарга Пржевальск оезунан, көтөрүлүш болуп өткөн райондордон жер бөлүп берүүгө убада берген болчу деп айтып, кыргыздардын көтөрүлүшү так эле алардын максаты болгондугун айтат [3. 60-б.].

1916-жылдын 16-октябрында Түркстан чөлкөмүнүн генерал-губернатору А.Н.Куропаткиндин төрагалыгы алдында өткөн кеңешменин Ташкенттен, Алма-Атанын борбордук архивдеринен табылган чечимин тарыхчы К.Молдокасымов орус империясынын кыргыз элине жүргүзгөн оторчулук саясатынын жеткен чеги, тукум курут саясаты деп кароого болот деп жазат [1]. Чечимдин негизги мазмуну Пржевальск уездиндеги Ысык-Көлдүн тегерегинен, Кемин өрөөнүнөн, Чүй чөлкөмдөгү Пишпек уездинин бир бөлүгүнөн, Текес аймагынан жана Жаркент уездинен элди көчүрүү жөнүндө болгон. Аталган жерлердин бардыгы көрүнүп тургандай Кыргызстандын дээрлик түндүк аймагында же болбосо ал учурдагы Жети-Суу аймагында жайгашып, орус империализминин саясаты дал ушул аймакты назарга туткан. Жети-Суу аймагы жер соорусу деп эсептелип орус дыйкандарын көчүрүп келүүчү жер катары маанилүү болгон. Мамлекеттик Думанын мүчөсү А.Л. Требугов Жети-Сууга олуттуу көңүл буруп, ага тезинен калкты көчүрүп жайгаштыруу зарыл” деп билдирген. Ал эми “революционер” Шкапский бул маселеде Жети-Суунун түпкүлүктүү элин “кыргыздарды жер оодуруу иштин кызыкчылыгына ылайык туура жайгаштыруу” зарыл деп эсептеген [4].

Көтөрүлүштүн негизги себептери Кыргызстандагы падышалыктын чексиз колониалдык эзүүсүнүн натыйжасында түзүлгөн терең экономикалык жана саясий мүнөздөгү карама-каршылыктарынын так өзүндө жатканы менен, экинчи жактан орус империясынын көтөрүлүштүн чыгуусуна кызыкдарлыгы болгондугу жогорудагы чечимден, пикирлерден кийин эле маалым болуп чыгат деп ойлойбуз. Андай болсо кыргыздардын 1916-жылдагы көтөрүлүшү, өзгөчө түндүгүндөгү көтөрүлүшү орус бийлиги үчүн кокустук эмес экендиги да анык. Өзгөчө империянын Жети-Суудагы төбөлдөрү бул түпкү максатты ак падышанын буйругун күчөтүү менен бир тараптуу аныктаганда, отурукташып калган орус калкына ашкере камкордук көрүп, ал эми кыргыз калкына калыссыздык менен мамиле жасап ишке ашырууга далалаттангандыгы ачык көрүнүп турат.

Азыр биз, эгемендүү өлкө катары көтөрүлүшкө ал мезгилдин жүргүзгөн саясатына расмий бааны берүүгө, эч кимден коркпостон акты ак караны кара деп обьективдүү баа берүүгө жана атоого укугубуз бар. Ошол эле учурда 1916-жылдагы көтөрүлүш кыргыз элинин ушул күндөрдө айрым бир эркиндиктин баасын сезбей жаткан жарандарыбыз үчүн мекенчилдиктин сапаттуу үрөөнүн себээри, ал эми өлкөнүн башка улуттагы атуулдары

үчүн улуттар аралык ынтымактыктын бекемделиши түбөлүк зарыл экендиги жөнүндөгү сабак болуп калышы керек. Ошол эле учурда интеллигенттүү кыргыз коомчулугу катары бүгүнкү орус элин мындан бир кылым мурда болуп өткөн тарыхый окуя үчүн күнөөлүү катары эсептебөөнү да эстен чыгарбаганыбыз дурус болоор эле.

Адабияттар

1. www. kg//superstan// К. Молдокасымов. Кандуу 1916-жыл (Үркүнгө 95 жыл).
2. Мамлекеттик тил жана энциклопедия борборунун башкы редактору Ү.А.Асанов. Кыргыз тарыхы.Энциклопедия. –Б. 2003. –Б.400.
3. Башкы редактор К. Жусупов, түзгөн Э. Кылычев, Н. Капаров. Үркүн тарыхый даректүү очерктер. –Бишкек. 1993.
4. Лесная Г.Б. тарабынан жыйналган документтер жана материалдар. //1916-жылкы Кыргызстандагы көтөрүлүш.- Бишкек. “Кыргызстан”,1996.

УДК: 378.14: 881.111.1

Тыныбекова Ч.А., Тойчиева Г.
ctynybekova@inbox.ru
Ош мамлекеттик университети

АНГЛИС ТИЛИ БОЮНЧА СТУДЕНТТЕРДИН ӨЗ АЛДЫНЧА ИШТЕШИНЕ ТАШЫРМАЛАРДЫ ТАНДООНУН АЙРЫМ ПРИНЦИПТЕРИ

SOME PRINCIPLES FOR SELECTING TASKS FOR INDEPENDENT WORK OF STUDENTS IN THE ENGLISH LANGUAGE.

Аннотация: *Бул макалада студенттердин өз алдынча иштөөсү боюнча аудиторялык жана аудиториялык эмес тапшырмалардын тандалышы тууралуу баяндалат.*

Аннотация:*В статье рассматриваются некоторые принципы выбора заданий для самостоятельной работы студентов*

Abstract:*This article is about the tasks for the independent work of students.*

Ачкыч сөздөр: *реалдуу муктаждыктар,коммуникативдик компетенция, мотивдештирүү факторлор.*

Ключевые слова: *реальные необходимости, коммуникативная компетенция, мотивационные факторы*

Key words: *real necessities, communicative competence, motivational factors*

Студенттердин аудиториялык жана аудиториядан тышкары өз алдынча иштешине тапшырмаларды тандоо кыйла талаш тартыштарды жаратып келет. Кандай болгон күндө да бул жерде тандалган тапшырманын негизги критерийи катары тилдик компетенциясы болочок адистин кесиптик жана турмуштук зарылдыктарына түздөн-түз байланышта каралышы зарыл. Ошону менен катар эле мотивация зарылдыгы, студенттин тапшырманы аткарууга кызыкчылыгын ойготууга жагымдуу жагдай жаратууга болгон факторлор каралышы абзел.

Англис тили боюнча студенттердин өз алдынча эффективдүү иштешине кандай тапшырмалар керек экендигине анализ жүргүзүүгө чейин – студенттердин өз алдынча иштөөсү эмне экендигине түшүнүк берилиши керек. Анткени, бул темага байланыштуу жазылган макалалардын көпчүлүгүндө өз алдынча иштөө - бул болочок адистин окутуучунун жардамынан тышкары кесибине жана жеке турмушуна байланыштуу көз карашын өнүктүрүшү жана белгиленген тапшырманы өз алдынча аткаруу деген түшүнүктү белгиленет. Ошол эле учурда айрым макалаларда “аудиториялык иш” менен “өз алдынча иштөөнү” бири бирине карама-каршы коюп каралган учурлары кездешет.

Дал ушул жерден азыркы учурда Кыргызстандын дээрлик баардык жогорку окуу жайларында,негизинен, билим берүүдө өз алдынча ой жүгүртүп, чыгармачылык менен изденип билимин өркүндөтүүгө көңүл бура баштагандыгы көпчүлүккө белгилүү экендигин айта кеткибиз келет. Бул багытта англис тилин үйрөнүү үчүн, биринчи кезекте,студенттин коммуникативдик компетенциясын өнүктүрүү керек болот. Ошондуктан, тил адистигине тиешеси жок адистикте билим алып жаткан жогорку окуу жайдын студентине чет тилин окутуудагы ишмердик берилген тапшырмаларды текшерип, жаңы теманы түшүндүрүү менен чектелбеши керек. Тагыраак айтканда, студенттердин англис тилине байланыштуу аудиторияда өткөргөн убактысынын белгилүү бир бөлүгү англис тилинде пикир алышуунун эффективдүү формасына арналганы оң. Мына ушунун өзү эле сабак учурундагы окутуучунун жардамы аркылуу сабактан кийин студенттин өз алдынча иштешине жол ачып берет. Дал ушунун өзү чет тилине байланыштуу студенттердин аудиториядан тышкаркы учурда англис тилине байланыштуу тапшырмаларды жогорку билим берүүнүн заманбап талабына ылайык, интернет аркылуу англис тилиндеги кесиптик өзгөчөлүгүнө байланышкан, өтүлгөн сабагына катышы бар жаңы сөздөрдү өз алдынча издеп таап, эсинде сактап калууга негиз болот. Анткени, акыркы жылдардагы англис окумуштуулары тарабынан иштелип, интернет булактарына ташталган окуу куралдарын студенттердин өз алдынча пайдалана билиши учурдагы билим берүү процессине таандык көрүнүнүшкө айланып калганы жашыруун эмес. Бирок англис тили боюнча берилген үй тапшырмаларынын баардыгы сабак учурунда студент тарабынан аткарылган иш катары белгилүү деңгээлде, белгиленген тапшырмага ылайык,студент менен окутуучунун ортосундагы пикир алышуу аркылуу жүзөгө ашырылып, жайынтыгында студенттин тил өздөштүрүү артыкчылыгына карата бааланышы керек. Ошентип, бүгүнкү күндөгү өз алдынча иштөө үчүн берилген тапшырмалардын студенттин үйдөгү өз алдынча даярдыгы жана аудиторияда өткөрүлгөн сабактар менен дал келиши талап кылынат.

Бул макалада белгиленген студенттердин өз алдынча иштөөсү боюнча аудиториялык жана аудиториялык эмес тапшырмалардын салыштырмалуу тандалышы тууралуу айтылган ойлор, же ал же бул комбинация үчүн тандалган иштер Ош мамлекеттик университетинин курамындагы БжМ факультетиндеги I курстун студенттерине англис тилинен сабак берген окутуучулардын тажырыйбаларынан алынып берилгенин айта кеткенибиз оң. Анткени, мындай ыкма менен англис тили боюнча билим берүү бир эле болочок экономисттер менен каржы кызматкерлерине эмес, тил адистигине байланышпаган башка кесип ээлерине да ушундай эле ыкма менен билим берүү жемиштүү болоруна шек саноого болбойт.

Студенттердин өз алдынча иштөө багыты биринчи кезекте, окуу предметтерине жана окуу пландарынын чегинде аныкталышы зарыл экендигин белгилей кетишибиз керек. Анткени, тил адистигинен башка кесипке билим алып жаткан студенттерге лингвисткалык аспектини негизги маселе катары карап тил үйрөтүү – болочок адистин келечектеги кесиптик ишинде да, инсан катары калыптанышында да белгилүү деңгээлде натыйжалуу таасир берет деген ишенимдебиз.Ошондуктан, тил үйрөнүү боюнча студенттин аракети да, өздөштүрүү артыкчылыгы да анын реалдуу зарылдыгына байланыштуу болушу шарт. Анткени, азыркы учурдун талабына шайкеш келген зарылдыктар ар түрдүү багыттагы маалыматтарды көлөмүнө карай, тездик менен кабыл алууну талап кылат. Ошондуктан, жогорку окуу жайдын студенттери ар кандай маалыматтарды эркин окуп түшүнүү ыкмаларын өздөштүрө албаса, заман агымынан артта калышы мүмкүн. Тагыраак айтканда, көп тилдүү коммуникативдик компетенция талабы бүгүнкү күндүн шартында кесиптин ал же бул түрүнүн өзгөчөлүгүнө карабай, чет тилдери, айрыкча, англис тили кеңири чөйрөдө колдонулуп, эркин сүйлөй билүүнү, уккан кебин түшүнүп, жооп беришти талап кылууда.

Өз алдынча иштөө үчүн берилген тапшырмалар студенттердин болочоктогу ишмердигин эске алуу менен алардын иш тажырыйбасына, жөндөмүнө жараша тандалган

болсо, жемиштүү жыйынтык берет.Бул багыттан алып караганда ОшМУнун курамындагы БжМ факультетинде банк ишмердиги боюнча адистик билим алып жаткан биринчи курстун студенттерине уюштурулган ишкердик оюн сабагын мисал катары алып кароого болот. Бул сабактын жүрүшүндө студенттер өз алдынча акцияларын сатып алуу үчүн беш компанияга 350 миң сомду натыйжалуу бөлүштүрүү тапшырмасы коюлган. Студенттер алгач басылма беттерине жарыяланган ал компаниялар тууралуу маалыматтар менен таанышып чыгуу чечимине келишти. Андан соң дүйнөлүк базар шартынын актуалдуу тенденциясына байланыштуу атайын даярдалган докладдан үзүндү угушуп, өздөрү кабыл алган чечимге оңдоп-түзөтүүлөрдү киргизишти.Жыйынтыгында дүйнөлүк экономика жаңылыктарынан аудио маалымат угушуп, компаниялардын акциясынан бирөөсүн сатып, башка акция сатып алууга жетишишти. Ошентип, бул акцияларга тиешелүү акыркы биржа баасын угушуп, топ-топко бөлүнгөн студенттер өз кирешелерин башка топтун кирешелерине салыштырып кароо мүмкүнчүлүгүнө ээ болушту. Көнүгүү үчүн уюштурулган оюн сабактын жүрүшү баш-аягына чейин англис тилинде жүргүзүлгөнүн эскерте кеткибиз келет.

Биздин көз карашыбызда студенттерди өз алдынча иштөөгө тапшырма берүүдө дагы эмнелерге көңүл бурулушу керек? Окутуучу сабактын жүрүшүндө студенттердин өз алдынча иштешине, түшүнүк беришине жетиштүү убакыт бөлүп берүүгө, зарыл болгон учурда аларга тиешелүү материалдардын табылышына көмөк көрсөтүүгө даяр болушу зарыл. Ошону менен катар эле финалдык көзөмөл жүргүзүүгө жетиштүү убакыттын бөлүнүшү шарт.

Студенттердин өз алдынча иштөөсүндөгү жеке, жуп-жубу менен, топко бөлүштүрүп иштетүүдө маалымат берүүдө да, дискуссия түрүндө да оозеки формасында натыйжалуу жыйынтык бергендей туюлат.Чындыгында эле жазуу түрүндөгү докладга же эсселерге салыштырмалуу оозеки формадагы ишмердиктин бир топ артыкчылыктары бар. Анткени, оозеки кепте биринчиден, англис тилинен өздөштүргөн сөздү үн чыгарып айтууда студент белгилүү деңгээлде лингвистикалык билимге ээ болгону байкалат.Ошол эле учурда окутуучу студенттин англис тилиндеги оозеки кебиндеги грамматикалык каталарына, айтылган чет элдик сөздөгү фонетикалык кубулуштардын толук жүзөгө ашпай калган учурларына байкоо жүргүзө алат. Экинчиден, дал ушундай жол менен көпчүлүк студенттердин арасында англис тилинде пикир алышуу боюнча атаандаштык пайда болуп, өз алдынча иштөөгө берилген тапшырмаларды ынтызарлык менен аткарууга ар бир студент аракет кыла баштайт. Студенттердин ишмердигин мотивдештирүү факторлорунун ичинде орчундуу критерийлердин бири болуп өз алдынча иштөө боюнча бериле турган тапшырмаларды туура тандоо болуп саналат. Тагыраак айтканда, тапшырманын жетиштүү түрдө мотивдештирилбей калышы – тапшырманын формалдуу түрдө аткарылышына алып келип, анын жыйынтыгы аткаруучуга толук жемиштүү натыйжа бербей калат.Ошондой эле ал аткарылган тапшырма башка студенттерди да таптакыр кызыктыра албайт.

Изилдөө учурунда биздин жүргүзгөн байкообуз боюнча тил адистигинен тышкары билим алып жатышкан жогорку окуу жайлардын студенттери үчүн өз алдынча ишөөнү мотивдештирүүдө төмөнкү жагдайларга көңүл бурулушу зарыл:

Англис тили боюнча студенттердин өз алдынча иштөөсүн уюштуруп,жетекчиликке алуу бүгүнкү кундө да ар кандай татаалдыктар менен коштолот. Анткени, жогорку окуу жайдын босогосун жаны эле аттап келген 1 курстун студенттеринин басымдуу бөлүгү өз алдынча иштөөнүн жол жобосун өздөштүрүү үчүн да атайын убакыт бөлүнүп берилиши талап кылынат.Ошол себептен улам, студенттердин өз алдынча иштөөсүнө багыт берүү окутуучунун негизги милдеттеринин бири болуп саналат. Андыктан, англис тили боюнча өз алдынча иштөөгө тапшырма берүүдө,биринчи кезекте, студенттердин кесиптик багыты, тил уйрөнүүдөгү көңүл буруу жана эс тутум өзгөчөлүктөрү окутуучу тарабынан сөзсүз эске алынышы керек. Студенттердин өз алдынча иштөөсүн уюштуруу жана аны жетекчиликке алуу ар бир окутуучу учун жоопкерчиликтүү татаал иш.

Биз кайрылып жаткан теманын актуалдуулугу акыркы жылдар аралыгында тил адистигине тиешеси жок адистикте билим алып жаткан студенттердин англис тилин өздөштүрүүгө окуу өз алдынча аракеттенүүсү күч алып жаткандыгына байланыштуу болуп саналат.Студенттердин чет тилдерин өздөштүрүүгө өзгөчө көңүл бура баштагандыгын кокустук катары кабыл албашыбыз керек. Бул билим берүү модернизациясынын жаңы талабы, студенттердин таанып билүү багытындагы активдүүлүгү жана чыгармачылык жөндөмүнүн өсүп өнүгүшү катары кабыл алынышы шарт.Студенттердин өз алдынча иштеши эффективдүү билим алышына жол ачып, келечектеги кесиптик ишинде принциптүү иш алып барышына шарт түзөт.

Жыйынтыктап айтканда, өз алдынча иштөө студенттердин тил үйрөнүү боюнча атаандаштыгын күчөтүп, кесиптик жөндөмүн, тил үйрөнүүгө болгон дилгирлигин ачык-айкын көрсөтө алышына шарт түзөт.Ошентип, өз алдынча иштөөгө берилген ташырмалардын ийгиликтүү аткарылышына, кандай шартта болбосун, ар бир студент кызыктар болушу зарыл. I курстун студенттерин өз алдынча иштөөгө кызыктыруу үчүн, жогоруда белгиленгендей, тапшырмалардын туура жана алардын болочок кесибине тыгыз байланышта карап тандалышы окутуучунун көңүл чордонунда болушу керек.

Адабияттар

1. Соловова Е.Н. Методика обучения иностранным языкам: Базовый курс лекций. – Москва. Просвещение.1997. – С.53.
2. Матронина Л.Ф. Организация самостоятельной работы студентов.-М.МИРЭА.1993. – С.36.
3. Жарова Л.В. Учить самостоятельности. –М.1993.
4. Паршина И.В. Самостоятельная работа учащихся по иностранному языку.// Иностранные языки в школе.1987. №2. – С.20.
5. Якушина Л.З. Связь урока и внеурочной работы по иностранному языку.//Иностранные языки в школе.-М.1975.№5.–С.47.

УДК 621.311.2

Ураимов Рабшанбек Ураимович
Ошский государственный университет

К ЗАДАЧАМ СОЗДАНИЯ НИЗКОНАПОРНОЙ МИКРОГИДРОЭЛЕКТРОСТАЦИИ МАЛОЙ МОЩНОСТИ

THE OBJECTIVES OF THE CREATION OF A LOV-HEAD MICRO HYDRO SMALL POVER

Аннотация: *В статье рассматривается МикроГЭС малой мощности, ее конструктивные особенности. Приводится синтезированная кинематическая схема и описывается принцип ее работы.*

Abstract: *The article dealswithlow-power microhydropowerplants, itsdesignfeatures. We present synthesized kinematics and describes how it works.*

Ключевые слова: *рабочее колесо, напор, вал, генератор, ротор, статор, конструктивная схема, гидротурбина.*

Key words: *impeller, head, shaft, generator, rotor, stator, section, gidroturnbina.*

В последние годы интенсивное развитие энергетики тесно связано с использованием энергии возобновляемых источников [4]. Из большого разнообразия этих источников более широкое применение получили устройства, работающие на энергии воды. Это такие традиционные сооружения как крупные и малые гидроэлектростанции

[3], а также микрогидроэлектростанции (МикроГЭС), работающие на малых водотоках [1].

Использование МикроГЭС для электроснабжения малоэлектроемких автономных объектов получило свое интенсивное развитие. Появилось большое разнообразие различных конструкций Микро ГЭС [2,4] высоконапорные, рукавные, гирляндные, проточные и т.д., которые успешно используются в практике. Однако, имеются и ряд недостатков, которые сдерживают повсеместное внедрение МикроГЭС в производство. К этим недостаткам относится недостаточное совершенство конструкций, громоздкость, необходимость строительства специальных гидросооружений для организации подвода воды к гидроагрегату в виде плотин, запруд, деривационных каналов, напорных трубопроводов и.т.д. Все это в целом требует дополнительных затрат и как следствие, приводит к существенному увеличению затрат стоимости и снижению экономической эффективности установки.

В настоящей статье рассматривается принципиально новая конструкция так называемой биротерной, наплавной МикроГЭС, которая на взгляд авторов, лишена вышеизложенных недостатков. Конструктивная схема такой Микро ГЭС приведена на (рис.1).

Микро ГЭС состоит из двух частей, которые размещены в общем корпусе 1. Корпус выполнен в виде прямоугольной рамы, с поперечными перегородками для размещения опор вращающихся узлов.

В корпусе 1 установлены два рабочих колеса 4 и 6.Каждое из колес оснащено дополнительными, фиксированными подкрылками 5 и 7. Рабочие колеса расположены соосно на двух валах 2 и 3. Вал 3 выполнен полым и внутри него находится вал 2.

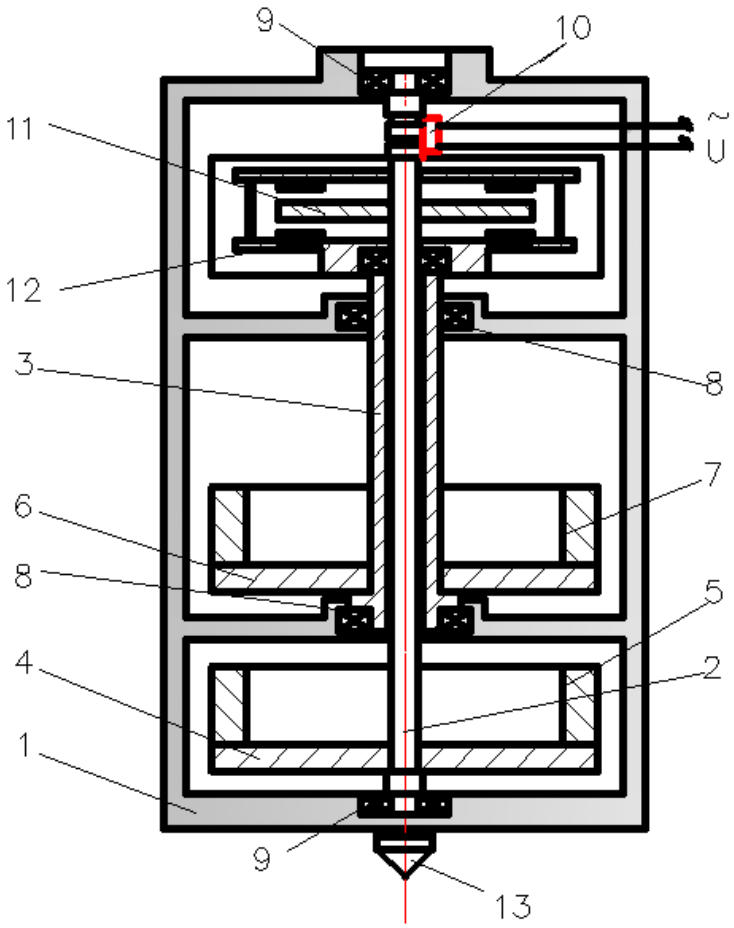

Рис .1. Конструктивная схема микроГЭС.

1-корпус с поперечными перекладинами , 2 – внутренний цельный вал нижнего рабочего колеса, 3 – внешний полый вал верхнего рабочего колеса, 4,6 – рабочие колеса, 5,7 – фиксированные подкрылки, 8 - радиально-упорный подшипник внешнего вала, 9 - радиально-упорный подшипник внутренного вала, 10 – щетка генератора, 11 - ротор, 12 – статор, 13 - опорный наконечник.

Внутренний вал посажен на двух подшипниках качения 9, установленных на поперечных перекладинах корпуса. В верхней части внутреннего вала посажен ротор 11 генератора.

Внешний полый вал 3 размещен соосно внутреннему валу 2 и установлен в корпусе 1 на двух подшипниках качения 8. В нижней части этого вала установлено основание 6 верхнего рабочего колеса, а в верхней части колеса установлен статор 12 генератора. Этот вал предназначен для передачи вращательного движения от верхнего колеса к статору 12.

Для фиксации гидроустановки на мелководье свободный конец нижнего вала снабжен опорным наконечником 13.

Следует отметить, что применительно к данному случаю, название деталей 11 и 12, обозначенных соответственно статор и ротор относительно, так как в рассматриваемом случае, обе эти детали вращаются.

Бироторный механизм, состоящий из двух вертикальных валов 2, 3 размещены друг в друге, которые вращаются за счет рабочих колес жестко насаженных на них.

Крыльчатки верхнего и нижнего рабочих колес размещены таким образом, что под действием потока воды верхнее колесо вращается против часовой стрелки, а нижнее рабочее колесо - по часовой стрелке.

Принцип действия бироторной микроГЭС, как и любой другой гидроэлектростанции, основан на использовании кинетической энергии потока жидкости для выработки электрической энергии.

Работает установка следующим образом: микроГЭС устанавливается на водоток (ручейки, река, и т.д.) вертикально. При этом, фиксатор 13 должен достигать дна водотока.

Под действием гидродинамического давления потока воды, действующих на лопасти рабочих колес, они приводятся во вращение и на соответствующих валах установки возникает крутящий момент, под действием которого приводится во вращение статор 12 и ротор 11. Причем вращение « ротора» и «статора» происходит в противоположенные стороны.

В данной статье рассматривается вариантконструкции турбины микроГЭС, имеющей специальную форму лопаток. Суть предлагаемой конструкции лопаток заключается в том, что с одной стороны лопатки имеют выпуклую форму, а с другой она выполнена прямой.

При подборе формы лопаток и радиуса кривизны их профиля использован опыт проектирования крыльев летательных аппаратов.

Кроме того, предлагаемая конструкция лопаток, дополнена фиксированными предкрылками на их конце, обеспечивающих также разные сопротивления потоку воды.

Благодаря принятому конструктивному решению, равномерный поток воды, действует по разным сторонам от оси вращения турбины и с разным усилием. Разность усилий, действующих по разным сторонам турбины, создает крутящий момент, под действием которого турбина приводится во вращение.

Расчетная схема предлагаемой конструкции турбины представлена на рис. 2.

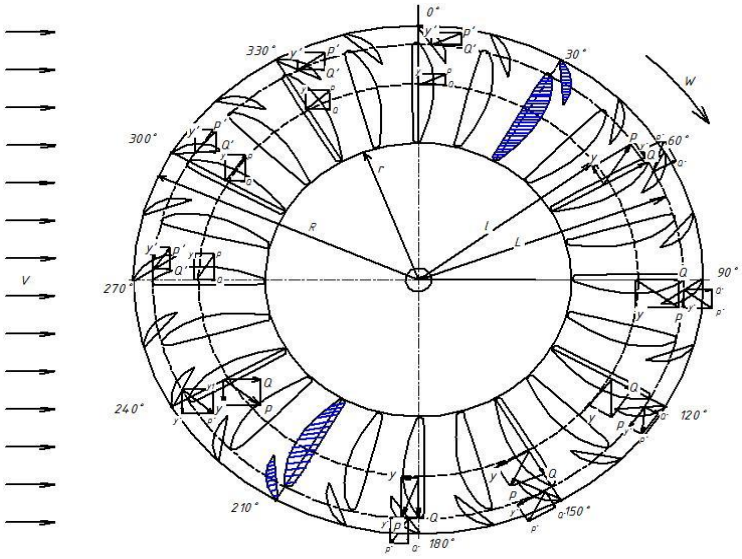

Рис.2. Расчетная схема рабочего колеса микро ГЭС.

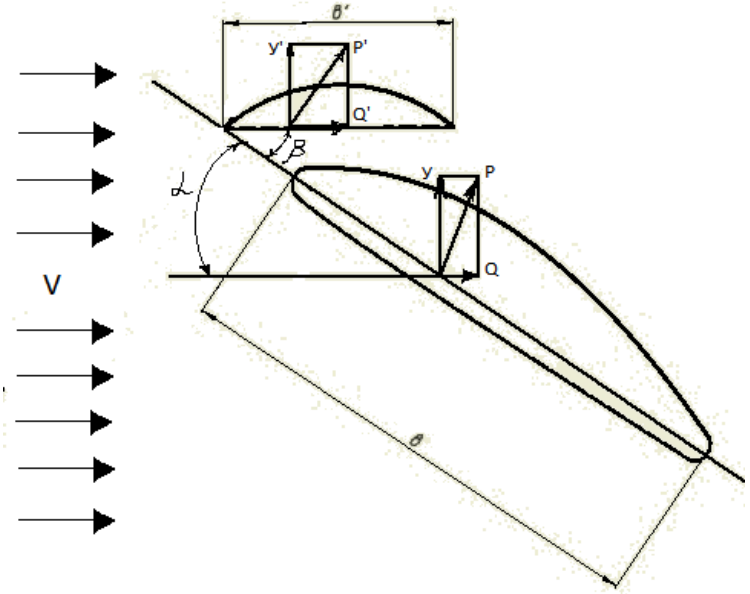

Рис .3. Эпюра сил, действующих на лопатки турбины.

По представленной схеме можно проследить механизм возникновения разности усилий и следовательно крутящего момента. В показанном на рис.3. положении, лопасти, расположенные на верхней части, обращены к потоку воды прямоугольной поверхностью. Лопасти, расположенные в нижней части турбины, обращены к потоку воды поверхностью, имеющей кривизну.

Поверхность, имеющая кривизну, оказывает меньшее сопротивление воде. Вследствие этого общеизвестного факта, поток воды, подаваемый на нижнюю часть турбины, встречает меньшее сопротивление, чем лопасти, расположенные на верхней части. Благодаря этому, под действием потока воды, в верхней части турбины возникает сила большая,чем сила, действующая в нижней части турбины.

Разность сил, действующих на выпуклую и плоскую сторону лопастей, и следовательно величина крутящего момента в зависимости от параметров потока воды может быть определена известными методами [1,3]. Направление сил, действующих на разные строны лопатки можно проследить по эпюре, показанной на рис.3. На основе представленной схемы распределения получены расчетные

зависимости, на основе которых выполнены расчеты параметров лопаток и предкрылок.

Вращающая гидродинамическая сила лопатки, а также предкрылка, зависИт от многих факторов, но при выбранном профиле крыла основным расчетным фактором является угол атаки крыла при любых его положениях в водном потоке. Ввиду равенства входных и выходных параметров водных потоков, проходящих через турбины рассчитывается величина гидродинамических сил для левой и правой половины рабочего колеса.

По результатам предварительных расчетов определены параметры лопаток и предкрылок. Эти результаты были положены в основу при разработке конструкции турбины. (рис .4.)

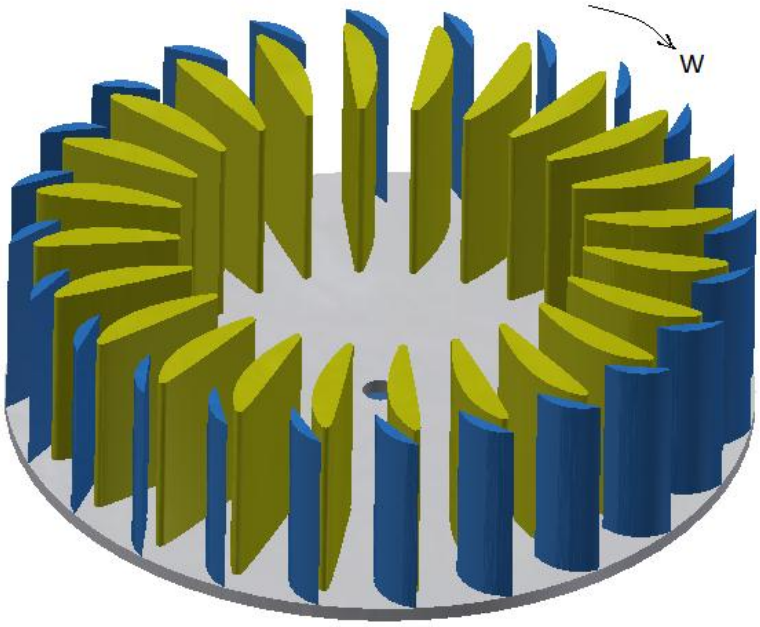

Рис .4. Конструкция гидротурбины МикроГЭС

При выборе конструкции гидротурбины ставились следующие задачи:

- обеспечение необходимой жесткости и надежности универсального водного двигателя при любых гидродинамических нагрузках;
- исключение оттока и перетекания части водного потока с поверхностей лопатки и предкрылков (закрылков);
- передача крутящих моментов, которые создаются гидродинамическими силами каждого из лопатки и предкрылков (закрылков) на центральные валы универсального водного двигателя;
- эффективное использование входных и выходных потоков, проходящих через конструкцию;
- получение дополнительного крутящего момента от криволинейных ребер жесткости каждого рабочего колеса.

Предлагаемая турбина практически может быть любых размеров, иметь диаметр колеса обозрения и даже более, это зависит только от возможностей реки - глубины, ширины, кинетической энергии водного потока. Он может быть установлен в подводных течениях озер, морей, океанов, километровые колеса которых могут вращаться по концентрическим кругам.

Изменяя площадь лопатки и предкрылков, их параметры и количество, радиус рабочих колес, можно получить необходимые характеристики турбины гидроэлектростанции для любых потребностей потребителя.

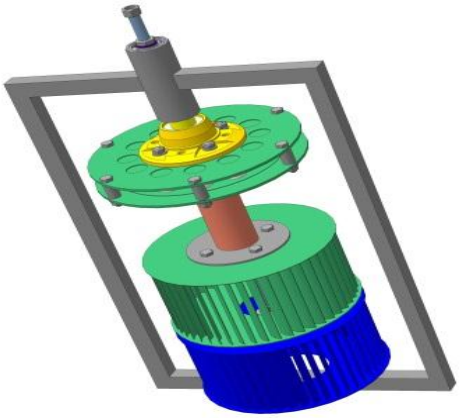

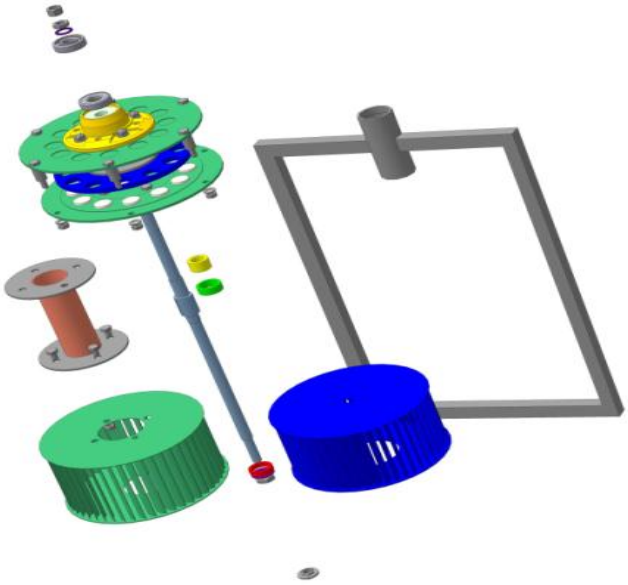

A. **B.**

На основе проведенных расчетов и выбранных параметров нами была разработана конструкция действующего образца МикроГЭС, общий вид который показан на рис. 6.

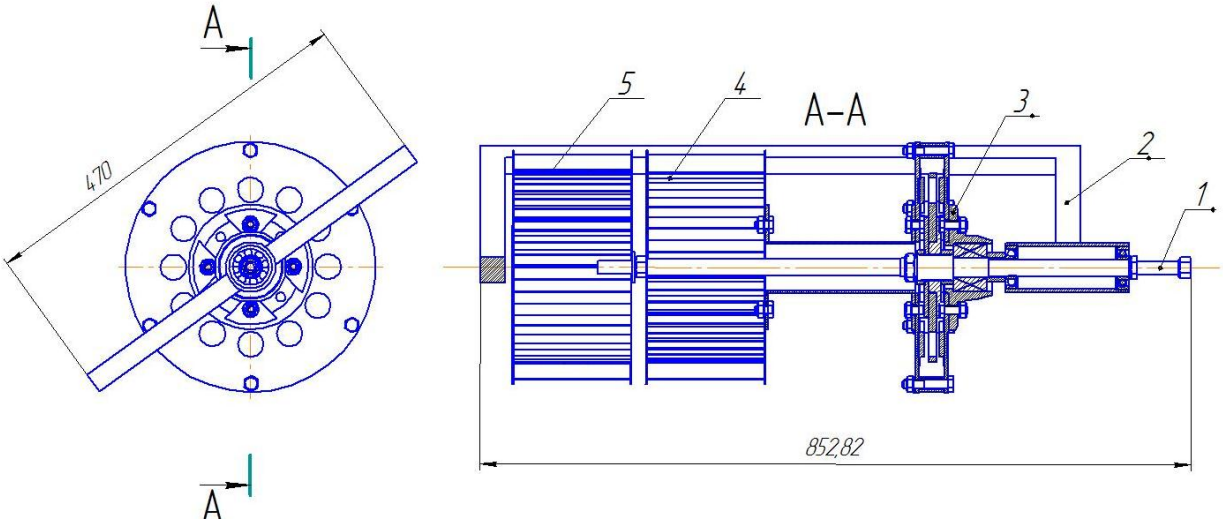

C.

Рис.6. Общий вид и конструктивная схема макетного образца.
А - установка в собранном виде. В - элементы конструкции МикроГЭС. С-конструктивная схема.1-вал ротора, 2 - корпус, 3 - генератор, 4- турбины, 5-вал статора.

На основе разработанной конструкции был изготовлен действующий опытный образец МикроГЭС и проведены его испытания. Проведенные эксперименты показали достаточно хорошую работоспособность конструкции и возможность эффективного использования подобной конструкции для выработки электрической энергии для небольших автономных потребителей, расположенных вблизи малых горных водотоков.

Литература

1. Исследование разработки низконапорной Микро гидроэлектростанций . Отчет НИР КГТУ. – Бишкек.2006.

2. Обозов А.Д. К развитию научно- технических проблем использования ВИЭ в Республике Кыргызстан.//Труды между синтезируемые по энергии, экологии, экономике. - Баку. 1991.
3. Беляков Ю.П. и др. Изучение и использование гидроэлектрических ресурсов Кыргызстана КГТУ. - Бишкек. 1995.
4. Обозов А.Д. Возобновляемые источники энергии изд Илим. - Бишкек. 2010.

УДК: 398.91:340.132.642 (811.111)

Шеранова Н.Н., магистрант
Ош мамлекеттик университети

КОММУНИКАТИВНЫЕ ЗАДАЧИ ПОСЛОВИЦ И ПОГОВОРОК И ИХ ИСПОЛЬЗОВАНИЯ НА УРОКАХ АНГЛИЙСКОГО ЯЗЫКА

COMMUNICATION PROBLEMS PROVERBS AND SAYINGS IN ENGLISH

Аннотация: *Статья посвящена теме пословиц и поговорок не только как средства овладения говорением, но и закрепления грамматических особенностей английского языка.*

Abstract: *The article is devoted to the subject of proverbs and sayings, not only as a means of mastering speaking, but also fixing the grammatical peculiarities of the English language.*

Ключевые слова*: пословицы, поговорки, английский язык, грамматика*

Key words*: proverbs, sayings, English language, grammar.*

Пословицы и поговорки – широко распространенный жанр устного народного творчества. Они сопровождают людей с давних времен. Такие выразительные средства, как точная рифма, простая форма, краткость, сделали пословицы и поговорки стойкими, запоминаемыми и необходимыми в речи.

Пословицы и поговорки развивают творческую инициативу, обогащают словарный запас учащихся, помогают усвоить строй языка, развивают память и эмоциональную выразительность речи. Функциональные возможности пословиц и поговорок позволяют использовать их в практике преподавания английского языка. Использование пословиц и поговорок помогает учащимся в непринужденной игровой форме отработать произношение отдельных звуков.

Коммуникативные задачи пословиц

Пословицы

- *предупреждают:*

If you sing before breakfast, you will cry before night. – Ты все пела – это дело, так подиже попляши.

- *подытоживают народный опыт:*

Hell is paved with good intentions. – Благими намерениями вымощена дорога в ад.

- *критически высмеивают собственнические инстинкты:*

Every one call shisowngeeseswans. - Всяк кулик свое болото хвалит.

- *ехидно комментируют внешний вид:*

You look like a catafteri thase at enacanary. - Ты светишься довольством.

- *дают яркие и запоминающиеся советы:*

Don't trouble till trouble troubles you. - Не буди лихо, пока оно тихо.

- *учат мудрости жизни:*

Who chatters to you, will chatter of you. - Кто сплетничает с вами, тот будет судачить и сплетничать и о вас.

- *философствуют и подытоживают философские размышления:*

Liars should have good memories. - Лжецамнужнахорошаяпамять.

Формирование навыков произношения

Пословицы и поговорки используются:

- при введении нового фонетического явления;

-при выполнении упражнений на закрепление фонетического материала;

- при его повторении, во время фонетических зарядок.

Разучивание пословиц и поговорок не представляет трудностей, они запоминаются легко и быстро. Можно взять такие пословицы и поговорки для отработки звуков:

-/ **m**/Somanymen, somanyminds. - Сколько людей, столько умов.

-/ **h** /To run with a hare, and hunt with the hounds. -

Вместо отдельных слов и словосочетаний, содержащих тот или иной звук, предлагаются пословицы и поговорки для совершенствования слухо-произносительных и ритмико-интонационных навыков.

Например, для отработки самых трудных английских звуков, которые отсутствуют в русском языке.

-/ **w** /Where there is a will there is a way. – Где хотенье, там и уменье.

-**носовой звук (ŋ)**[4.95]

1. The proof of the pudding is in the eating.

Обед узнают по кушанию, а ум по слушанию.

2. Strike while the iron is hot. - Куй железо пока горячо.

Saying and doing are two things. - Сказать и сделать - две разные вещи.

- межзубные звуки: [θ], [ð]

Wealth is nothing without health. – Здоровье дороже денег.

[ε:] First come, first served. – Кто успел, тот и съел.

It is never too late to learn. - Никогданепоздноучиться.

Murder will out. - Шило в мешке утаишь.

No man can serve two masters. – Нельзя служить двум господам.

To kill two birds with one stone. – Убить двух птиц одним камнем.

Обучение грамматике

Пословицы и поговорки могут быть также использованы при обучении грамматике. Они способствуют автоматизации и активизации грамматических форм и конструкций.

Коммуникативная методика, которая занимает ведущее место на современном этапе, предполагает обучение грамматике на функциональной и интерактивной основе, поэтому пословицы и поговорки широко используются для активизации грамматических конструкций.

Для закрепления множественных чисел имен существительных в английском языке:

1) So many countries, so many customs. – Что ни город, то норов.
2) New brooms sweep clean. – Новая метла чисто метет.
3) Many men, many minds. - Сколько голов, столько умов.
4) Geese with geese, and women with women. – Гусь свинье не товарищ.
5) Life is not a bed of roses. - Жизнь - неложеизроз.
6)When the cat is away, the mice will play. – Без кота мышам раздолье.
7) A cat in gloves catches no mice. – Без труда не вынешь рыбку из пруда.

Для закрепления притяжательного падежа:

1) Beautyliesinlover'seyes. - Не по хорошу мил, а по милу хорош.
2) There are no birds of this year in last year’s nest. – В старом гнезде не найдешь новых птиц.
3) He feltsurethatMary’sbarkwas worse than her bite. - Он уверен, что Мэри только грозится и кричит, но ничего страшного не сделает.
4) A wolf in sheep 's clothing. – Волк в овечьей шкуре.
5) A hound's food is in its legs. – Волка ноги кормят.

Для закрепления степеней сравнения прилагательных:

1) The more, the merrier. - В тесноте, да не в обиде.
2) A good name is better than riches. – Доброе имя лучше богатства.

3) Two heads are better than one. – Ум хорошо, а два лучше.
4) East or West, home is best. – В гостях хорошо, а дома лучше.
5) Better late than never. – Лучше поздно, чем никогда. [4.98]

Для закрепления грамматической *конструкция Thereis / thereare:*

1) There is no place like home. – В гостях хорошо, а дома лучше.
2) There is no smoke without fire. – Дыма без огня небывает.
3) There is no accounting for tastes. – О вкусах не спорят.
4) While there is life there is hope. – Пока живу, надеюсь.
5) Where there is a will, there is a way. – Где хотенье, там и уменье.[3.96]

Для закрепления грамматической темы *«ThePresentIndefinite»:*

1)Tastesdiffer. – На вкус и цвет товарища нет.
2) All is well that ends well. – Все хорошо, что хорошо кончается.
3) All is not gold that glitters. - Не всё то золото, что блестит.
4) Bad news flies fast. - Худые вести не лежат на месте.
5) Every bird likes his own nest. – Всяк кулик свое болото хвалит.

Для закрепления грамматической темы *«The Past Indefinite»:*

1) An eagle kissed a chicken till its last feather. – Любит и волк овцу.
2) Care killed the cat. - Не делай добра - и будет и зла.

Для закрепления грамматической темы *«The FutureIndefinite»:*

1) Speak of the devil and he will appear. – Легок на помине.
2) If you run after two hares you will catch neither. – За двумя зайцами погонишься, ни одного не поймаешь.
3) We shall see what we shall see. - Поживем, увидим.

Для закрепления грамматической темы *«The Present Perfect»:*

1) As you have made your bed, so you must lie on it. – Как постелешь, так и спать придется.
2) You look like a cat after it has eaten a canary. – Ты светишься довольством.
3) The mountain has brought forth a mouse. – Гора родила мышь.

Для закрепления *Страдательный залога в английском языке:*

1) Romewasnotbuiltinaday. – Москва не сразу строилась.
2) He, that does not respect, is not respected. – Как аукнется, так и откликнется.
3) Much is expected where much is given. – Кому много дано, с того много и спросится.
4) Don't count your chickens before they are hatched. – Цыплят по осени считают.
5) What is done, cannot be undone. - Что написано пером, того не вырубишь топором.

Для закрепления *The Infinitive* в английском языке*:*

1) To know everything is to know nothing. – Всез нать – значит ничего незнать.
2) It's never too late to learn. – Учиться никогда не поздно.
3) When guns speak, it’s too late to argue. - Когда пушки заговорили, спорить уже поздно.
4) It’s enough to make a cat laugh. – Курам насмех.
5) It’s never too late to love. – Любви все возрасты покорны.

Для закрепления *Герундий* в английском языке*:*

1) Talkingmendsnoholes. – Разговоры не помогают в беде.
2) Speaking without thinking is shooting without aiming. - Говорить не думая - все равно, что стрелять не прицеливаясь.
3) Doing is better than saying. - Не по словам судят, а по делам.
4) A clean hand wants no washing. - Честному человеку не нужно оправдываться.[3.99]

Для закрепления *The Verbal Noun* в английском языке*:*

1) A good beginning makes a good ending. – Лиха беда начало.
2) A good beginning is half the battle. – Хорошее начало полдела откачало.

Для закрепления *Themodalverbs в английском языке:*

1) What is done can’t be undone. – Что сделано, того не воротишь.
2) Never put off till tomorrow what you can do today. - Никогда не откладывай до завтра то, что можешь сделать сегодня.

3) A man can do no more than he can. – Выше головы не прыгнешь.
4) A man may look at a king. - Человек ни перед кем не должен терять свое достоинство.
5) A child must first creep, then go. – Сперва оперись, потом и ввысь.

Для закрепления грамматического материала «*Prepositions*»:

1) Out of sight, out of mind. – С глаз долой – из сердца вон.
2) A man can look at a king. –
3) In for a penny, in for a pound. – Взялся за гуж, не говори, что не дюж.
4) Mightgoesbeforeright. - Кто силен, тот и прав.

Заключение

Таким образом, пословицы и поговорки обогащают словарный запас, помогают усвоить строй английского языка.

Актуальность темы мы видим в том, что изучение английской грамматики с помощью пословиц является методом совершенствования грамматических навыков.

Изучение английской грамматики с помощью пословиц будет эффективно, если соблюдаются следующие условия:

- учет культуры страны изучаемого языка;
- распределение пословиц по грамматическим конструкциям;
- употребление их в речи.

Литература

1. Даль В.И. Пословицы русского народа. Сборник В. Даля. – М. Русская книга, 1993. – С. 638.
2. Мехтиханлы С. Г. Межкультурный подход к обучению русским пословицам и поговоркам иранских студентов [Текст] // Современная филология: материалы IV междунар. науч. конф. (г. Уфа, март 2015 г.). – Уфа. Лето. 2015. – С. 75.
3. Лисс А.Н., Деева И.М., Биренбаум Я.Г. Английские пословицы в занимательных играх и забавных картинках (часть II). – Ош. 1991. – С. 95.
4. Лисс А.Н. Английские пословицы в картинках и ситуациях. – Ош. 1989. – С. 160.
5. Кусковская С.Ф. Русские пословицы и поговорки с соответствиями в английском языке. – Минск. «Вышэйная школа». 1992. – С. 222.

УДК669.15.198+ 669.168

Ысманов Э.М.
Moidunov.1960@mail.ru
Институт природных ресурсов Южного отделения НАН КР, научный сотрудник

ПОЛУЧЕНИЕ ФЕРРОСИЛИЦИЯ ИЗ СУРЬМЯНЫХ ОТХОДОВ КАДАМЖАЙСКОГО СУРЬМЯНОГО КОМБИНАТА ЭЛЕКТРОДУГОВЫМ СПОСОБОМ

THE OBTAINING OF FERROSILICON OUT OF THE ANTIMONY WASTAGE AT KADAMJAI ANTIMONY COMBINE IN AN ELECTRIC ARC METHOD

Аннотация: *Из тяжелых фракций сурьмяных отходов Кадамжайского сурьмяного комбината КР, электродуговым способом получены сплавы ферросилиция. В качестве восстановителя использовали полукокс Узгенского угольного бассейна месторождения Чангет. Выплавка шихты проводили в графитовой чашке 8×6см с графитовым электродом 22см, φ-2см с применением трансформатоар типа ВХ6-3800 GrafT. Плавление проводилось при температуре 1220-1300^{0}С, в дуговом процессе. В работе установлен оптимальный состав композиционной смеси на основе ферросилиция и технология высокоскоростного брикетирования порошковых материалов с высоким содержанием активного кремния в высоко кремнистых брикетах.*

Abstract: *In an arc electric method there were obtained ferrosilicon alloys from the heavy fraction of Kadamjai antimony wastage in antimony combine of Kyrgyz Republic. As a reducing agent it was used the semicoke of the Uzgen coal basseyga of Changet field. Smelting of the mine was carried out in a graphite plate 8x6 cm with a graphitized electrode 22cm, φ - 2 cm with the application of a BX6-3800 GrafT transformer type. Melting was conducted at a temperature of 1220-1300 ^{0}C, in the arc process. The paper is set the optimal composition of the composite mixture on the basis of ferrosilicon and high speeded-briquetting technology of powder materials with a high content of active silicon in highly siliceous briquettes.*

Ключевые слова: *отходы, электродуговой разряд, кокс, ферросилиций, графит.*

Key words: *waste, electric arc discharge (digit), coke, ferrosilicon and graphite.*

Кремний часто получает в виде сплава с железом (феррослиция) сильным накаливанием смеси SiO_2, железной руды и угля. Сплавы, содержания до 20% кремния (Si), могут быть, таким образом изготовлены в доменных печах, боле высокопроцентные - в электрических. Ферросилиций непосредственно используется для изготовления кислотоупорных изделий, так как уже при содержании 15% Si на металл не действуют все обычные кислоты, кроме соляной, а при 50% Si перестает действовать и соляная кислота. Важнейшее применение ферросилиции находит в металлургии, где он употребляется для введения кремня в различные сорта специальный сталей и чугунов [1].

Силициды (Me_xSi_y) получают при высоких температурах горячим прессованием твердого Si и металла или сплавлением с металлом, а также действием паров Si на металл. Известны следующие типы реакций получения силицидов:

Прямые реакции с металлом или их гидридами:

$Me+Si=MeSi$;

$MeH+Si=MeSi+H$.

Реакция восстановления:

$MeO+SiO_2+3C=MeSi+3CO$;

$2MeO+3Si=2MeSi+SiO_2$.

Обменная реакция:

$Me+SiCl_4+2H_2=MeSi+4HCl$.

Реакциятипаалюминотермических:

$MeO+Al(Mg)+SiO_2+S \rightarrow MeSi+$ шлак, содержаший Al(Mg) и S.

Силициды Fe, Mn, W, V и другие служат для введения этих металлов в сталь и в сплавы. Широко используется в металлургии силициды железа (ферросилиций), восстанавливающие в стали FeO до металла с переходом SiO_2 в шлак. Феррослиций с содержанием кремния 43-50, 72-78 и 87-95% - из железной стружки, кокса и кварцита в электропечах. Раскислителем сталей служит также силикомарганец, содержащий 14-20% Si, более 60-65% Mn и 15-20% Fe [2].

Ферросилиций получают в электродуговой ферросплавной печи путем восстановления кремния из кварцита углеродом кокса, непрерывным процессом, при постоянной загрузке шихтовых материалов и периодических выпусках сплавов и шлака. Для шихтовых материалов использовали «тяжелые» фракции промышленных отходов К.С.К. (Штейн, шлак) “Узгенский кокс и железные стружки”. Оптимальный технологический режим печи определяют:

- качественная и количественная подготовка шихтовых материалов;
- боле точная дозировка шихты;
- хорошо выбранный электрический режим печи;
- обеспечение постоянного равномерного поступления шихты;
- поддержка оптимальной длины рабочих концов электродов при плавке соответствующего сплава ферросилиция;
- своевременный выпуск жидкого сплава;
- медленная устойчивая, оптимальная посадка электродов в шихте;
- равномерный сход шихты вокруг электродов.

- равномерное оседание шихты вокруг электродов;
- низкая влажность шихты.

В балансе себестоимости производства ферросилиция основное место занимает расход электроэнергии, на долю которой приходится до 40% затраты и более. Поэтому основным технико–экономическим показателем производства ферросилиция и кремния является удельный расход электроэнергии. Его рассчитывают на базовую тонну, т.е. в пересчете на тонну FeSi с базовым содержанием ведущего элемента, которое, например, для ФС45 и ФС75 составляет соответственно 45 и 75% [3].

В настоящее время ведущие фирмы-производители ферросилиция освоили производство чистых и высокочистых по примесям сортов ферросилиция, а так же модификаторов на его основе. Например, фирма «Elken" (Норвегия) производит 10 марок ферросилиция, содержащего кремни 74-78%, с пониженным содержанием примесей: Al– 0,015%; Ti– 0,05-1,0%; C– 0,01-0,10%; P– 0,02-0,25%. В том числе фирма производит высокочистый ферросилиций, содержащий кремния 75-77% с максимальным содержанием Al– 0,05%, Ti– 0,05%, C– 0,02%. Другая фирма «FesilAs» (Норвегия), фирма «Лизиска Хута» (Польша), фирма «Pechineyelektrometmetallurgy» (Франция) получают высокочистый ферросилиций. В указанных фирмах в процессе восстановительной плавки происходит восстановление не только кремнезема, но и содержащихся в кварците и золе восстановителя (кокс, полукокс, уголь) сопутствующих оксидов Al_2O_3, TiO_2, P_2O_5, CaO, и т.д.

В настоящее время в процессах брикетирования порошковых металлургических материалов широко применяются не органические связующие цемент, глина, жидкое стекло. При брикетировании ферросилиций активно взаимодействует с щелочным компонентом жидкого стекла. При этом кремний из ферросилиция взаимодействуют с гидроксидом натрия жидкого стекло и переходит в диоксид кремния в результате протекания реакций в коллоидной связующей системе.

Рассмотрим последовательность реакций.

При изготовлении жидкого кремния из силикатной глыбы, согласно данным [4,5], протекает реакция коллоидизации и гидролиза путем нагрева до 100^0C :

$$Na_2O\cdot mSiO_2+nH_2O=Na_2O\cdot mSiO_2\cdot xH_2O+(n-x)H_2O \quad (1).$$

силикатная глыба расворитель коллоидная фаза избыток растворитель

$$Na_2O\cdot mSiO_2\cdot xH_2O+(n-x)H_2O=mSiO_2+xH_2O+2NaOH+yH_2O \quad (2).$$

Коллоидная фаза расворитель коллоидная фаза избыток расворитель

где y=m-x-1.

$$Si+mSiO_2+xH_2O+2NaOH+yH_2O=Na_2O+(m+1)SiO_2\cdot xH_2O+(y-1)H_2O+2H_2\uparrow \quad (3).$$

Таким образом,нами установлен оптимальный состав композиционной смеси на основе ферросилиция и технология высокоскоростного брикетирования порошковых материалов с высоким содержанием активного кремния в высоко кремнистых брикетах марок к ФС75, ФС65, ФС45.

Для получения ферросилиция из «тяжелых» фракций сурьмяных отходов, сначала предварительно подвергали мойку, обогащение и сушили [6] и для приготовления шихты из техногенных отходов взяли 80г, 16г железной стружки и в качестве восстановителя применяли 4,0г полукокс, полученный из Узгенского угля месторождения Чангет.

Основные требования, предъявляемые к коксу,следующие:
- низкое содержание зольности;
- низкое содержание легко летучих веществ;
- отличное электро сопротивление;
- хорошая плотность кусков при нагреве;
-низкая влажность кокса.

Кремний восстанавливается углеродом по реакции:

$$SiO_2 + 2C = Si + 2CO.$$

При избытке восстановителя образуется и карбид кремни:

$$SiO_2 + 3C = SiC + 2CO.$$

В присутствии железа карбид кремния разрушается свободном кремнеземом (SiO_2) по реакции:

$$2SiC + SiO_2 = 3Si + 2CO;$$

$$Si + Fe = Fe\,Si.$$

Чем больше железо в шихте, тем при более низкой температуре происходит получение ферросилиция [7].

Выплавка шихты проводили в графитовой чашке 8×6см с графитовым электродом 22см, φ-2см с применением трансформатора типа ВХ6-3800 GrafT.

Плавление проводилось при температуре 1220-1300^{0}С, в дуговом процессе.

В процессе плавки, которая ведется непрерывно, электроды глубоко погружены в шихту. При загрузке шихтовых материалов стремятся создать и поддерживать вокруг электродов шихту в виде конусов. Назначения конусов шихты состоит в том, чтобы затруднить выход газом, образующимся в зоне реакции, уменьшит потери тепла. Чем шире конус шихты, тем больше активная зона печи, лучше оседает шихта, стабильней ход печи. В зоне дуг в шихте образуется полость с очень высокой температурой. Стенки этой полости непрерывно оплавляются, кремний восстанавливается и растворяется в жидком железе образуя сплав ферросилиция. Сплав отпускается в зону реакции.

Выплавленный ферросилиций разливают в специальный ковш.

Выводы: Из нижней части тяжелой фракции сурьмяных отходов (штейн шлак) с электродуговым способом получены сплавы ферросилиция:

1. Из тяжелой фракции штейна приготовили 100г шихты, после обжига получено 78,4г сплав ферросилиция;

2.Из тяжелой фракции шлака приготовили 100г шихты, после обжига получено 80,2г сплав ферросилиция.

Литература

1. Некрасов, Б.Н. Основы общей химии [Текст] / Б.Н.Некрасов // том 2 изд. «Химия».- М.1967.– С.94-95.
2. Куколев, Г.В. Химия кремния и физическая химия силикатов [Текст] / Г.В. Куколев. Изд. «Высшая школа ». –М.1966. – С.12-19.
3. Еднерал, Ф.П. Электро металлургия стали и ферросплавов [Текст] // Ф.П. Еднерал. – М.1977. –С.488.
4. Технологическая инструкция ТИ-ф-01-01 ОАО «Кузнецкие ферросплавы». –Новокузнецк. 2001. – С.110.
5. Технологическая инструкция ТИ 44-01-2007 О.А.О «Кузнецкие ферросплавы». – Новокузнецк.2007. С.-18.
6. Ысманов, Э.М. Обогащение сурьмяных отходов на основе гравитационного метода [Текст] // Ысманов Э.М., Абдалиев У.К., Ташполотов Ы. // Международный журнал прикладных и фундаментальных исследований.2016. №7,часть 5.
7. Карбит кремни под ред. Г.Хенина и Р.Роя изд. “Мир” . – Москва.1972.-С.384.

УДК:3.(374.33).

Эргешова Б.М.
Ош гуманитардык педагогикалык институту

Жаштардын бош убактысын уюштуруу

Organizing youth leisure

Аннотация: *Берилген макалада жаштардын бош убактысын уюштуруу жана иш менен камсыз кылуу, жумушка орноштуруу ишмердүүлүктөрү жөнүндө баяндалат.*

Аннотация: *В данной статье рассматривается организация свободного времени молодежи, а так же покозаны возможность обеспечения их работой или другим видом деятельности.*

Abstract:*The article is about the importance of organizing youth leisure and providing them with the job.*

Ачкыч сөздөр: *жаштар, бош убакыт, жаштар үчүн социалдык кызматтар, социалдык инфраструктура.*

Ключевые слова: *молодежь, досуг, социальная деятельность напревленная на молодежь, социальная инфраструктура.*

Key words: *youth, leisure, social services for youth, social infrastructure.*

Жаштар - курактык мүнөздөмөлөрдүн жыйындысы, социалдык абалдын өзгөчөлүктөрүнүн жана алар тарабынан шартталган башка социалдык-психологиялык касиеттер менен шартталган социалдык-демографиялык топтордун бири, булар коомдук түзүлүш, маданият, социалдаштыруунун, коомду тарбиялоонун мыйзам ченемдүүлүктөрү менен аныкталат.

Жаштар үчүн социалдык кызматтарсоциалдык жактан колдоо, социалдык турмуш-тиричилик, социалдык-медициналык, психосоциалдык-медициналык, социалдык укуктук тейлөө жана материалдык жактан жардам берүү боюнча турмушу оор жаш жарандарга социалдык-психологиялык көнүгүү жана социалдык жактан реаблитациялоо боюнча иш-чараларды жүзөгө ашырган мамлекеттик органдар жана коомдук бирикмелер анын ичинде жаштарды социалдык жактан тейлөө боюнча ишкерлик кылган жарандар[[1]].

Жаштар үчүн социалдык инфраструктура - (лат.infra-төмөн. астында жана struktusa-түзүлүш) - чарбанын тармактарынын, өнөр жай жана чарба өндүрүшүнүн, ошондой эле калкты тейлөөчү комплекси, транспорт, байланыш, соода, материалдык-техникалык жабдуу, суу менен камсыз кылуу үчүн зарыл болгон обьектилердин (имараттардын, кубулуштардын, түзүлүштөрдүн) иши, ошондой эле жаш жарандардын ден-соолугун коргоону, аларга билим берүүнү, тарбиялоону, социалдык жактан тейлөөнү, өнүктүрүүнү камсыз кылууга аларды иш менен камсыз кылууга, жаш жарандардын коомдук керектөөлөрүн канаттандырууга багытталган уюмдардын тутуму.

Инфраструктура - латын тилинен алынган (лат.infra-төмөн. астында жана struktusa-түзүлүш,жайгаштыруу) бири - бири менен карым катнашы бар структуралардын же обьектилердин комплекси [[2]]. Бул термин аскер лексикасынан өздөштүрүлгөн.

Социалдык инфраструктуранын функциясы:

Өсүп келе жаткан муунду тарбиялоо, квалификация алууга көмөк көрсөтүү же переквалификациялоо.

1. Ишке болгон жөндөмдүүлүктү өнүктүрүү.
2. Иш күнүнүн узактыгын же аткарылышын көзөмөлдөө.
3. Кызматкерлердин эс алуусун уюштуруу (маданият, искуство).

Бүгүнкү күндө базар инфраструктурасы да өсүп жетилди. Базар өз инфраструктурасына ээ болду десек жаңылыштык болбос.

Бош убакыт (досуг) - деген сөздүн түпкү тамырына кайрылсак ал жетүү же бир нерсени аткаруу дегенди түшүндүрөт. Чет өлкөлүк сөздүктөрдө «бош убакыт» деген сөздү латын сөзү «Licete» деген сөз менен байланыштырышат. Бош убакыт эркиндиктин ордун табууда социалдык маданияттын структурасын коомдо клуб түшүнүгүн алып келет. Клубта ар бир адам индивид катары жүрүм туруму кыймыл аракети менен бөлөк индивиттерден айырмаланып турат [[3]].

Жаштар арасында эркиндикти «бош убакытты» түшүнүүчүн андагы тарыхый коомдук инфракструктураны түшүнүү зарыл. Социалдык мекемелердин обьекти болуп эркин эл саналат. Ал эми анын инфраструктурасы болуп район, муниципиалдык айыл район, шаардык округ, микрорайон, чоң жана кичи шаарчалар кирет. Коомдук эркин инфраструктурасына ар түрдүү интеллектуалдуу формадагы мекемелерди кошсок болот:

Биринчи топ төмөнкү иш чараларды сунуш кылган мекемелер: коомдук тамак-аш жайлары, түнкү эс алуу жайлары (дискотека, ресторан, бильярдный, казино), оюн-зоок соода сатуучу мекемелер, убакытты көңүлдүүөткөрүүчү жерлер жана башка ушул сыяктуулар. Мындан тышкары бул жерлерде таанышса болот, жандуу үн менен музыка угуп, ошондой эле караоке ырдашса да болот. Ресторан, бар, кафелерде клиенттер үчүн ар түрдүү улуттун кухнясын сунуш кылат. Мисалы: жапон, түрк, латынамерика, италия, орус, казак, жана башка ушул сыяктуулар. Ошондой эле бул жерлерде дем улуунун стили да өзгөчө мекеменин жөнөкөйлүгү, музыкасынан жогорку денгээлдеги коюлушу. Жаштар арасында түнкү клубтар белгилүү бир окшош категориялар аркылуу биригип окшошуп турушат. Анда тең курактагы балдар жана кыздар келет алардын социалдык абалы, ой-пикири менен окшош болушат. Көптөгөн мамлекеттерди жабык түнкү клубтар болушу мүмкүн, ал жердеги жаштар такай белгиленген күндө чогулушат бий же ыр боюнча ар түрдүү конкурстарды өткөрүшүп өздөрүнүн маанайларын көтөрүшөт. Коомдогу эс алуучу жерлерде өзгөчө орунду бильярд жана боулинг клубтар ээлейт. Дем алуучу жайлар болуп саналат. Нарк-бул чоң бакча (бак) ошондой эле парктарда ар түркүн атракциондор, карусельдер жана башка көңүл ачуучу жерлер бар. Эң эле белгилүү жаш балдар үчүн аттракцион болуп «**Диснейленд**» аталат, ал жерде баардык мультфилимдердин каармандары бар жана ал жер ландшафты боюнча да башка жерден айырмаланып турат.

Экинчи топ төмөнкүчө интелектуалду мекемелер: театр, кинотеатр, концерттик залдар, музей, библиотека, галереялар жана башкалар. Жаштар арасында эң эле белгилүү категория болуп бул кинотеатрлар саналат, себеби жаштар ал жерде жаңы кинолорду көрүшөт.

Үчүнчү топ төмөнкүчө спорттук жайлар: стадион, бассейиндер, тренажордук залдар, аквапарктар жана башкалар. Жаштар арасында эң масштабдуу жер болуп стадион эсептелинет, ал жерде гимнастикалык плошадкалар да бар. XX кылымдын аягында XXI кылымдын башында дени сак болуу же спорттук формада болуу өнүгө баштаган. Ошондой эле англис тилинен «fitness» пайда болгон. Фитнес менен алектенген адамдардын бүт дене мүчөсү чындалат[2].

Төртүнчү топ төмөнкүчө өз алдынча убакыт өткөрүүчү мекемелер: буга туризм кирет. Туризмдин бир канча формасы бар алар сууда сүзүү, тоого чыгуу, муз тебүү, жөө же автомобиль менен жүрүү жана башка мамлекеттерге саякаттоо.

Биринчи топ төмөнкү клубтук мекемелер: жаштар арасында өткөрүлүүчү маданий иш чаралар дегеле жаштарды социалдык жактан тарбиялоочу иш аракеттер. Н.В.Котельниковонун байкоосу боюнча жаштар арасында бош убакытты өткөзүү ар кимдики ар түрдүүчө. Жаштардын бош убакыттын өткөзүү эки процессте жүрөт руханий жана физикалык.

Адистердин айтуусу боюнча жаштар азыркы учурда бош убактысын көбүнчө интернет клубтарда өткөрүшөт. Алар көбүнчө компьютердик графика, живопись, тармактык оюндар жана башка менен алек болушат.

Социологдордун изилдөөсү (сурамжылоосу) боюнча жаштар арасында төмөнкү стратегиялар аныкталган.

- Пайдалуу кайрымдуулук акцияларына катышуу же аларга жардам берүү.
- Келечектеги жашоонун жаңы жолдорун изилдөө спорт менен машыгуу, конкурстарга катышуу.
- Жашоодон баарын алуу же жаш мезгилде жыргап ойноо дискотекаларга баруу, спорттун экстрималдык түрлөрү менен алектенүү.
- Дем алуу: телевизор көрүү, музыка угуу жана башкалар.
- Бир нерсе менен алектенүү: максатсыз эле сейилдөө.

---

[2]Социальная работа с молодежю Учебное пособие Под редакцией доктора педагогических наук. профессора Н.Ф.Басова М:2010

- Кетүү: стрестен арылуу үчүн алкоголдук жана наркотикалык заттарды колдонуу.
- Жалгыздыктан качуу: интернетте көп олтуруу, кафе дискотекаларга тез-тез баруу.
- Престиждүүлүк: спорттун жаңы түрлөрүнө кызыгуу жана ал спорт менен машыгуу.

Көп жаштардын арасында азарттык автомат ойноочулардын көбөйгөндүгү адистерди тынчсыздандырып же көптөгөн ойлорго салат. Ошондой эле жаштар арасында жана өспүрүмдөр арасында официалдуу эмес субкультура пайда болгону маалым. Официалдуу эмес субкультурага – радикалдуу скинхеттер (такыр баштар), футбол фанаттар, либералдуу (хиппи, ролевиктер) панктар жана башкалар кирет. Бул субкультурадагы жаштар аябай эмоционалдуу жана өтө агрессивдүү болушат. Алар ар дайым бир нерсе болсо эле конфликтешүүгө даяр болушат, бирок өздөрүнүн абалын так туура түшүндүрүп бере алышпайт.

Жаштарды иш менен камсыз кылуу жана жумушка орноштуруу.

Эмгек рыногуна өтүү менен анын социалдык-эмгек сферасын өзгөрткөн. Иштин жоктугу же иш орундарынын жоктугу жумушсуздукка алып келет. Эмгек рыногунда жумушсуздуктун өсүүсүнө анын ичинде жаштардын жумушсуз жүргөндүгүн бир канча категорияга бөлсөк болот. Эмгек рыногу (базар) жөнүндө түшүнүк өзүнө социалдык-эмгектик мамилени жумушчу күчүн алмаштырууну колдонуу эмгек боюнча негизги келип түшкөн маалыматтарды өзгөртүү. Эмгек рыногундагы жаштарды жумуш менен камсыз кылууда бир канча тоскоолдуктар жаралат. Бир жагынан алып караганда жаштар үчүн керектүү иш орундуктарын табып берүү, ал эми бир жагынан алып караганда алардын ишин профессионалдуу сферада же деңгээлде ишке ашыруу жана анын аягына чыгып бир эле жаштын колунан келе бербейт. Жаштардын коомдогу орду обьективдүү жана субьективдүү фактор болуп аныкталат:

-материалдык деңгээлин камсыздандыруу;
-өзүн профессионалдуу деңгээлде сферада реализациялоо;
-карьерасын түзүү;
-өзүн укуктук социалдык жактан коргоо.

Жыйынтыктап айтканда жаштар биздин келечегибиз! деген сөзгө татыктуу жаштар тарбияланып, өлкөбүздүн келечеги үчүн атайын чоң күч, образ жаратарына ишенебиз.

Адабияттар

1. Григорев С. И. Гуслякова Л.Г., Гусова С. А. Социальная работа с молодежью: учебник для студентов вузов. - М. Гардарики.2008.
2. Социальная работа с различными группами населения: Учебное пособие. Под редакцией доктора педагогических наук. профессор Н.Ф.Басова. – М.2012.
3. Социальная работа с молодежью. Учебное пособие // Под редакцией доктора педагогических наук. профессора Н.Ф.Басова. – М.2010.
4. Кыргызстандын балдарындагы жакырчылык //InitialLiteratureReview //CHIP

УДК: 005.574(575.2)

Ибраимова С.С.
I_saikal@mail.ru
Ош мамлекеттик университети

К ВОПРОСУ ОБ ОПРЕДЕЛЕНИИ ПОНЯТИЯ «НАЦИОНАЛЬНЫЕ МЕНЬШИНСТВА»

K QUESTIONS VOL DEFINITION PONYATIYA 'NATIONAL MINORITIES'

Аннотация: *В статье рассматриваются к определения понятия «национальные меньшинства», данные разными авторами. При решении вопроса об определении понятия*

«национальные меньшинства» все исследователисогласны с тем, что в основу разработки должен быть положен подход, направленный на всеобъемлющий охват меньшинств, который включал бы видовое и типологическое разнообразие этих групп и в то же время базировался на каких-то общих критериях.

Abstract: *The article discusses approaches to the definition of "national minorities", given by different authors. When deciding on the definition of "national minorities" all scholars agree that the basis for the development should be based on the approach aimed at a comprehensive coverage of minorities, which would include all species and typological diversity of these groups and at the same time based on any kind of general criteria.*

Ключевые слова*: национальность, меньшинства, политика, этносы, культура, разнообразие.*

Key words: *nationality, minorities, policy, ethnics, culture, diversity*

Когда речь идет о термине «национальное меньшинство», то необходимо отметить, что у исследователей нет единого подхода к определению этого понятия. «Исходя из концепции этнонации - отмечает С.С. Юрьев в своей монографии[1,с.33] - понятие «национальное меньшинство» означает малую этническую группу или этническую группу, принадлежащую по этническому признаку к нации, обладающей собственным государством, но проживающую в другом, как правило, сопредельном государстве (П. Торнберри[2], М.Д. Смыслов[3], М.В. Пучкова[4;5], С. Золян[6], Ф. Глатц[7] и др.)». Основываясь на этой точке зрения, можно заключить, что весь вопрос заключается в количестве, ибо этническое меньшинство, по В.И. Козлову, есть ни что иное, как группа людей той или иной этнической принадлежности, значительно уступающая по численности окружающему иноэтническому населению на определенной территории.[8,с.457] . Впервые категория «национальное меньшинство» была употреблена в официальном лексиконе в Заключительном акте Совещания по безопасности и сотрудничеству в Европе (ОБСЕ) 1 августа 1975 года, когда столь рельефно было выделено положение о национальных меньшинствах, закреплено обязательства государств-участников. В частности, в Декларации принципов, которыми государства-участники должны руководствоваться во взаимных отношениях, говорится, что государства-участники, на чьей территории имеются национальные меньшинства, будут уважать право лиц, принадлежащих к таким меньшинствам, будут предоставлять им полную возможность фактического пользования правами человека и основными свободами и будут таким образом защищать их законные интересы в этой области»[9]. До этого времени, проблемы меньшинств сводились лишь к борьбе против расизма, особенно против политики апартеида. Так, в 1965 году Генеральной Ассамблеей ООН была принята Международная конвенция о ликвидации всех форм расовой дискриминации. Эта конвенция вступила в силу в 1969 году. В ней государства-участники приняли соответствующие обязательства, в частности не совершать в отношении лиц, групп или учреждений каких-либо актов или действий, связанных с расовой дискриминацией.

Концептуальным вопросам определения понятия «национальные меньшинства», анализу специфики правового регулирования их статуса в контексте международных норм по правам человека посвящены работы зарубежных ученых, как Ж. Дешене [10], Ф. Капоторти[11;12], П. Торнберри[13] и др. При решении вопроса об определении понятия «национальные меньшинства» все исследователи сходятся в том, что в основу разработки должен быть положен подход, направленный на всеобъемлющий охват меньшинств, который включал бы все видовое и типологическое разнообразие этих групп и в то же время базировался на каких-то общих критериях. Такие критерии, несмотря на то, что некоторые из них вызывают споры, уже выработаны в теории и практике международного права. В случае меньшинств подобные базисные критерии сформулированы в попытках Франческо Капоторти и Жюля Дешен дать определение этого понятия.

Так, по мнению Ф. Капоторти, меньшинством является группа, численно меньшая, чем остальное население того или иного государства, и не занимающая доминирующего

положения, члены которой имеют этнические, религиозные или языковые особенности, отличающие их от остального населения, и которая, пусть даже имплицитно, обладает чувством солидарности в деле сохранения своей культуры, традиций, религии и языка [11,с.6-7].

Ж. Дешене, в свою очередь, дает несколько иное определение, которое во многом дополняет предыдущее: «Группа граждан того или иного государства, составляющая численное меньшинство и не занимающая доминирующего положения в этом государстве, представители которой обладают этническими, религиозными или языковыми особенностями, отличающими их от большинства населения, и которых объединяет и поддерживает пусть даже имплицитно, коллективное стремление выжить и добиться фактического и юридического равенства с большинством населения» [13,с.181].

Как легко заметить из предложенных определений, сходные черты и различия обоих подходов очевидны. С одной стороны, оба автора едины в том, что касается численного меньшинства этих групп населения; отсутствия доминирующего положения в обществе; их общих этнических, религиозных или языковых особенностей; чувства общности и наличия коллективного стремления сохранить свои традиции и образ жизни.

Вместе с тем, Ф. Капоторти, прежде всего, подчеркивает факт численного меньшинства, тогда как Ж. Дешене выделяет факт гражданства членов этих групп и стремление к «фактическому и юридическому равенству» с большинством населения соответствующего общества. По словам Ж. Дешене, «юридическое равенство с большинством населения» может быть достигнуто лишь на основе юридических институтов доминирующей части соответствующего многонационального общества, а не на основе правовой культуры этих меньшинств [13,с.181].

Рассмотрим более подробно предложенные основные критерии понятия «национальное меньшинство». Прежде всего, количественный критерий. Такой критерий представляется весьма важным уже потому, что он напрямую вытекает из этимологии слова «меньшинство». Однако, распространенный подход, при котором 50% населения плюс один является большинством, а минус один - меньшинством, не может считаться в данном случае приемлемым. Несомненно, небольшая доля в населении страны является фактором риска ассимиляции и тем самым оправдывает осуществление специальных мер защиты для национальных меньшинств. Вместе с тем, важно учитывать, что само понятие «национальноеменьшинство» весьма условно, поскольку в одних обстоятельствах оно обладает такой характеристикой, а в других - утрачивает ее, превращаясь в большинство по отношению к другим группам населения. Так, встречаются ситуации, когда ни одна из групп не составляет большинства, и меньшинство, чтобы развить свои отличительные черты, должно быть достаточно многочисленным. С другой стороны, большинство может быть столь рассредоточенным, что оказывается не в состоянии отстаивать свои права в данном регионе.

По мнению С.И. Брука «в большинстве случаев под национальным меньшинством подразумеваются группы, оторванные от основной массы более или менее крупных народов, к которым они принадлежат. Примером могут служить греки в Турции, алжирцы во Франции, албанцы в Италии и т. д. Менее принято и вряд ли оправдано употребление этого термина по отношению к национальностям, нигде не образующим своего государства (например, к баскам в Испании и во Франции, курдам в Турции, Иране, Ираке и Сирии, белуджам в Пакистане, Иране, Афганистане и т. д.), тем более что на своих этнических территориях эти народы составляют большинство. В некоторых случаях к национальным меньшинствам относят все национальности данной страны, кроме основной» [14,с.84]

По оценке А.Х. Абашидзе, данной им в 1996г., дефиниция, предложенная Ф. Капоторти, является «рабочим определением» и последующие попытки не внесли в это понятие «ничего существенно нового» [15,с.176]. Однако, в 1997г. Рабочая группа по меньшинствам Подкомиссии ООН по предупреждению дискриминации и защите меньшинств обсудила и приняла к сведению пересмотренный вариант рабочего определения меньшинств, предложенный С.В. Черниченко, согласно которому

«меньшинство означает группу лиц, в принципе постоянно проживающих на территории государства, численно меньшую по отношению к остальному населению этого государства, т.е. составляющую менее половины его населения, которые обладают национальными или этническими, религиозными и языковыми, а также иными связанными с ними характеристиками (культурой, традициями и т.п.), отличающимися от подобных характеристик остального населения, и проявляющих стремление к сохранению существования и самобытности такой группы. Оба определения подчеркивают не доминирующее положение меньшинства, поскольку доминирующее меньшинство поднимает другие вопросы, одним из которых может стать вопрос права на самоопределение.

Анализ литературы показывает, что попытки дать официальное толкование понятия «меньшинство» и «национальное меньшинство» обусловлены необходимостью защиты тех или иных групп, причем как во времена Лиги Наций, так и после возникновения ООН. Особое значение имело не только практическое удобство дефиниции для реализации международных соглашений об их защите, но также и для того, чтобы не дать возможности инициировать какие-либо антигосударственные, в т.ч., сепаратистские устремления.

Литература

1. Юрьев, С.С. Правовой статус национальных меньшинств: институциональный и историко-сравнительный анализ. - М. 2001. - С.331.
2. ThornberryP. InternationalLawandtheRightsofMinorities. - Oxford: ClarendonPress, 1991. - P. 331 – 378.
3. Смыслов, М.Д. Международно-правовая защита меньшинств // Московский журнал международного права. 1993. № 1. С. 99-112.
4. Пучкова, М.В. О проблеме прав малочисленных народов и национальных групп // Права человека: время трудных решений. - М. 1991. - С. 126 – 130.
5. Пучкова, М.В. Проблемы правового статуса национальных меньшинств в Российской Федерации.// Конституционный строй России. Вып. 1. - М. 1992. - С. 125.
6. Золян, С. Права национальных меньшинств и СБСЕ// Российский бюллетень по правам человека. Вып. 4. - М. 1994. - С. 152.
7. Глатц, Ф. Начатки разрешения конфликтов с меньшинствами. Предложения по кодексу поведения. // Internationalepoiitik. - 1997. -№ 10. - С. 10-20.
8. Козлов, В.И. Меньшинство этническое // Народы России. - С.457.
9. Декларация о принципах международного права, касающихся дружественных отношений и сотрудничества между государствами в соответствии с Уставом Организации Объединенных Наций от 24 октября 1970 года.
10. Deschenes J. Proposal Concerning a Definition of the Term «Minority». - New York: United Nations Documents, 1985.
11. Capotorti F. Study of the rights of persons belonging to ethnic, religious and linguistic minorities // Human Rights Study Series. - 1978. - № 5. - P. 10 - 95
12. Capotorti F. Der Schutz derMinderheiten und das Volkerrecht II Zur Declaration der Vereinten Nationen. Universitas,1982. - S.619.
13. Deschenes J. Proposal Concerning a Definition of the Term «Minority». - New York: United Nations Documents, 1985.
14. Брук,С.И. Населениемира. Этнодемографическийсправочник. 2-е изд., перераб. и доп. - М.1986.-С. 832.
15. Абашидзе, А.Х. Защита прав меньшинств по международному и внутригосударственному праву. – М.1996. – С.476.

УДК: 371.3 (82)

Матиева У.
Ош технологиялык университети

АЗЫРКЫ УЧУРДАГЫ АДАБИЯТ САБАГЫНЫН АЙРЫМ ПРОБЛЕМАЛАРЫ

PROBLEMS OF TEACHING OF KYRGYZ LITERATURE CURRENTLY

Аннотация: *Макалада учурда жалпы билим берүүчү мекемелерде жана окуу жайларда адабият сабагын окутуудагы айрым проблемалар иликтенет. Адабиятты окутуунун эффективдүү жактары каралат.*

Аннотация: *В статье рассматриваются проблемы преподавания кыргызской литературы в общеобразовательных учреждениях и в учебных заведениях*

Abstract: *The article deals with the problems of teaching literature in the Kyrgyz educational institutions and educational institutions.*

Ачкыч сөздөр: *адабият, кыргыз тили, окутуу, түшүнүү, коом, рухий баалуулуктар, китеп.*

Ключевые слова: *литература, кыргызский язык, преподавание, понять, общество, духовные ценности, книга.*

Key words: *literature, Kyrgyz language, teaching, understand society, spiritual values, the book.*

Кыргыз эли илгертеден сөз баккан, бапестеген эл. Кыргыз сүйлөгөн сөздөрдүн айрымдары азыр байыркы сөздөргө, колдонбой турган сөздөргө айланган. Тилдин тарыхы элдин тарыхы менен, элдин тарыхы тилдин тарыхы менен тыгыз байланышкан. Анткени тил ар дайым өз коллективи менен бирге жашайт. Тилдердин өмүрү аны пайдаланган калктын улуттук маданиятына жана ал тилдин коомдогу аткарган кызматына байланышат. Бул жөнүндө Я.В. Лоя мындай дейт: “Тил дегенибиз коомдук көрүнүш, ал жаратылыш организми эмес. Тилдер ал тилди колдонуп турган коомдук коллектив менен, эл менен бирге пайда болот жана өнүгөт. Эл башка тилди кабыл алса, ал колдонуудан чыгат.” [1.5]

Республикабызда жергиликтүү тил менен катар орус тилинин катар колдонулушу тилдер арасындагы лексикалык карым-катышты күчөткөн. Мунун озү тилдин табиятын өзгөртөт. Ошондой эле электрондук маданият, видеопродукциялар, ар кандай мультимедия китеп менен атаандаштыкта кетип, керек болсо басып кетип келечек муундар бир роботко гана айлануу коркунучу тургандай. Мына ушундай абалдан алып чыгууда кыргыз адабияты жана кыргыз адабияты сабагынын мааниси артып алдыңкы орунга чыгат.

Кыргызстандын чыныгы элдик басма сөзү менен адабияты совет мезгилинде калыптанганы менен, тарыхтан белгилүү болгондой кыргыздарда оозеки чыгармачылык жакшы өнүгүп, Манас сыяктуу эпостордон тартып не бир алп чыгармалар жаралган. Кыргыз адабияты өз кезегинде бүткүл совет элинин көркөм маданиятына татыктуу салымдарды кошуп келген [2.]. Жазуучулардын күжүрмөн бөлүгүн түзгөн Т.Сыдыкбеков, Ч.Айтматов, Т.Умөталиев, К.Маликов, К.Баялинов, К.Жантөшев, А.Токтомушев, Ж.Бөкөнбаев ж.б. жазуучуларыбыздын эмгектери азыр да кыргыз элинин маданияты менен адабиятында башка элдерге сыймыктанаар мурасы болуп калды. Кыргызда оозеки чыгармачылыктын кылымдап өнүгүп-өсүп келе жаткандыгына таң бербей кое албайсың. Кыргыз аялзаты бала төрөлөөрү менен эне ага бешик ырын уктурган. Кыштын узун күндөрү чогулуп сөз өнөрүн кастарлап жомок айтышып, ыр угушкан. Оо дүйнө узаган туугандарына кошок кошуп ыйлашкан. Макалдатып сүйлөп урушпастан эле бала-бакырасын, уул-келинин тарбиялашкан. Андыктан дал ушул тарбия таалим берүүнүн башкы булагы болгон эне тилин, адабиятты азыркы кыргыз баласынын турмушунан алыстатып ийбөөгө аракеттенүү керек. Бул нерсени адабиятты окутууну анын ролун арттыруу керек дегендик эмес. Адабиятты тереңдетип окутуунун түбүндөгү маани-

маңызы кыргыздын маданиятынын, идеологиясынын, эртенки келечегинин жаткандыгында экендигин билүү керек.

Ааламдашуу процессинин ыкчам таасири менен адамдардын аң-сезими, ички руханий дүйнөсү булганып кыйроого туш болуп жатканда аларды тазартып өткөрүүчү күчтүү тосмолорду курууну талап кылууда. Мунун бир эле жолу китеп, адабият окуу жана аны түшүнүү деп белгилөө менен ага ишеним артабыз. Чындыгында эле ошондой, жадагалса жалпы билим берүүчү мекемелерде, жогорку жана орто окуу жайларында бул иштерди колго алуу мыйзам ченемдүү көрүнүш. Эртеңки коомдун рухий тазалыгы, адеп-ахлактык көрөңгөсү, өлкөнүн кең келечеги көп жагынан билим берүү жайларына байланыштуу.

Гумандуу педагогиканын идеяларысыз, жалпы эле педагогиканын, анын ичинде адабиятты окутуунун методикасы илимисиз ишке ашыруу мүмкүн эмес. Китептерден биринчи кезекте акын-жазуучулардын чыгармаларынын көркөм тексттерде камтылган идеяларды сууруп алып, аларды азыркы замандын кырдаал-шартына ылайык, баланын сезимине таасир бере турган денгээлге жеткирип көтөрүп чыгуу, тексттеги жана подтексттеги баалуулуктарды бала жүрөгүнө жеткирүү, көркөм сөздүн күчү менен бала дилин жараксыз жүрүм турумдарга жеткирүүчү жолдордон бошотуу милдети коюлат. Дал мына ушул диалогду уюштурууда адабият сабагы, адабият мугалими чечүүчү фигура болот.

Учурда жаш муундардын рухий калыптануусун коомдук шарттарга ылайыктап жүргүзүү, улуттук салттар менен жалпы адамзаттык баалуулуктар менен бирдикте алып жүрүү идеялары али толук изилдене элек.

Жалпыга маалым болгондой, XX кылымдын соңку он жылдыгы XXI кылымдын башы коомдук турмушту чоң өзгөрүүлөргө бурду, СССР деген улуу держава кулап, анын ордуна эгемен мамлекеттер өсүп чыкты. Алар мурунтан тутуп келген идеологиясынан баш тартып, жаңы жолду-рынок жолун тандап алышты. Бул өзгөрүүлөр билим берүү тармагын реформалоону талап кылды.

Кыргыз адабиятында окутууга сунуш кылынган чыгармалар адеп-ахлактык, эстетикалык, психологиялык-педагогикалык чен өлчөм жана жанрдык-тематикалык чен өлчөмдөрдүн критерийлерине салынып тандалган. Ошол тандалган чыгармаларды таасирдүү кылып жеткирүү адабият мугалиминин биринчи кезектеги милдети. Ал үчүн мугалимге эң алды менен жардам көрсөтүүчү инструментарий бул – көркөм адабият. Ал эми көркөм адабияттын жаны – көркөм текст. Көркөм текстти окуучуларга жеткирүү ишмердүүлүгүн ишке ашыруучу предмет – адабият сабагы. Бул сабак тууралуу орус акыны А.Твардовский “ал сабак көңүл ачуу же башка сабактардын арасында дем алуу сабагы эмес” экенин айтып, адабият сабагы “шыктануунун, эмоционалдык көтөрүлүүнүн, андан өтүп ыймандык тазалануунун” сабагы болооруна басым жасайт [3. 11.].

Тилекке каршы ушул мезгилде балдар китеп окууга болгон кызыгууларын жоготуп баратат. Ага байланыштуу аларда:

- Өз ойлорун жеткиликтуу айтып түшүндүрүү;
- Кенен ойлонуу, элестетүү, шыктануу, таасирденүү;
- Көп сөздөрдү билүү жана аны речинде колдонуу сыяктуу чечендик жоголду.

Ушул жерден “буга чейин адабиятты окутуу кандай жүргүзүлүп келген?” деген суроо пайда болот. Негизи кыргыз адабиятын окутуу методикасы илим катары XX кылымдын II жарымында пайда болуп калыптанган. Анын өнүгүү мезгили совет доорундагы орус адабиятын окутуу илими менен байланышта жүрдү. Адегенде элдин сабатсыздыгын жоюу алдыңкы планда болуп, аткарылып ”Эркин-Тоо”, “Жаңы маданият жолунда”, “Ленинчил жаш” гезиттеринде басылган тексттердин көпчүлүгү окуу куралдарынын милдетин аткарган. Ал учурда өз алдынча көркөм тексттерди түзүү баарынын эле колунан келе бербеген. 1924-жылы Эркин-Тоо гезитинин басылып чыгышы менен кыргыз адабий тили, анын ар кыл нормалары (грамматикалык, лексикалык, фонетикалык) пайда болуп калыптанып өнүгө баштаган [4. 38-б.].Андыктан жогоруда

аталган гезиттер кыргыз адабиятынын алгачкы пайдубалын түзгөн десек жаңылбайбыз. Ага улай эле 1946-жылдан тартып агартуу тармагына тиешелүү болгон гезиттердин алдыңкы тажрыйбанын трибунасына айланып мыкты тажрыйбаларды жайылтууда окутуучуларга көп жардам бергени талашсыз экендигин да кошумчалай кеткенибиз оң **[5].**

Учурда адабиятты окутууда акын-жазуучулардын өмүр баянын, чыгармаларын жаттоо, образдарга үстүртөн баа берүү жана да өтүлүп жаткан теманы байытып башка китептерди пайдаланбоо, окуу китеби менен гана чектелүү сыяктуу айрым мүчүлүштүктөр бар. Алардан арылуу учун окутуунун төмөндөгү багыттарын:

- адабий чыгарманы окуп-уйрөнүү менен жалпы адамзаттык асыл нарктарды таап чыгуу, аларды өз жашоосунда колдонууга жетишүү;

- үйрөнүлүп жаткан чыгарманы мазмун жана формалык бирдикте, ал учурдагы тарыхый-адабий жагдай жана адабий-теориялык маалыматтар менен биримдикте өздөштүрүү;

-аталар мурасын аздектөө, урматтоо туюмдарын калыптандыруу жана кеп маданият өстүрүүнү аткаруу керек.

Окутуунун бул багыттарын аткарууда албетте мугалимдин мыкты тааныштыгы, көркөм чыгарманы анализдөө жана интерпретациялоонун ыкмаларына ээ болуу, адабий билим берүүнүн учурдагы өзгөчөлүктөрү менен жакшы тааныш болуусу талап кылынаары анык. Ошондой эле окутуучу адабиятты окутуп үйрөтүүдө сабак учурунда гана болгон мүмкүнчүлүк менен чектелбестен, өз студенттерин же окуучуларын өз алдынча мажбурлабастан кайра каалоо менен үйдөн же башка жерде да окууга, түшүнүүгө калыптандырууну, адатка айлантууну көздөөсү зарыл. Мындай айтуудагы максат студент, окуучу адабиятты баа алуу үчүн керек сабак катары кабыл алуудан четтетип, тескерисинче жан дүйнөсүн байытууга зарыл болгон каражат катары эсептөө болуп саналат. Мындан сырткары адабият окууга белгиленген убакыттан башка учурда адабият кечелерин, өткөрүү, жазуучулар менен жолугушуулар, окурмандар конференцияларын уюштуруу окууучулардын, студенттердин ышкысын ойготууда өзгөчө чоң маанигe ээ.

Адабияттар

1. Дыйканов К. Кыргыз тилинин тарыхынан.- Фрунзе.1980.
2. Калчаев И. Маданият жана коомдук прогресс. - Фрунзе 1976.
3. Муратов А. Кыргыз адабияты сабагында корком текстин манызын ачуу.- Б. 2009.
4. Биялиев А. Кыргыз адабий тили жана анын адабий нормасы. – Бишкек.2002.
5. Осмонкулов А.Эне тилин окутуу тарыхынан. – Фрунзе. 1983.

УДК:37.013.2

Батыралиев А.
kafedra15@mail.ru
Ош мамлекеттик университети

БОЛОЧОК МУГАЛИМДЕРДИ КЕСИПТИК ДАЯРДООДОГУ ПЕДАГОГИКАЛЫК ПРАКТИКАНЫН МААНИСИ

VALUE OF STUDENT TEACHING IN TRAINING OF FUTURE TEACHERS

Аннотация: *Макалада болочок мугалимдерди даярдоо процессиндеги педагогикалык практиканын мааниси жана адаптациялык-педагогикалык практиканын милдеттери, мазмуну, компетенциялары кеңири көрсөтүлгөн. Педагогикалык практикаларды уюштуруудагы кээ бир проблемалар чагылдырылган.*

Аннотация: *В статье рассматривается значение педагогической практики в профессиональной подготовке будущего учителя. Показаны задачи, содержание и компетенции*

адаптационно-педагогической практики. Указываются некоторые проблемы педагогической практики.

Abstract: *in article value of student teaching in vocational training of future teacher is considered. Tasks, contents and competences of adaptation student teaching are shown. Some problems of student teaching are specified*

Ачкыч сөздөр: *кесиптик даярдоо, компетенттүүлүк, компетенциялар, адаптациялык-педагогикалык практика, мамлекеттик билим берүү стандарты, үзгүлтүксүз практика.*

Аннотация: В статье рассматривается значение педагогической практики в профессиональной подготовке будущего учителя. Показаны задачи, содержание и компетенции адаптационно-педагогической практики. Указываются некоторые проблемы педагогической практики.

Ключевые слова: *профессиональная подготовка, компететность, компетенции, адаптационно-педагогическая практика, государственный образовательный стандарт, непрерывная практика.*

Key words: *vocational training, kompetetnost, competences, adaptation student teaching, state educational standard, continuous practice .*

Мезгилдин талабына жооп берген адистерди даярдап чыгаруу-педагогикалык жогорку окуу жайынын негизги милдеттеринин бири болуп эсептелинет. Бүгүнкү күндө болочок мугалимде компетенттүүлүктү калыптандырууга коом тарабынан да, билим берүү стандарты тарабынан да өзгөчө көңүл бурулуп жатат. Жогорку кесиптик билим берүү боюнча мамлекеттик билим берүү стандартында: “Билим берүү тармагында кесиптик милдеттерди чече алууга жана тандап алган ишмердигинде ийгиликтүү иштөөгө, эмгек рыногунда социалдык мобилдүүлүгүн, туруктуулугун камсыз кылуучу универсалдык, кесиптик жана адистик компетенцияларын өздөштүрүүгө болгон жөндөмдүү педагогду даярдап чыгуу педагогикалык жогорку окуу жайлардын окутуу процессиндеги максаты”- деп аталат. [1,43] Ал эми компетенттүүлүк “адамдын белгилүү бир кырдаалда (окуу, инсандык, кесиптик) илимдин ар кандай элементтерин жана жөндөмдөрүн өз алдынча колдонуудагы интеграцияланган жөндөмдүүлүгү” катары аныкталат [2,3].

Болочок мугалимдин компетентүүлүгүн калыптандырууда педагогикалык практиканын ролу өзгөчө. Азыркы билим берүүнүн өнүгүү этабындагы педагогикалык практиканын максаты - студенттердин кесиптик жана социалдык – инсандык компетенциясын калыптандыруу жана алардын жаңычыл чыгармачыл кесиптик иш-аракеттин өнүктүрүү болуп саналат (3). Демек, педагогикалык практика ЖОЖдун билим берүү процессинин негизги бөлүгү катары заманбап адисти даярдап чыгуу миссиясын ишке ашырат. Бакалавр окуу системасында билим берүү стандарты боюнча 28 кредиттик көлөмдө практиканын үч түрү окуу пландарына киргизилген: адаптациялык-педагогикалык, кесиптик-базалык, кесиптик-профилдик. Алардын милдеттери жана мазмуну билим берүү стандартында жалпысынан гана көрсөтүлгөн. Ал эми ар бир ЖОЖ практикалардын түрлөрүнүн милдеттерин, мазмунун тереңдетип иштеп чыгат. Ош МУнун педагогика, психология жана методикалык кафедралары педагогикалык практикалардын милдеттерин, мазмунун, компетенцияларын ж.б. бирдикте түзүшүп аппробациядан өткөзүшүп, мектептердин сунуштарын эске алып Жобо иштеп чыгышып окумуштуулар кеңешинде бекиткен. Биз өзүбүздүн тажрыйбаларды башка окуу жайларына тааныштыруу жана сын-пикирлерди алуу максатында адаптациялык-педагогикалык практиканын кээ бир урунттуу жерлерин көрсөтүп кетебиз:

Адаптациялык-педагогикалык практиканын максаты- болочок мугалимдерди кесиптик-практикалык жактан даярдоо жана алардын кесиптик - педагогикалык багытын калыптандыруу.

Адаптациялык-педагогикалык практиканын милдеттери:

- болочок мугалимди билим берүү системасынын жана билим берүү мекемелеринин окуу- тарбия процесси менен тааныштыруу;

- мектептен жана класстан тышкаркы тарбиялык иштердин уюштурулушу менен тааныштыруу;
- окуу-тарбия иштерин бийик деңгээлде өткөрүү үчүн керек болгон кесиптик ык, машыгууларды калыптандыруу максатында студенттерди мектептеги түрдүү тарбиялык жана практикалык иш-аракеттерге катыштыруу;
- педагогика, психология предметтери боюнча теориялык алган билимдердин мектеп практикасында ишке ашырылышын окуп үйрөнүү;
- мектеп администрациясынын, класс жетекчилердин функционалдык милдеттери менен таанышуу;
- өзүнүн тандап алган адистиги боюнча мектептерде өтүлүүчү предметтердин мазмуну, милдеттери, окутуу өзгөчөлүктөрүн үйрөнүү;
- класс жетекчилердин тарбиялык иштеринин системасын окуп үйрөнүү жана тарбиялык сааттарды дублер катары өтүү;
- класс коллективин, андагы окуучулардын бири-бирине болгон мамилелерин, жекелик өзгөчөлүктөрүн, сабакка кызыгуусун, мугалимдерге болгон мамилелерин окуп үйрөнүү жана анализ берүү;
- ата-энелер менен иштөөнүн өзгөчөлүктөрүн окуп үйрөнүү;
- окуучулардын күндөлүктөрүн жана дептерлерин текшерүүгө катыөуу;
- алдыңкы педагогикалык тажрыйбалар менен таанышуу
- “Мугалимдин социалдык – педагогикалык портретин” жана окуучунун психологиялык-педагогикалык мүнөздөмөсүн түзүү боюнча кээ бир илимий изилдөөчүлүк иштерди жүргүзүү;
- кесиптик - өздүк өнүгүүнүн планын иштеп чыгуу.

Адаптациялык-педагогикалык практиканын мазмуну:

Убактысы	***Аткарылчу иштердин мазмуну***	***Ким аткарат***
1-күн	- Багыт берүүчү конференцияны өткөрүү жана педагогикалык адаптациялык практиканын мазмуну, милдеттери менен тааныштыруу. - Мектептерге алып баруу; мектеп администрациясы менен пикир алмашуу; алардын функционалдык милдеттери менен таанышуу. - Класстарга бөлүштүрүү.	Факультеттин практика башчысы, деканат, кафедра башчысы Методисттер.
2-күн	- Бөлүнгөн класстын документациясын окуп үйрөнүү: окуучулардын өздүк делолору, класстык журналы, күндөлүк ж.б. - Окуучулардын социалдык абалына, жетишүүсүнө, тартибине анализ жасоо; - Социалдык педагогдун ишинин мазмунун окуп үйрөнүү.	Методист, класс жетекчиси, Педагогика жана психология кафедрасынын методисттери, студент-практикант
3-күн	- Класс жетекчисинин иш пландарын окуп үйрөнүү, тарбиялык, жылдык пландардын түзүлүшүнө анализ жасоо; - Класс жетекчисинин милдеттерин билүү; - Окуучуга педагогикалык-психологиялык мүнөздөмө жазууну үйрөтүү;	Методист, класс жетекчиси. -педагог, -психолог.
4-күн	- Класстагы окулуучу предметтик сабактарга катышуу; - Окуучулардын сабакка болгон мамилелерине педагогикалык-психологиялык анализ жасоо;	Студент-практикант Методист, студент-практкиант
5-күн	- Класстагы тарбиялык сааттардын өтүлүшүнө катышуу жана аны өтүүнүн методикасы менен таанышуу; - Бир тарбиялык сааттын план-конспектисин даярдоо жана расписание боюнча өтүү;	Методист, класс жетекчиси. Студент-практикант -педагог.

6-күн	-Мектептеги өтүлүүчү коомдук иштерге катышуу, жардам берүү. Окуучулардын өзүн-өзү башкаруу органдарынын иштеринин мазмунун окуп үйрөнүү;	Студент-практикант -педагог.
7-күн	- Мектептеги усулдук бирикмелердин иштеринин мазмунун окуп үйрөнүү; - Инновациялык технологиялардын колдонулушундагы анализ;	Методист
8-күн	- Класс жетекчисинин ата-энелер менен иш алып баруусунун өзгөчөлүктөрүн жана методикасын окуп үйрөнүү; - Ата-энелер комитеттеринин иш планы, жасаган иштери менен таанышуу;	Класс жетекчиси, методист. Студент-практикант
9-күн	- Мектептеги өзүнүн адистиги боюнча өтүлүүчү сабактарга катышуу, анын өзгөчөлүктөрүн окуп үйрөнүү; - Предметтик мугалимдер менен аңгемелешүү, өзүнүн тандап алган адистигине баа берүү;	Методист Студент-практикант
10-күн	-Мектептеги, класстагы тартиби начар, милицияда учетто турган окуучу балдар менен иштөөнүн методикасын окуп үйрөнүү; Рекетчилик ж.б. терс көрүнүштөр боюнча кандайча иш чаралар жүргүзүлүүдө, аларга анализ берүү;	Класс жетекчи, соцпедагог, -педагог. -психолог.
11-күн	- Мектепте жана мектептен сырткары өтүлүүчү маданий-спорттук иштердин жүрүшүнө анализ; - Окуучулардын андай иш-чараларга болгон мамилелерине байкоо жүргүзүү; - Планда көрсөтүлгөн иш чаралардын аткарылышына анализ;	Мектептин тарбия иштери боюнча жооптуу кызматкери.
12-күн	- Адаптациялык практиканын жүрүшүнө отчет жазуу.	Методист Студент-практикант

ЭСКЕРТҮҮ: практиканын мазмунундагы көрсөтүлгөн болжолдуу иш-чаралар мектептеги реалдуу шарттарга байланыштуу өзгөрүп, толукталып турушу мүмкүн.

Адаптациялык-педагогикалык практиканы өтүү менен студент-практикант төмөндөгү кесиптик компетенцияларга ээ болот:

- педагогика жана психология предметтеринен теориялык алган билимдерин практикада колдоно алат:
- мектептеги окуу-тарбия процессинин уюштурулушун түшүнөт:
- мектеп документациялары менен иш алып барууну билет:
- өзүнүн адистиги боюнча сабактардын маңыз-мазмуну менен таанышат:
- педагог катары өзүнүн кесиптик деңгээлин өнүктүрүүгө жана өзүн өзү тарбиялоого мүмкүнчүлүк алат:
- мугалимдин кесиптин маңыз – мазмунун түшүнөт:
- класс жетекчисинин функционалдык милдеттерин түшүнөт жана окуучулар менен иш алып бара алат:
- класс жетекчисинин иш планын түзө алат. Тарбиялык саатты жана класстан сырткаркы иштерди жүргүзүү ык машыгуусуна ээ болот:
- окуучунун жекелик-психологиялык өзгөчөлүктөрүн окуп билүү менен ага мүнөздөмө жаза билет:
- ата-энелер менен иш жүргүзүүнү окуп үйрөнөт:

- мектептеги өзүн-өзү башкаруу органдарынын иш аракеттерин түшүнөт жана алар менен иш алып бара алат:
- сабактын типтерин жана анда колдонулган методдорго, ыкмаларга, каражаттарга баа бере алат жана сабактын планын түзүүнү билет.

Педагогикалык практиканы өткөрүү процессинде иш берүүчүлөрдүн (мектептин) студенттердин кесиптик, адистик деңгээлине болгон ой-пикирлерин, сунуштарын окуп үйрөнүү өз жемишин берээрине ынандык. Мисалга алсак көптөгөн мектептер болочок мугалимдердин азыркы технология, техникалык каражаттар менен иштей алышпагандыктарын белгилешкен (интерактивдүү доска ж.б.). Биз бул кемчилдикти жоюу максатында педагогикалык адистиктерге ”Инновациялык технологиялар”деген атайын курсту окуу планына киргиздик. Окуу пландарынын түзүлүшүнө, предметтердин программасынын мазмунунун толукталышына мектептердин сунуштары корректировкаларды киргизип турат. Мына ушундай жолдор менен заманбап, рынок талабына жооп берген адистерди даярдай алабыз деп эсептейбиз.

Педагогикалык практикаларды уюштуруу жана өткөрүү процессинде көптөгөн проблемаларга туш болдук.

1. Билим берүү стандартында практика өтүү үчүн бир студентке канча саат бөлүнөөрү так көрсөтүлгөн эмес. Стандартта ар бир практикага бөлүнгөн кредит эле жалпысынан көрсөтүлгөн. Мисалы, адаптациялык-педагогикалык практикага студент мектепке барса методистке, психологко, педагогко, мектеп жетекчилигине канча саат бөлүнөөрү белгисиз кала берген. Ар бир ЖОЖ ар түрдүү саат жүктөмдөрүн бөлүп жүрүшөт. Мисалы, адаптациялык-педагогикалык практикага И.Арабаев университетинде бир студентке 12 саат бөлүнсө, Ош МУда 1 саат гана бөлүнүп калган. Көптөгөн билдирүүлөрдөн, далилдерден кийин гана бир студентке алты саат бөлүүгө жетише алдык.

Өзүбүз билгендей Союз мезгилинде министрлик бардык практикага бөлүнгөн сааттарды так, даана көрсөтүп кетчү эле. (Караңыз: Инструкция по педагогической практике студентов государственных университетов Бюллетень Министерства высшего и среднего специального образования СССР- М., 1986,2бет). Бул проблеманы министрлик тез аранын ичинде чечип берүүсү зарыл. Анткени булардын баары финансылык иштер менен байланышканын баарыбыз жакшы билебиз.

Биз бул макалада педагогикалык практиканын кээ бир маселелерине токтолуп кеттик. Эгерде жогоруда айтылган проблемалар чечилсе педагогикалык практиканы уюштуруу жана өткөрүү өз жемишин берээр эле.

Адабияттар

1. Жогорку кесиптик билим берүүнүн “Педагогикалык билим берүү” багыты боюнча (бакалавр) мамлекеттик билим берүүчүлүк стандарты. -Б.2012.
2. КРнын “Билим берүү жөнүндөгү” мыйзамы. -Б.2003.
3. Иманкулова М.Т. Педагогикалык практика боюнча Ментордун справочниги. - Б.2015.
4. Жогорку кесиптик билим берүүнүн “Педагогикалык билим берүү” багыты боюнча (бакалавр) мамлекеттик билим берүүчүлүк стандарты. - Б.2013.

УДК: 65 (0843-16

Базаркулова Т.А., Аматова Г.У., Токоева Г. А.
Ошский государственный университет

МОДЕРНИЗАЦИЯ ТРАДИЦИОННОГО КЫРГЫЗСКОГО ОБЩЕСТВА КАК УСЛОВИЕ ЕГО ПЕРЕХОДА В ГРАЖДАНСКОЕ ОБЩЕСТВО

MODERNIZATION OF TRADITIONAL KYRGYZ SOCIETY AS A CONDITION FOR ITS TRANSITION INTO CIVIL SOCIETY

Аннотация: *В статье речь идет о некоторых противоречиях, связанных с переходом кыргызского традиционного общества в состояние гражданского общества.*

Abstract: *The article cinsiders some contradictions related to the transition Kyrgyz traditional society in the state of civil society.*

Ключевые слова: *гражданское общество, модернизированная культура, ментальная ценность, традиционное общество, духовный облик, инновационный потенциал.*

Key words: *civil society, modernized culture, mental value, traditional society, the spiritual aspect, the innovation potential.*

Гражданское общество на деле является прямым антиподом, формальной и сущностной противоположностью традиционного общества. Исторически гражданское общество вызревало в недрах традиционного общества. Однако оно стало тем, что оно есть, благодаря отрицанию традиционного общества, оно есть результат этого отрицания. Оба эти общества, разумеется, не являются абсолютными и антагонистическими противоположностями, поскольку, как было сказано, гражданское общество вызревало внутри традиционного. Для многих современных народов характерно наличие как гражданских, так и традиционных начал. В частности, это характерно для современного кыргызского общества, в котором традиционные элементы сосуществуют, переплетаются с элементами гражданского общества. Тем не менее, многие элементы и черты этих двух типов общества являются взаимоисключающими, и поэтому на деле строительство гражданского общества, возникшего на более высокой стадии общественно-экономического развития, приводит к тому, что многие базовые элементы традиционного общества исчезают с исторической сцены или во всяком случае теряют свое доминирующее положение.

Население современного Кыргызстана этнически неоднородно. Тем не менее, согласно последней переписи на 1 января 2016 года количество жителей республики достигло 6 019 500 человек, из которых кыргызы составили 72,3%[1]. Соответственно, кыргызы в большей мере, чем какой-либо другой этнос или группа этносов, определяет направление, характер и темпы всего спектра преобразований в стране, что, собственно, и побуждает нас сконцентрировать свое внимание на кыргызском народе и его историко-культурных, ментальных и прочих особенностях. Именно по той причине, что кыргызы составляют подавляющее большинство населения современного Кыргызстана, общество, несмотря на глубокие и принципиальные изменения, которые произошли с ним в последние полтораста-два столетия, сохраняет достаточно большое количество черт традиционного общества, которые, с одной стороны, серьезно тормозят процесс строительства гражданского общества в республике, а с другой – сохраняют базовые культурные и ментальные ценности, основывающиеся на традиционных институтах семьи и тем самым сохраняют самость, самобытность и духовную сущность и облик кыргызского народа. Именно в двух этих обстоятельствах – необходимости продолжения процесса модернизации, начатого фактически с момента присоединения Кыргызстана к России, и необходимости сохранения собственной культуры, самобытности и духовного облика – состоит, на наш взгляд, основное противоречие современного этапа общественного развития в Кыргызстане. Модернизация, осуществляемая в настоящее время в Кыргызстане в форме строительства гражданского общества, фактически следует рассматривать как вытеснение традиционных форм жизни и связанных с ним традиционными ценностями и институтами гражданскими. В настоящее время в Кыргызстане положение вещей таково, что гражданские институты и формы сочетаются, переплетены с элементами, проявлениями и формами традиционной культуры, которые, внося некоторую специфику в экономическую и общественно-политическую жизнь республики, часто определяют характер этой жизни, особенно в политической сфере.

Гражданское общество начало формироваться еще в античном мире, в Древней Греции и Риме. А современное гражданское общество, стало формироваться в

западноевропейских городах в XVI–XVII веках, когда в эпоху раннего капитализма возникло и стало стремительно развиваться промышленное производство. Гражданское общество, таким образом, насчитывает чуть более пяти веков, что по современным меркам, с учетом темпов мирового развития, представляется достаточно продолжительным сроком. Однако в Кыргызстане, как указали выше, элементы и нормы традиционной культуры продолжают оказывать заметное, хотя и неодинаковое влияние практически на весь спектр социально-экономических, политических и правовых отношений. В данной связи возникает множество вопросов принципиального характера. К примеру, по каким причинам в одних социумах традиционализм обнаруживает большую устойчивость, чем в других? Должны ли с неизбежностью все основополагающие элементы традиционного общества уступить место элементам модернизированной культуры? Существует ли реальная возможность адаптировать эти элементы к новой реальности? Если да, то каким именно образом это можно сделать? Возможно ли вообще положительное и гармонично дополняющее друг друга сочетание, тесное переплетение традиционных и модернизированных элементов обоих типов культур?

В современной гуманитарной науке принято считать, что реальное вытеснение элементов традиционной культуры индустриальной и постиндустриальной, происходит в виде трансформации традиционного общества в гражданское, т.е. путем его модернизации. Вот, что, к примеру, писал по этому поводу американский социолог, специалист в области сравнительных исследований цивилизаций и проблем развития и модернизации Ш. Эйзенштадт: «В ходе модернизации происходит переход к современному обществу (modern society). Коренное его отличие от традиционного – ориентация на инновации и такие черты, как преобладание инноваций над традицией; светский характер социальной жизни; поступательное (нециклическое) развитие; формирование демократии; выделенная персональность, преимущественная ориентация на инструментальные ценности; демократическая система власти; наличие отложенного спроса, т.е. способности производить не ради насущных потребностей, а ради будущего; индустриальный характер; массовое образование; приобретенный статус; активный деятельный психологический склад… предпочтение мировоззренческому знанию точных наук и технологий (техногенная цивилизация); преобладание универсального над локальным и др.» [2, с. 107].

В вышеприведенной цитате следует обратить внимание на два важных для нашего исследования обстоятельства. Во-первых, в цитате перечислены наиболее важные черты современной модернизации, которые, если их воплотить их в реальность, материализовать, с необходимостью приводят к тому, что формируется современное гражданское общество. Во-вторых, если не все черты современной модернизации, указанные Ш. Эйзенштадтом, то во всяком случае подавляющее большинство из них – ориентация на инновации, преобладание инноваций над традицией, светский характер социальной жизни; поступательное развитие, выделенная персональность, преимущественная ориентация на инструментальные ценности, предпочтение мировоззренческому знанию точных наук и технологий, преобладание универсального над локальным и др. – представляют собой полную противоположность основным чертам традиционного общества и традиционной культуры. Таким образом, из указанных нами двух обстоятельств можно сделать вполне логичный вывод, что строительство гражданского общества с необходимостью ведет к вытеснению основных элементов культуры традиционного общества, поскольку гражданское общество в наиболее полном его воплощении представляет собой общество, в котором модернизационные компоненты абсолютно доминируют над остальными.

Указанная нами связь между гражданским обществом и процессом и последствиями модернизации дает нам все основания считать, что процесс трансформации традиционного общества в современное (modern society) как его фактическое отрицание, и, с другой стороны, рассматривать само традиционное общество и его преобразование

под углом процесса модернизации и модернизационных возможностей и потенциала кыргызского этноса.

Как следует из реального исторического процесса, разные народы в силу целого комплекса причин, специфичного для каждого конкретного народа, обладают различной адаптационной способностью, предполагающего неодинаковую восприимчивость и способность к глобальной трансформации и модернизации, не говоря уже о том, что современные народы находились и находятся в неравных стартовых условиях. Если оценивать кыргызский этнос с точки зрения его адаптивных способностей, а также его внутреннего стремления к модернизации, то, как это следует из длительной его истории и современной реальности, кыргызы относятся к народам, которые глубоко привержены именно к традиционному образу и формам жизни. Объясняется это достаточно просто, а именно тем, что кыргызы подавляющую часть своей истории придерживались кочевого образа жизни, для которого характерен именно низкий инновационный потенциал. Кыргызы, будучи классическими номадами, строго придерживались кочевого скотоводства, которое характеризуется как экстенсивный тип хозяйствования. Т.е. кыргызы, по сути, веками в своей хозяйственной деятельности не занимались интенсифицированным трудом и не обладали, соответственно, ни потребностью, ни привычкой к такому труду, что, собственно, и объясняет их глубокую приверженность к консерватизму. Первоначально, в эпоху первобытности люди, представленные родами и племенами, вынуждены были постоянно перемещаться в пространстве, чтобы обеспечить себя пищей. Переход к оседлости, к земледелию был обусловлен приобретением людьми определенных знаний и навыков, связанных с выращиванием злаковых растений. Роды и племена, осуществившие переход к оседлости, вынуждены были постоянно совершенствовать свой труд, и вследствие этого в культуре возникла инновационная составляющая, что было, по сути, революцией в истории человечества, которая привела в дальнейшем к возникновению первых государств и цивилизаций. Однако данная революция затронула далеко не все социумы, народы, и кыргызы, как известно, относятся именно к такому народу. К данному факту можно относиться различным образом. но, если исходить из того, что именно постоянное перемещение в пространстве позволило кыргызам не только выжить, но и сохранить себя как народ, обладающий своей самобытной культурой, языком и самостью, то именно в консерватизме кыргызского народа можно усмотреть больше положительного, чем отрицательного. Однако в современных условиях данный консерватизм содержит в себе больше негативного, чем позитивного. Хотя, с другой стороны, следует признать, что все тот же консерватизм является наиболее действенным средством сохранения кыргызами своей исконной культуры, традиционных ценностей и языка.

Кыргызы, придерживаясь кочевого образа жизни вплоть до первых десятилетий XX века, сохранили также основной массив традиций и прежних норм. И по этой причине процесс современной модернизации, который начался, по сути, с момента присоединения Кыргызстана к Российской империи, продолжается и в настоящее время в направлении, связанном, как и полтора столетия назад, с дальнейшим вытеснением традиционных элементов культуры либо их адаптацией у современным условиям. При этом эти элементы оказывают заметное влияние как на модернизационный процесс в Кыргызстане, так и его последствия, что составляет одну из особенностей данного процесса.

Независимо от того, где и когда проживал или проживает тот или иной конкретный этнос, любое традиционное общество характеризуется рядом типологических черт, т.е. свойственных всем без исключения социумам, которые принято относить традиционным. Эти черты составляют сущность традиционного общества, и поэтому имеет место быть независимо от этнической, исторической, географической и прочей специфики народ, продолжающий придерживаться традиционного образа жизни. Если кратко определить традиционное общество, то оно представляет собой общество, в котором внутренние отношения регулируются традицией. Поэтому сохранение традиций как в сущностном,

так и процедурном плане доминируют в нем над развитием. Для социального устройства, организации традиционного общества характерны жесткая сословная иерархия, наличие устойчивых социальных групп, сословий и особый способ регулирования жизни общества, основывающийся на обычаях и традициях, которые определяют место человека в обществе и его статус. В основе ценностной системы традиционного общества лежит система кровнородственных связей. Кроме того, традиционное общество характеризуется низкий степенью разделения труда, что свою очередь обусловливает низкую степень социальной дифференциации и низкую внутреннюю социальную мобильность внутри традиционного общества. Одной из важнейших типологических черт традиционного общества является высокая рождаемость, которая в значительной мере позволила выжить народу, глубоко приверженному традиционализма. Однако одновременно традиционные общества характеризуются относительно высоким уровнем смертности. И, наконец важной чертой гражданского общества является слабая его восприимчивость к инновационной составляющей культуры, обратной стороной которой является низкий эволюционный его потенциал.

Очевидно, что практически все вышеперечисленные типологические черты в той или иной мере присутствуют и в современном кыргызском обществе. Разумеется, эти черты, будучи адаптированные к текущей реальности, наличествует не в чистом виде, как это было в традиционный период истории. Однако они достаточно очевидны.

Прямым следствием низких производственных возможностей кыргызской кочевой традиционной общины была значительная взаимная зависимость его членов, которые должны были тесно держаться друг друга, чтобы выжить. Не говоря уже о практически постоянных внешних угрозах, исходивших от других и племен или народов и заставлявших членов общины сплачиваться более тесным образом. В неблагоприятных, весьма суровых условиях выживания община могла выживать, действуя как единый организм. Поэтому коллективистские принципы и нормы, характерные для традиционной кыргызской общины, были не только разумны и целесообразны, но, по сути, и единственно возможны. Соответственно, индивидуализм и все, что было связано с ним, отвергалось общиной. Свобода индивида (с современном смысле слова), не имея под собой материального, экономического основания, могла привести только к дестабилизации общественной жизни, разрушению общины, которая не могла предложить индивиду никакой реальной альтернативы, кроме постоянного его пребывания в собственных пределах, возможное только на известных нормах, поведенческих стереотипах, обычаях и традициях. Постоянное присутствие индивида в общине, вполне отдававшего себе отчет в том, что он обречен на смерть за его пределами, вырабатывало у него соответствующую коллективистскую психологию.

Литература

1. Население Киргизии [Электронный ресурс]. – Режим доступа: https://ru.wikipedia.org/wiki/НаселениеКиргизии
2. Эйзенштадт Ш. Революция и преобразование обществ. Сравнительное изучение цивилизаций [Текст] // Ш. Эйзенштадт // Пер. с англ. А.В. Гордона под ред. Б.С. Ерасова. – М. Аспект Пресс.1999. – С. 107.

УДК: 65 (0843-16)

Базаркулова Т.А., Эшеналиева Д. Т.
Ошский государственный университет

НЕКОТОРЫЕ ОСОБЕННОСТИ ТРАДИЦИОННОГО КЫРГЫЗСКОГО ОБЩЕСТВА

SOME FEATURES OF THE TRADITIONAL KYRGYZ SOCIETY

Аннотация: *В данной статье анализируется ряд характерных черт традиционного кыргызского общества.*

Annotation: *The article analyzes a number of characteristics of the traditional Kyrgyz society*

Ключевые слова: *традиционная община, кочевая демократия, этнополитическая культура, политическаядецентрализация, катаклизм, историческая коллизия.*

Key words: *traditional society, nomadic democracy, ethnopolitical culture, political decentralization, the cataclysm, the historical conflict.*

Ф. Ницще описал в свое время психологию индивида, сформировавшуюся в пределах общины, и его внутреннюю мотивацию. Он писал: «На протяжении длительнейшего периода жизни человечества ничто не внушало большего страха, чем чувство самоизоляции. Быть одному, чувствовать в одиночку, не повиноваться, не повелевать, представлять собою индивидуум – это было тогда не удовольствием, а карой; «к индивидууму» приговаривались. Свобода мысли считалось сплошным неудобством. В то время как мы воспринимаем закон и порядок как принуждение и ущерб, прежде воспринимали эгоизм как нечто мучительное, как действительное бедствие. Быть самим собой, мерить самого себя на свой аршин – тогда это противоречило вкусу. Склонность к этому, возможно, сочли бы безумием, ибо с одиночеством были связаны всякие беды и всякий страх. Тогда «свободная воля» тесно соседствовала с нечистой совестью, и чем несвободнее действовали, чем более выговаривался в поступках стадный инстинкт, а не личное чувство, - тем моральнее оценивали себя. Все, что наносило вред стаду, безразлично, случалось ли это по воле или против воли отдельной особи, причиняло тогда ей угрызения совести – да еще и ее соседу, даже всему стаду!»

Традиционная община (и, разумеется, все ее члены) могла выжить, действуя как единый организм. В этом отношении она, по существу, представляла собой коллективного индивида, окруженного враждебной ему средой, которая состояла из суровых природных условий и другими конкурирующими общинами или народами. Весьма ограниченные возможности общины были той естественной основой, на которой длительное историческое время формировались нормы, обычаи и вся система ценностей традиционного кыргызского общества.

В монографии Г.А. Мукамбаевой «Манас и право» достаточно подробным образом описан механизм формирования и регулирования жизни внутри древней кыргызской общины: «Обычаи, нормы… складывались… веками и … передавались из поколения в поколение и, в силу их неоднократного применения, входили в привычки людей. Сохранившая свое определенное социальное значение и в настоящее время такая система кыргызского сообщества, как род, была той формой жизненной организации, которая определяла и контролировала поддержание определенного порядка в отношениях его членов, в первую очередь, через обычаи. Закрепляющие порядок правила поведения – обычаи… постепенно формируются в систему норм, регулирующих семейные, родственные, имущественные отношения членов семьи, вопросы наследования, воспитания, усыновления и т.д. Возникают обычаи, которые передаются из поколения в поколение и соблюдаются в подавляющем большинстве добровольно, но имея как контролирующую силу – власть общественного мнения. … У древних кыргызов соблюдение обычаев поддерживались силой мнений старейшин и к нарушителям применялись меры принуждения вплоть до применения в виде наказания смерти или принудительного изгнания из рода, что в те времена часто равнялось смерти, так как в чужой среде без пищи и поддержки трудно было выжить» [3, с. 226–227].

Современная культура кыргызов, в основе которой лежит номадическая культура, содержит в себе элементы как восточной, так западной культур, и, не являясь при этом ни той и ни другой, к настоящему моменту представляет собой своего рода промежуточное звено между ними. Так, к примеру, для постномадов, как и собственно

номадов, не является характерной чертой безусловное господство корпоративизма, как на классическом Востоке, как не является характерной чертой и абсолютное доминирование индивидуализма. В результате в этом отношении кыргызы представляют собой этнический социум, в котором переплетены, присутствуют одновременно черты как корпоративизма, так и индивидуализма. При этом большинство кыргызов тяготеют к корпоративизму, который обусловлен в традиционной кыргызской среде низкими производственными возможностями сельской общины, которая продолжает содержать многие элементы традиционализма. Однако, с другой стороны, индивидуализм присутствует среди кыргызов, достаточно большая часть которых в настоящее время в городах, в виде постоянно усиливающейся тенденции. Городские условия существования объективно способствуют культивированию индивидуалистических начал в личности.

Корпоративность, вписанная в систему жестких клановых связей в форме патронажно-клиентальных отношений, является сущностным признаком всех классических восточных социумов и государств. Для кыргызской же коренной этнополитической культуры данный признак изначально был представлен в меньшей степени и силой и в иных пропорциях, что было обусловлено историческими и географическими особенностями, практически всегда незначительным количеством кыргызов, которые, чтобы выжить, вынуждены были постоянно вступать в военные союзы с представителями других этнических групп, и другими особенностями кыргызского народа.

Одной из важных особенностей кыргызского этноса является то, что по ряду причин для кыргызов в значительных по продолжительности промежутках истории государство не играло доминирующей роли в их жизни, которая протекала вне пределов государства. Почти всегда кыргызское общество, представленное относительно малочисленными родами и племенами, функционировало по правилам, имеющими некоторое сходство с правилами гражданского общества. Мы имеем в виду в первую очередь тот факт, что в кыргызской традиционной общине, помимо традиций, обычаев и норм, функционировали правила, которые в настоящее время принято определять как «кочевая демократия». Суть в том, что древний кыргызский род или племя представляли собой военизированный либо полувоенизированный социум, военная защита которого всегда возлагалась на мужскую часть рода. Воины в кыргызском роду, а таковыми были достаточно большое число мужчин, всегда пользовались особым статусом ввиду их высокой важности в деле выживания рода и обеспечения его безопасности. Данный статус служил прочной основой для такого явления, как кочевая демократия. Воины в силу их особой значимости и специфики самого военного дела всегда должны были брать на себя определенную индивидуальную ответственность и нести тяготы и риски. Указанные обстоятельства не могли не развивать в них дух индивидуализма, хотя бы и вписанного в определенные рамки общины. С другой стороны, содержание, формы и характер отношений в системе власти, в целом, определялись классическими традициями Востока, а не Запада, поскольку кыргызы вообще не соприкасались с последним. Однако, несмотря на данное обстоятельство, на характер и степень власти, интенсивность ее проявления и, наконец, пределы ее не могли не оказывать достаточно сильное влияние вольный образ жизни кыргызов, которые, к тому же, находились в той или иной степени взаимного родства. Положение в системе властных отношений усложнялось еще и тем, что управлять кыргызами было несколько затруднительно в условиях горной местности. И все это вместе приводило к тому, что власть родоправителей не была столь же абсолютной и безграничной, как власть монархов в восточных государствах.

Таким образом, из вышесказанного следует, что для кыргызской традиционной общины веками было характерно наличие, одновременное присутствие двух противоположных тенденций, одна из которых стимулировала коллективистские начала, настроения и чувства, другая же, напротив, – индивидуалистические начала и дух. При этом первая из указанных тенденций, ввиду хозяйственной неэффективности

традиционной общины, в ходе истории неизменно брала верх над второй тенденцией, обеспечивая тем самым выживание общины, однако и не устраняя последнюю целиком.

Стабильность, благополучие и нередко сама жизнь кочевого общества в значительной мере зависели от умения предводителей родов своевременно и быстро устранять центробежные тенденции, которые периодически возникали в нем, благодаря рассредоточенному существованию отдельных кочевых общин, которые представляли собой вполне автономные хозяйственные единицы. Экономическая самостоятельность отдельных общин неизменно вела к политической децентрализации. Власть признавалась безусловной внутри общины, однако вне ее власть не только теряла свой безусловный характер, но и не признавалась, поскольку признавалась чужой, к ней часто проявляли явное, подчеркнутое неуважение. Однако, поскольку необходимость взаимодействия частей, составлявших кочевое общество, сохранялась, то эти части тем или иным образом сохраняли связи между собой. При этом взаимодействие между ними выстраивалось с учетом их статуса каждого генеалогического подразделения, степенью его признания другими подразделениями.

В кочевом обществе понятие «род», будучи закрепленным в сознании индивидов, составлявшем это общество, выступало в роли общего знаменателя и той реальной основы, на которой разрешались большинство спорных вопросов и конфликтных ситуаций, которые неизбежно возникали в ходе взаимодействия родов.

Индивид, конкретное лицо чувствовало себя в безопасности только при условии, если оно было включено, а вернее, принадлежало к тому или иному роду, в пределах которого оно всегда могло рассчитывать на помощь сородичей. Реально индивид мог идентифицировать себя, только используя категорию рода, его самосознание и самоощущение могли реально функционировать на основе и на уровне рода, что объясняет тот факт, что, как точно подметил в свое время туркестанский генерал-губернатор Н.И. Гродеков, «расспрос о роде являлся чем-то вроде удостоверения личности» [2, с. 27].

Очевидно, что осознание и чувство родства были самыми важными идеей и чувством, которое осознавал и испытывал член общины к другим ее членам. Эта идея и чувство лежали в основе, а вернее, служили основой для восприятия и отношения к социальной реальности и формирования представлений о ней. На этой же основе формировались различные нормы, обычаи, традиции и вся система ценностей. Кочевой образ жизни древних кыргызов, который порождал соответствующие экстенсивные формы хозяйствования и собственности, обусловил примитивность и неразвитость у них института собственности, а также отсутствие многих оснований и механизмов, регламентировавших общественные отношения, которые были характерны для оседлых земледельческих социумов. При такой совокупности условий исключительно принадлежность к тому или иному роду создавала ту основу, на которой индивиды могли позиционировать себя в общей системе властных и статусных отношений. Взаимодействие индивидов, осуществлявшееся по родовым нормам и правилам, обеспечивало их интеграцию в единый общественный организм и согласование действий и интересов различных сословных, возрастных и прочих групп в процессе их жизнедеятельности. Сформировавшиеся в пределах внутри и межродовых отношений в течение длительной общественной практики стереотипы поведения и восприятия действительности, общая историческая судьба способствовали образованию идентичности индивида, которая была вплетена в образ «мы» и приводила восприятие индивида самого себя в соответствие с его статусом внутри социума.

Все вышеуказанные факторы, взятые в совокупности, сформировали в кыргызской традиционной общине такой социально-генетический феномен, как трайбализм, одновременно обеспечив данному феномену чрезвычайную устойчивость. Следует подчеркнуть, что именно трайбализм, по мнению подавляющего большинства специалистов и исследователей, является наиболее существенным тормозом для

становления в современном Кыргызстане гражданских институтов и отношений. Данное мнение сложно и едва ли следует оспаривать, поскольку оно в целом соответствует истине. Однако при этом не следует снимать со счетов того факта, что во многом благодаря именно трайбализму, т.е. форме групповой обособленности, характеризуемой внутренней замкнутостью, кыргызам удалось, вопреки всем трудностям, войнам, конфликтам, катаклизмам и историческим коллизиям, не только выжить, но и сохранить свою самость, себя как отдельный, самостоятельный, свободный и самобытный народ.

Действительно, в настоящее время в полном соответствии со всеобщим законом отрицания отрицания трайбализм, благодаря которому, как было сказано, кыргызам удалось выжить, пройдя через огонь истории, и сохранить себя как духовную и культурную сущность, тормозит дальнейшее поступательное развитие кыргызского этноса. Однако трайбализм продолжает оказывать определенное положительное влияние на жизнь нашего народа. Мы имеем в виду то обстоятельство, что благодаря тому, что основополагающим принципом трайбализма была ответственность рода, как каждого отдельного его члена, за поступки, жизнь и судьбу сородичей, которая осуществлялась через взаимопомощь и взаимовыручку всех членов рода, неустанную заботу друг о друге, воспитание потомства и т.д., была создана соответствующая ценностная база, которая и в настоящее время, несмотря на некоторые ее недочеты, обусловленные ее архаизмом, сосредоточенностью интересов людей на своих интересах и интересах своих сородичей, находящихся в той или иной степени родства, фактически обеспечивает, в целом, не только нормальное функционирование общества, его устойчивость, но и, что, может быть, более важно, воспроизводство населения, количественный его рост, поддерживая в стабильном состоянии институт семьи. Суть в том, что если по каким-либо причинам институт семьи у того или иного народа начинает деградировать, то численность его начинает заметно сокращаться, что в дальнейшем создает серьезные проблемы, вплоть до его выживания. Если обратиться к опыту современной Европы, то мы увидим, что европейские народы сокращаются количественно, и причиной этому является деградация традиционного института семьи. И одной из основных причин этой деградации является, по нашему мнению, глубокий нравственный кризис, который испытывает современные европейские народы. А поскольку нравственность имеет прямое отношение к ценностной основе общества, можно утверждать речь идет о ценностном кризисе.

Таким образом, с трайбализмом все обстоит не так однозначно, как это представляется при первом, достаточно поверхностном взгляде. В нем сконцентрированы как отрицательные, так и положительные черты, даже с учетом современных реалий.

В любом традиционном обществе, в том числе, конечно, кыргызском, всегда особую роль играли и продолжают играть кровнородственные связи и соответствующие им семейно-родственные отношения, доминирующие над экономическими отношениями.

Основой хозяйственной деятельности и жизни кочевников-кыргызов было скотоводство, изменение в котором происходили чрезвычайно медленно, что в свою очередь приводило к тому, что культура кыргызского народа, основывавшаяся на скотоводческом производстве и опиравшаяся на традиционный опыт, формы и ценности, характеризовалась также крайним консерватизмом и постоянным отрицанием инновационной ее составляющей. Менталитет кочевника-кыргыза, целиком замкнутого на интересах своей общины и семья и хозяйство которого образовывали единое целое, был мало подвержен внешнему влиянию и длительное историческое время не подвергался серьезным изменениями и тем более ломке. Данное положение несколько противоречит мысли известного советского этнографа и тюрколога С.М. Абрамзона, который писал: «Киргизская семья, как и семья вообще, не оставалась неизменной на протяжении длительного периода своего существования. Она также претерпевала

изменения, определяющиеся в конечном счете преобразованиями в общественных отношениях» [1, с. 227].

Разумеется, в этом мире нет ничего неизменного и все относительно. И именно с этой точки зрения институт семьи в традиционном обществе характеризуется куда более высокой устойчивостью и консервативностью по сравнению с институтом семьи в гражданском обществе.

Литература

1. Абрамзон С.М. Киргизы и их этногенетические и историко-культурные связи [Текст] / С.М. Абрамзон. – Фрунзе.1990. – С. 227.
2. Гродеков, Н.И. Киргизы и каракиргизы Сыр-Дарьинской области. Юридический быт. Т. 1 [Текст] / Гродеков Н.И. – Ташкент.1889. – С. 27.
3. Мукамбаева Г.А. Манас и право [Текст] / Г.А. Мукамбаева. – Бишкек: Бийиктик.2003. – С. 226–227.
4. Ницше, Ф. Соч. в 2 т. [Текст] / Ф. Ницше. – М.1997. – Т. 1. – С. 588–589.

УДК: 621.313.322.

Ташполотов Ы., Акматов Б.Ж.,
Жунусалиев А.С., Кулуев Ж.О.,Чилдебаев Б.С.
Ош мамлекеттик университети,
Ош технологиялык университети

ЖЫЛЫТУУ (ОТОПЛЕНИЕ) ТАРМАКТАРЫНЫН АЗЫРКЫ АБАЛЫ ЖАНА КЕЛЕЧЕГИ

THE MODERN CONDITION OF HEATING SYSTEM AND ITS PROSPECTS

Аннотация: *Жылытуу (отопление) тармактарынын азыркы абалы, андагы жетишпестиктер, кемчилдиктер жана келечекте пайдаланылуучу электрофизикалык иондоштуруу ыкмасында иштөөчү электроддук электр жылыткычтары жөнүндө.*

Аннотация: *В даннай статье рассматривается вопрос о современном состоянии систем отопления, их недостатков и использовании в них электродных электрических нагревателях работающих на основе метода электрофизической ионизации.*

Abstract: *The problem of the modern condition of heating system and its disadvantages and using electrode electric heating operating by the method of electrical physics ionization in future is concerned in this article.*

Ачкыч сөздөр: *жылуулук, энергия, суюктук, электр тогу, иондоштуруу, кубаттуулук жана чыңалуу.*

Ключевые слова: *тепло, энергия, жидкость,, электрический ток, ионизация, мощность и напряжение.*

Key words: *heat, energy, liquid, electric current, ionizing, power and tension.*

Имарат (бөлмө) тарабынан жылуулуктун жоготулушунун көптөгөн себептери бар. Имараттын (бөлмөнүн) ичиндеги абанын температурасы менен сырткы абанын температурасынын айырмасы канчалык чоң экендигинен жана конструкциялык тосмонун аянты канчалык чоң болсо бөлмө ошончолук жылуулукту көп жоготот. Имарат (бөлмө) тарабынан жылуулуктун жоготулушу конструкциялык тосмо кандай материалдан жасалгандыгына жана анын өлчөмүнө да байланыштуу болот[1].

Имаратты жылытууга талап кылынган жылуулук мечте отунду жагу аркылуу же жылытуучу печкалардан алынат. 1 кг ар түрдүү отундарды күйгүзгөндө ар түрдүү жылуулук саны бөлүнүп чыгат. 1 кг катуу отун же 1 $м^3$ газ толук күйгөндө бөлүнүп чыккан жылуулук саны отундун жылуулук бөлүп чыгаруу мүмкүнчүлүгү деп аталат жана тиешелүү түрдө ккал/кг же ккал/$нм^3$ менен туюнтулат. Мисалы, таш көмүрдө 5600–

7000 ккал/кг, күрөң көмүрдө —2200–3200 ккал/кг, жыгачтарда — 700–3200 ккал/кг, жасалма түрдө алынган газда — 2500 – 4000 ккал/нм³, жаратылыш газында — 8400 ккал/нм³. Ар түрдүү отундардын 1 кг массасын күйгүзүүгө ар түрдүү сандагы кычкылтек керектелинет. Отундан орточо ар бир 1000 ккал жылуулукту бөлүп чыгаруу үчүн 1,5 м³ жакын аба керектелинет [2].

Акыркы убактарда эки түрдүү суулук жылытуу системалары пайдаланылат: орточо температуралык жана төмөнкү температурналык. Орточо температуралыкта жылуулук алып жүрүүчүлөрдүн температурасы 95°С чейин. Төмөнкү температурналыкта —70°С ашпайт (орточосу 50–55°С), жиберилгендеги (берилгендеги) жана кайрылып келгениндеги температуралардын айырмасы 14°С ашпайт [2].

Азыркы учурда пайдаланылып жаткан жылытуучу булактардын, жылытуу системаларынын түрлөрү:

- Электрдик жылытуу системалары
- Суулук жылытуу системалары
- Газдык жылытуу системалары
- Кавитациялык жылыткычтар

Жылытуучу системалардан эң кеңири таркалгандары суулук, газдык жана электрдиктер эсептелинет. Белгилүү бир жылытуучу жабдууну тандоо көптөгөн факторлордон көз каранды.

Электрдик жылытуу системалары. Имаратты жылытууга электрдик жылыткыч орнотулса, жылуулукту алып жүрүүчүсүз ишке ашырылат. Электр энергиясынан жылуулук жаралат. Учурда жылытуунун электрдик түрү келечектүү деп эсептелинет. Электр энергиясынын берилишинин үзгүлтүккө учурашы жана финансылык сарптоонун чоң экендиги ыңгайсыздыкты жаратканы менен, пайдалануу бир топ артыкчылыкка да ээ.

Электрдик жылыткычтын артыкчылыктары

- ташып жеткирүүгө жеңил жана ыңгайлуу;
- жылытуучу прибордун өлчөмүнүн чоң эместиги жана ага атайын көңүл буруп кароо талап кылынбайт;
- жылуулукту берүүдө эффективтүү башкаруунун мүмкүндүгү;
- абаны жылытуунун тездиги жогору;
- экологиялык тазалыгы жогорку деңгээлде жана электрдик жабдуулар санитардык-гигиеникалык талаптарга ылайыктуу;
- жылытуу системада чуунун деңгээли төмөн, антени анда айландыруучу насос пайдаланылбайт;
- электрдик жабдуулар көркөмдүүлүк жактан айырмалана алат;
- монтаждоо жеңил.

Электрдик жылыткычтагы жетишпестиктер

- пайдалануу сарптоо жогору;
- электр энергиянын үзгүлтүккө учурашы электрдик жылытуучу системанын туруксуздугуна алып келет.

Түздөн-түз электрдик жылыткычтардан тышкары электрдик жылыткыч системаларга жылуу пол, радиаторлор жана конвекторлор, инфракызыл жылыткычтар жана кварцтык жылыткычтар кирет.

Суулук жылытуу системалары. Суулук жылытуу системалары – жергиликтүү жана борборлоштурулган жылытуунун эң кеңири таркалганынын түрүнө кирет. Жылытуунун бул түрү «традициалуу» деп аталат, жылуулук ташуучу суу эле болбостон, андан башка белгилүү бир физикалык – химиялык талаптарга жооп бере алуучу жылуулук сыйымдуулугу жогору болгон суюктуктардын да болушу мүмкүн.

Мындай термин суулук жылытуу системанын таралыш кеңдигинен келип чыгат. Ушул сыяктуу системаларда суюк жылуулук алып жүрүүчү (көпчүлүк учурда аэрировалык суусу) белгилүү бир температурага чейин ысытылып, жылытуучу приборлор жана

түтүктүү өткөрүүчүлөр аркылуу өткөрүлөт, бөлмөнүн ичинде аба менен жылуулук алмашуу ишке ашырылат.

Суулук жылытуунун өзгөчөлүктөрү.

Суулук жылытуу системаларынын белгилүүлүгү алардын бүтүндөй татыктуулугуна алып келди:

- материалдардын баасы төмөн жана сарптоолор экономдуу (суулук түтүктүү өткөргүчтөрдү курууда (абалык түтүкчөгө караганда) диаметри кичинекейлери колдонулат);
- жылуулук алып жүрүүчүнүн жылуулук сыйымдуулугу жогору (бирдей эле температурага чейин ысытылган абанын жылуулук сыйымдуулугуна караганда суунун жылуулук сыйымдуулугу 4000 эсеге көп, ошондой эле башка жылуулук алып жүрүүчүлөргө караганда сууда көп жылуулук кармалат).

Суулук жылытуу системадагы жетишпестиктер жана кемчиликтер.

Имараттарды жасалма түрдө жылытууда суулук жылытуу системасынын жетишпестик жактары, башка жылытуучунун түрлөрүнө салыштырганда монтаждо көп жумушту талап кылат жана андан ары иштетүүгө да көп күч керктелинет. Суулук өткөрүүчү түтүктөрдү куруу имаратты куруп жатканда же анын капиталдык ремонттунда гана ишке ашырууга болот, ошондуктан көптөгөн керектелинүүчү татаал курулуш жумуштарды талап кылыт. Мындан тышкары суулук жылытуучу системанын үзгүлтүксүз иштеши жылуулук алып жүрүүчүнүн туруктуу ысышын камсыз кыла алат б.а. жылуулук генераторунун функциаланышына үзгүлтүксүз көзөмөлдүн болушу керектелинет.

Жашаган имаратынан белгилүү убакытка башка жакка барып, кайра келип традитциялык жылытуу системасын пайдалануу ыңгайсыздыкты жаратат. Суулу жылыткычтарды узак мезгилден кийин иштетүү талап кылынганда андагы суунун баардын агызып таштоо керек, антпесе абанын температурасы терс маниге ээ болгондо андагы суулар тоңуп өткөрүүчү түтүктөрдүн жарылышы мүмкүн. Системада суунун болбошу да жакшы натыйжага алып келбейт, анткени суунун ордуна аба толуп коррозиялык процесстердин жүрүшүнө шарт түзүлөт.

Газдык жылытуу системалары. Газдык жылытуу системалары шаардын сыртында жайгашкан газ магистралынын айланасындагы үйлөрдө активдүү колдонулат. Эгерде коттеджик айылга газ коммуникациясы тартылган болсо, анда монтаждоочу кекеме- ишканалар көпчүлүк учурда газдык жылытуу системаларын пайдалануну сунушташат(ал белгилүү татыктуулукка ээ болсо да).

Газдык жылытуу системаларынын артыкчылыктары

- газ – эң арзан отун;
- жалындын артынан такай көзөмөлдөп туруунун зарылдыгы жок, анткени газ үзгүлтүксүз берилет. Эгерде жалын кандайдыр бир себептерден өчүп калса, датчик өтө тездик менен электрдик жагуучу системага билдирет жана күйүүчү түзүлүштө кайра күйүү уланат.
- отундук сырьёнун баасынын төмөндүгүн эске алганда, газдык жылытуу системанын ПАК өтө жогору;
- газдык жылытуучу приборлор имараттагы чоң аянтты жылытууга мүмкүндүк берет.

Газдык жылытуу системасынын кемчиликтери жана жетишпестиктери

Газ котёлдук шаймандарды куруу үчүн Газтехнадзор кызматы менен макулдашуу жүргүзүлөт. Макулдашуунун ийгиликтүү жүргүзүлүшү үчүн котелдук проектин, монтаждоочу жана кызматкылуучу фирманын, тандалган ишкана менен проектик жана монтаждык жумуштарга уруксат берилген копиялар болушу зарыл, андан тышкары жабдуулар боюнча милдеттүүлүк жана жоопкерчиликтик жөнүндө үч жактуу келишимдик кортундунун болушун белгилейбиз.

Жылуулук үчүн газдык жабдууларды колдонууга чечим кабыл алганда, иштетилген газдын чыгып кетишине түтүн чыгуучунун бар болушунун каралышы зарыл.

Газдык котёлдук түзүлүш аба менен жакшы камсыздалып жана өзүнчө бөлөк коюлган жолго чыгуучу эшиги бар өзүнчө бөлмөдө жылуулук энергиясын өндүрүп турушу керек. Мында өзгөчө атмосфералык күйгүзүүчү жабдууну колдонуу да актуалдуу.

Газдын басымынын төмөндөшү жана атмосфералык күйгүзүүчү жабдуунун эскириши жылытуучу жабдуунун түтөп күйүшүнүн себеби болуп калышы мүмкүн. Андай учурда ПАК бир кыйла төмөндөй түшөт. Чоң эмес үйдүн аянтында (100 кв.м. кичине учурларда) газ жабдыкты колдонуу үнөмдө жагынан пайдалуу болбойт жана анын экологиялык коопсуздугу жогору болбогондугу ыңгайсыздыкты жаратат.

Атмосфералык күйгүзүүчү жабдууда жалын ачык байкалып тургандыгы, айрым адамдарга коопсуздук фактор катары белгиленген болот.

Аба ырайы катаал шарттарга ыңгайлашкан газдык жабдууларды пайдалануу зарыл, анткени мындай шартта жабдуулар иштин натыйжасынын оң жакка жылышына көмөктөшөт. Аба ырайы катаал шарттарда газдын басымы бир кыйла өзгөрүшү мүмкүн. Белгилүү минимумга жетип, импортук котёлдун шартка ыңгайлашпаган күйгүзүүчү жабдуу өзүнүн күйүшүн баштап, газдык котёлдук жабдуунун жарылышынын себепкери болушу мүмкүн. Мындан тышкары газдын жылжып чыгуусун көзөмөлдөөчү, автоматташтырылган монтаж керек.

Кавитациялык жылыткычтар. Кавитациялык жылыткычтардын иштөө принцибинде насос- компрессор 5-10МПа басым астында ички диаметри 5-10 мм болгон 50-100 жарыш жайгашкан түтүктөр аркылуу 90-100 м/сек ылдамдыкта агуусу керек. Суу андан соң ысыткыч – камерага келет, мында 5- 10 МПа басымда кавитациялык көбүкчөлөр добуш чыгарат жана сууну температурасын 100^0С- 150^0С чейин ысытып же андан да жогору болушу мүмкүн [3]. Андан ары суу калориферге барат, калориферден керектөөчүгө жөнөтүлөт.

Ал эми белгилүү куюндуу жылуулук генераторлорунда суунун куюндуу агымы чоң ылдамдыкта куулуп, жыйынтыгында суудагы басым атмосфералык басымдан өтө эле төмкү көрсөткүчкө жетип, анын натыйжасында кавитациялык көбүкчөлөр пайда боло баштайт. Андан ары ал агым механикалык тосмолор аркылуу акырындатылат, суунун басымы тез жогорулайт жана кавитациялык көбүкчөлөр добуш менен коштолуп суу ысып температурасы 90-95^0С чейин жогорулайт. Ысытылган суу калориферге барып, андан ары керектөөчүгө жеткирилет. Жалпылып алганда негизинен кавитациялык көбүкчөлөрдүн ичиндеги температура 10000 К жетиши мүмкүн [4].

Аталган жетишкендиктер менен бирге кавитациялык көбүкчөлөрдү жаратууда тиешелүү кубаттуулуктагы электр машиналары керектелинет. Атап айтканда 5- 6 кПа басымды жаратуу үчүн 3 кВт кубаттуулуктагы электр насосу керектелинет. Демек, мындай ыкмада жылуулук энергиясын өндүрүүгө көп электр энергиясы керектелгени, мындан тышкары ж.б. бөлүктөр да бирге пайдаланылышы аталган түзүлүштүн кемчилдиги катары белгилөөгө болот.

Жогоруда белгиленгендерди жалпылап негизги натыйжага маани берсек, анда жаратылыш газдын, көмүрдүн түрлөрүнүн жана нефт продуктыларынын Жердеги запастарынын түгөнүшүнүн жана экологиялык маселелердин келип чыгышынын көйгөй жаралышы мүмкүн. Мындан тышкары убакыттын өтүшү менен ал заттарга муктаждык жаралып, алардын баасынын өсүүсү күчөйт. Ошондуктан электр энергиясын пайдаланууга басым жасап, ал тармактын ишенимдүүлүгүн жакшыртуу үчүн тиешелүү жумуштардын аткарылышынын зарылчылыгы бар.

Азыркы учурда электр энергиясын өндүрүүчү шарттар жаратылышта чектүү, белгилүү мезгилдерден кийин аталган энергия булагы муктаждыкты толук камсыздабай, көйгөйдүн жаралышы ишенимдүү. Ошондуктан жылуулук жана экологиялык зарылчылыктар бирге каралган энергия булактарын изилдөө жана аныктоо маселелери илимдеги маанилүү маселелердин бири экендигин учурдун талабы далилдөөдө. Ошол эле учурда экологиялык маселенин келип чыкпашы үчүн аталган энергия булактарынан электр энергиясына басым жасалышы максаттуу экендигин практика көрсөтүүдө. Мындан

тышкары аз электр энергиясын сарптап, көбүрөөк жылуулук энергиясын өндүрүүнүн технологиясын илимий негизде иштеп чыгуунун зарылчылыгы орун алууда. Аталган багыттагы технологиялардын бири болгон электрофизикалык иондоштуруу (ЭФИ) ыкмасын [5] пайдалануу келечектүү багыт. Анткени аталган ыкмада кошумча жылуулук энергиясын жаратуучу ЭФИ түзүлүштүн ар бир жуп электроддордун арасындагы көлөмгө туура келген суюк зат электр энергиясы аркылуу кычкылдануу жана калыбына келүү процессине кабылат. Мындан тышкары ар бир жуп электроддордун арасындагы суюк затта ЭФИ процесси аткарылганда ал заттын температурасы өтө тездик менен чоңоёт. Натыйжада иондошкон заттын майда бөлүкчөлөрү чоң ылдамдыка жетишүү менен заттын жалпы массасы кинетикалык энергияга ээ болот.

Мында аткарылган процесстер бензин күйгөндөгү аткарылган процесстер сыяктуу (салыштыруу иретинде караганда). Анткени бул учурдагы күйүү процесстеринин аткарылышы жарылуу менен коштолору белгилүү. Эки учурда тең заттар агуучулук касиетке ээ. Ал эми суюктуктун иондошуу процесинин тездешин же акырындашын ЭФИ ыкмада башкарууга болот. Мындай көрсөткүч жакшы натыйжалардын болушуна ишеним арттырат.

Жылытуу (отопление) системаларында ЭФИ түзүлүшү пайдаланылганда, аталган процессердин аткарылышынын натыйжасында суюктуктагы (суудагы) жылуулук энергия азыркы учурда пайдаланылып жаткан электрдик жылыткычтарга салыштырганда тез жогорулайт. Анткени мындай учурда электрофизикалык иондоштуруу (ЭФИ) процесси аткарылып суюктуктан эффективдүү жылуулук энергия Джоуль-Ленц законунда эмес, иондоштурулган заттагы изобаралык процесстин жана анын натыйжасында иондошкон заттын кинетикалык кыймылынын натыйжасында өндүрүлөт[6]. Негизинен кыска убакытта белгилүү көлөмдөгү суюктуктун температурасын ЭФИ ыкмада тиешелүү чоңдукка жеткирүүгө болот. Жылытуу тармактарында сунушталган ыкманы пайдалануу менен азыркы учурдагы энергия булактары катары пайдаланылып жаткан заттарды экономдоп калууга жана экологиялык маселелердин жаралбашына жетишебиз.

Жогоруда белгиленгендердин негизинде алынган **Т Ы Я Н А К**

1. Учурда бар болгон баардык “традициялык” ыкмада иштөөчү жылытуу системасы экономикалык жана экологиялык талаптарга толук жооп бере албайт.
2. Жылытуу системасына керектелинген жылуулук энергиясын жаратуучу жаңы технологиянын жаралышын ар тараптуу илимий изилдөөнүн зарылчылыгы бар.
3. Жылуулук энергиясын иштеп чыгуучу жаңы технология – суюктуктан жылуулук энергиясын өндүрүүдө колдонулуучу электрофизикалык иондоштуруучу ыкма, ал учурдун жана келечектин жылуулук энергиясынын булагы боло алат.
4. Сунушталган электрофизикалык иондоштуруу ыкмада алынган жылуулук энергиясы экономикалык жана экологиялык талаптарга тиешелүү деңгээлде жооп берет.
5. ЭФИ негизинде жылуулук энергиясын өндүрүүчү түзүлүш келечекте жылытуу тармактары үчүн энергетикалык конкурентүүлүккө туруктуулукту көрсөтө алат.

Адабияттар

1. Андреевский А. К. Отопление. — Минск: Выш. школа, 1982. — С.364.
2. Белоусов В.В. Отопление и вентиляция, ч.1 Отопление. — Москва: Издательство литературы по строительству, 1967. — С.280.
3. Цивинский С.В. Способ работы кавитационного устройства для отопления индивидуальных зданий. Патент на изобретение РФ №2162990 от 06.07.2000. // 7 F24D 11/00.
4. Потапов Ю. С., Фоминский Л.П. Вихревая энергетика и холодный ядерный синтез с позиции теории движения. Издательство «ОКО- Плюс», Кишинев. – Черкассы. 2000. – С.160.

5. Акматов Б.Ж., Ташполотов Ы.Заттарды электрофизикалык иондоштуруунун ыкмалары. Кыргыз Республикасы. Кыргызпатент. Күбөлүк № 2148(автордук)31-май 2013.
6. Акматов, Б.Ж. Эдектрофизикалык иондоштуруу ыкмасында суюктуктан жылуулук энергиясын өндүрүүнүн эффективдүүлүгү[Текст]/ Б.Ж. Акматов. -Ош: 2015. //Журнал Вестник Ошский государственный університет. -№1.- С.152-157.

УДК 52-8

Козуева З. Б.
Ош ш., №50 П.Ж. Нышанов
атындагы мектеп-гимназиясы

SEA ЫКМАСЫН МАТЕМАТИКАДА КОЛДОНУУ

THE USE OF THE SEA METHOD IN MATHEMATICS

«Мен уксам ... унутам,
көрсөм ... эске түшүрөм,
өзүм жасасам ... түшүнөм!»
(Кытай макалы)

Аннотация: *SEA – баштапкы эксперименттти колдонуу усулу. Сунушталып жаткан макалада математика сабагында SEA ыкмасын уюштуруу, жетектөө жана колдонуу боюнча маалыматтык, усулдук материалдар каралган. Бул макала окуучулардын өздөрү тарабынан активдүү байкоолор, гипотезаларды түзүү, эксперименттер жана өздүк жалпылоолордун жардамы менен сабактардын натыйжалуулугун жогорулатууга багытталган.*

Аннотация: *SEA – метод использования начального эксперимента. В предоставленной статье рассмотрены методические и информационные материалы по организации, руководства и использования метода SEA на уроках математики. Данная статья направлена на повышение результативности с помощью экспериментов, само выводов, составления гипотез и активных наблюдений со стороны учеников.*

Abstract: *SEA is the method of primary experiment. Methodical and information materials in arranging, management and use of SEA method in mathematics lessons had been concerned in this article. This article is aimed at improving the effectiveness of lessons through experiments, own conclusions, making hypothesis and active observation by pupils.*

Ачкыч сөздөр: *SEA, старттык эксперимент.*
Ключевые слова: *SEA, стартовый эксперимент*
Key words: *SEA, GIZ, instructions, starting experiment*

Математикада старттык эксперименткe карата түзүлгөн сабактын планы геометрия, 11-класс.

Туура көп грандыктардын беттеринин аянттары

1. Старттык эксперимент.

2. Материалдын тизмеси:

– Картондон кесилген туура үч, төрт жана беш бурчтуктар.
– Тэтраэдр, куб, октаэдр, икосаэдр жана додекаэдрдин моделдери.
– Жайылмалары.
– Маркер, түстүү кагаз, скотч, кайчы жана картон.

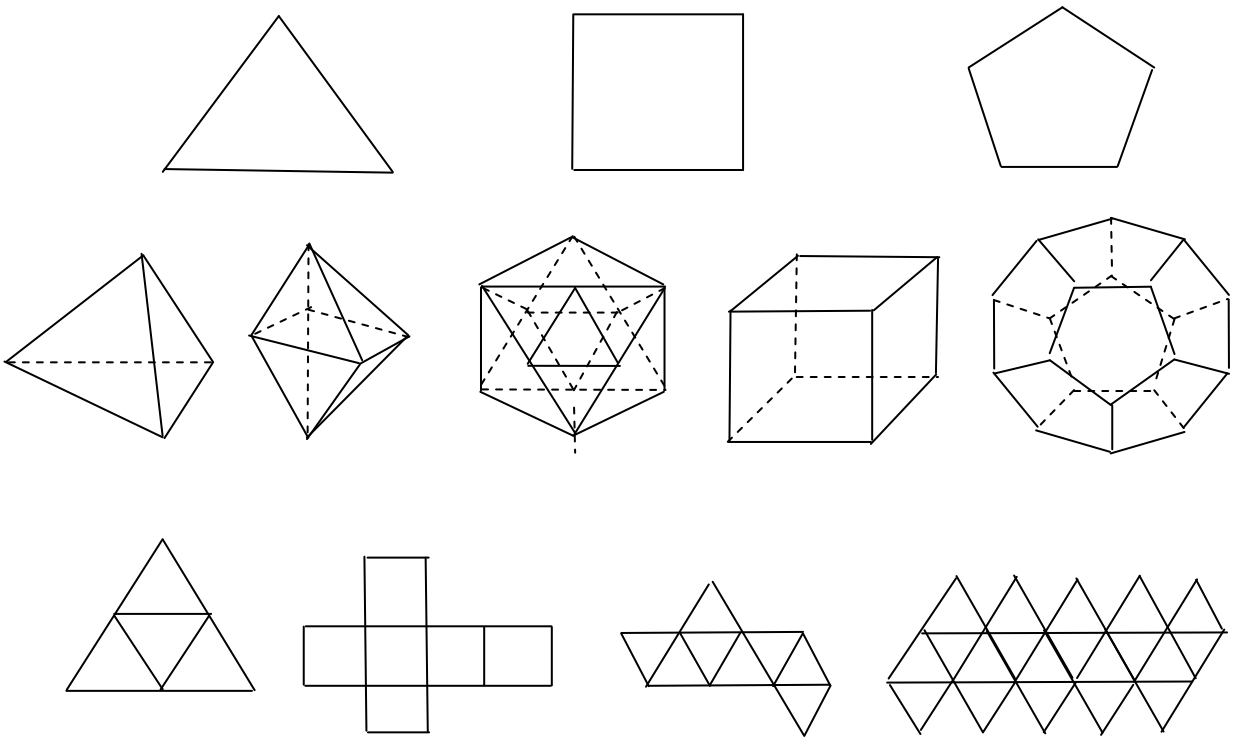

3. Инструкция.

1. үч бурчтуктун, төрт бурчтуктун жана беш бурчтуктун жактары, бурчтары барабар экендигин көрсөтүү.

2. Тетраэдр, куб, октаэдр, икосаэдр жана додекаэдрдин моделдерин көрсөтүү.

3. Ушул фигуралардын жайылмалары көрсөтүлөт.

4. **Мүмкүн болгон байкоолор.**

– Картондон кесилген туура үчбурчтук, квадрат жана туура беш бурчтук көрсөтүлдү.

– Ушул фигуралардан түзүлгөн тетраэдр, куб, октаэдр, икосаэдр жана додекаэдрдин моделдери көрсөтүлдү.

– Жайылмалары көрсөтүлдү.

5. Максаттуу байкоолор.

– Туура үч, төрт жана беш бурчтуктар көрсөтүлдү.

–Ушул фигуралардан түзүлгөн тетраэдр, куб, октаэдр, икосаэдр жана додекаэдрдин моделдери көрсөтүлдү.

– Жайылмалары көрсөтүлдү.

6. Божомолдорду чыгарууга карата суроолор.

– Стереометриялык фигуралар канча жана кандай планиметриялык фигуралардан түзүлдү?

– Туура үч, төрт жана беш бурчтуктардын аянттарын кантип табабыз?

– Берилген фигуралардын беттеринин аянттарын табууга болобу?

7. Мүмкүн болгон божомолдор.

1-суроо боюнча: Туура үч, төрт жана беш бурчтуктар.

2- суроо боюнча: Жогорудагы фигуралардын аянттарын табууга болот.

3-суроо боюнча: Туура үч, төрт жана беш бурчтуктардын аянттарын пайдаланып, тетраэдр, куб, октаэдр, икосаэдр жана додекаэдрдин аянттарын табууга болот.

8. Берилген божомолдор боюнча эмне изилденет?

– Кубдун бетинин аянтын аныктоо.

– Икосаэдрдин бетинин аянтын аныктоо.
– Тетраэдрдин бетинин аянтын аныктоо.
– Октаэдрдин бетинин аянтын аныктоо.
– Додекаэдрдин бетинин аянтын аныктоо.

9. Мүмкүн болгон текшерүүчү тажрыйбалар.

– Тетраэдрдин грандары 4 туура үч бурчтуктан тургандыктан анын аянтын эсептеп чыгаруу.
– Кубдун грандары 6 квадраттан тургандыктан анын аянтын эсептеп чыгаруу.
– Октаэдрдин грандары 8 туура үч бурчтуктан тургандыктан анын аянтын эсептеп чыгаруу.
– Икосаэдрдин грандары 20 туура үч бурчтуктан тургандыктан анын аянтын эсептеп чыгаруу.
– Додекаэдрдин грандары 12 туура беш бурчтуктан тургандыктан анын аянтын эсептеп чыгаруу.

10. Текшерилген тажрыйбанын жыйынтыгы.

– Тетраэдрдин аянтын табууда туура үчбурчтуктунаянтын 4 көкөбөйтөбүз.
– Кубдун аянтын табууда квадраттын аянтын 6 га көбөйтөбүз.
– Октаэдрдин аянтын табууда туура үч бурчтуктун аянтын 8 ге көбөйтөбүз.
– Икосаэдрдин аянтын табууда туура үчбурчтуктунаянтын 20 гакөбөйтөбүз.
– Додекаэдрдин аянтын табууда туура беш бурчтуктун аянтын 12 ге көбөйтөбүз.

11. Жаңыбилим.

$$S_{\Delta} = \frac{\sqrt{3}a^2}{4}, \qquad S_{\text{тет.}} = \sqrt{3}a^2, \qquad S_{\text{окт.}} = 2\sqrt{3}a^2, \qquad S_{\text{ико.}} = 5\sqrt{3}a^2,$$

$$S_{\text{5.б.}} = 1{,}72a^2, \qquad S_{\text{дод.}} = 20{,}64a^2, \qquad S_{\text{кв.}} = a^2, \qquad S_{\text{куб}} = 6a^2.$$

12. Колдонулушу.

– Күндөлүк турмушта: курак кураганда, шырдак жасоолордо, оймо-чиймелерде, люстраларда жана сувенирлерде;
– Илимде: Архитектурада, математикада, физикада, черчениеде, сүрөттө жана живописте;
– Техникада: Машина жана самолет курууда.

GIZ- долбоору Германиянын Эл аралык кызматташуу боюнча коому.
SEA- баштапкы экспериментти колдонуу усулу.

Алгебра предметинде функциянын графиктерин түзүү, Ньютондун биномун колдонуу ж.б. темаларды, ал эми геометрияда аянттарды, көлөмдөрдү эсептөөнү SEA ыкмасы менен өтүүгө болот. 11-класстын геометриясындагы «Туура көп грандыктардын беттеринин аянттары»-деген темадагы сабакты облустук, Республикалык семинарларда SEA ыкмасы менен өтүп, мектептерге жайылттым. Мында класстагы жалпы окуучуларды 3 тайпага бөлүпсабакөтүлөт. Адегенде мугалим сүйлөбөстөн гана окуучуларга картондон жасалган туура 3, 4, 5 бурчтуктарды көрсөтөт. Андан кийин ошол фигуралардан жасалган моделдерин, жайылмаларын көрсөтөт.Тетраэдрдин, октаэдрдин, икосаэдрдин моделдери туура үч бурчтуктардан, куб квадраттардан ал эми додекаэдрдин модели туура беш бурчтуктардан пайда болоору бизге белгилүү. Мен өзүмдүн иш тажрыйбамда математикадагы көптөгөн темаларды окуучуларга жана өз билимин өркүндөтүү институтунда SEA ыкмасы менен өтүп жүрөм. Бул усул менен окуучуларды өз алдынча иштөөгө, өз пикирин ачык жана эркин сүйлөөгө, жогорку деңгээлде презентация жасоого, логикалык жана илимий ой жүгүртүүсүн терең калыптандырууга болот.Ошондуктан ушул SEA усулун кесиптештериме сунуштайм.

Сунушталып жаткан макала математика сабактарында окуучулардын окуу ишмердигинин жаңы усулун уюшуруу, жетектөө жана колдонуу боюнчамаалыматтык, усулдук материалдар келтирилген. Көрсөтмө куралынын материалдары мектептерде өткөрүлүп жаткан, окуу материалдарынын негизги мазмуну окуучулардын өздөрү тарабынан активдүүбайкоолор, гипотезаларды түзүү, верификациялык эксперименттержанаөздүкжалпылоолордунжардамыменентүптөлгөнучурлардагысабактар дын натыйжалуулугун жогорулатууга багытталган. Бул макала SEA баштапкы эксперименттеринин ыкмасы жөнүндө алгачкы маалыматтарды сунуштайт.

Окуу материалдарынын мазмуну окуучулардын өздөрүтарабынанбайкоолордун, гипотезелардын, верификациялыкэксперименттер жана концептуалдык жалпылоолордун жардамы менен иштелип чыгарылат.

Мында максаттуу түрдө окуучулардын билим алуу жана аларды колдонуу маселелериндеги когнитивдүү көндүмдөрдү өнүктүрүлөт (мурда алган билимдерди колдонуу, өз ара байланыштарга талдоо жүргүзүү, маалыматтарды фильтрлөө, гипотезалар жана эксперименттердин натыйжаларына баа берүү, ошондой эле жаңы билимдерди бириктирүү, аларды колдонуу мүмкүнчүлүктөрүн изилдөө).

SEA ыкмасы менен мугалим жаңы ролго ээ боло алат. Ал мындан ары окуучуларга жаңы билимдерди берүүчү жана окуучуларынын айткандарынын туура же туура эместигин аныктоочу билимдердин кадыр-баркы болуп саналбайт, эми ал бүткүл класстын жана айрымалынган окуучулардын окутуу процессин уюштуруучу жана модератору болуп калат: ал кадамдарды уюштурат, дискуссияны үлгүлөштүрөт жана тартипке келтирилген процессте бүткүл класстын катышып турушуна көз салып турат. Концепция (мугалиму мтулуп жаткан окутуунун максаты) – бул окуучулардын биргелешкен ишинин жыйынтыгы.

Адабияттар

1. Мюллер И., Шингерр Ю. Башталгыч эксперименттер ыкмасы. SEA, усулдук көрсөтмө. – Бишкек. 2014.
2. Бекбоев И.Б., Бөрүбаев А.А., Айылчиев А.А. //Геометрия. –Бишкек.2009.
3. Цыпкин А.Г. Справочник по математике для средней школы. - М.: «Наука».1991.

Патиев Н.М.
Ош мамлекеттик университети

ЭГЕМЕНДҮҮЛҮКТҮН АЙРЫМ МАСЕЛЕЛЕРИ

SOME QUESTIONS OF SOVEREIGNTY

Аннотация: *Макалада Кыргызстандын эгемендүүлүгүнүн айрым маселелери: шарттары, баскычтары, көйгөйлөрү келечек абалы боюнча ой-пикирлер чагылдырылган.*

Аннотация: *Статья освящена некоторым проблемам:условиям,особенностям, проблемам и перспективам развития суверенитета Кыргызстана.*

Abstract: *Article devoted to some problems: conditions, characteristics, problems and prospects of development of Kyrgyzstan's sovereignty.*

Ачкыч сөздөр*: декларация, кайра куруу, саясий уюмдар, альтернативалу уюмдар, референдем, базар мамилелери,бийлик түзүмдөрү, авторитардык бийлик, ыңгайлуу кадр, саясий оппонент,коомдук каршылык, бийликтин легитимдүүлүгү*

Ключевые слова*: декларация, перестройка, политические организации, альтернативные организации, референдум, рыночные отношения, структура власти, авторитарная власть,удобный кадр,политический оппонент,общественный протест,легитимная власть.*

Key words: *declaration, alteration, political organizations, alternative organizations, referendum, market relations, the power structure, authoritarian power, easy frame, a political opponent, obщestvenny protest legitimate authority.*

Эгемендүүлүктүн айрым маселелери

Кыргызстан өз алдынча, мамлекет болуп жашай баштагандан бери дээрлик чейрек кылымдан ашык убакыт өтүп, мамлекеттин пайдубалы түптөлүп, бийлик органдары калыптанып, ички-тышкы мамилелер жөнгө салынганы менен улам кайталанган катачылыктар, кайра-кайра алмашкан бийлик, өзгөртүлгөн баш мыйзамдар элдин эсин эки кылып, эгемендүү, өнүккөн мамлекетке, жаркын келечекке болгон ишенимдерге кайдыгер мамиле басымдуулук кыла баштагансыйт. Алыскы жакынкы чет өлкөлөр менен болгон мамилелерде бийликтин чабалдыгы, ички- тышкы саясаттагы системалуу реформалардын ишке ашпагандыгы, мамлекеттик кызмат чөйрөсүнүн эбегейсиз коррупциялашкандыгы, аткаруу бийлигиндеги, парламент, сот укук коргоо органдарындагы, республикалык, областтык, райондук жана жергиликтүү бийлик бутактарында жыл өткөн сайын сабатсыз, кесипкөй эмес кызматкерлердин көбөйүп баратышы өлкөнүн эгемендуу келечеги жөнүндө шек жаратпай койбойт. Ошондуктан ата-бабалар канча кылымдар бою эңсеп келген эгемендүүлүктүн баркына жете алдыкпы?, оңой –олтоң (кан төгүүсүз) жеткен азаттык бизге эмне берди?, ага кантип жетиштик эле?, эгемендүүлүктүн келечеги кандай? деген сыяктуу суроолор ан-сезимдүү ой жүгүрткөн ар бир атуулдун көнүл чордонундагы маселе.

Азыркы учурда эгемендүүлүктүн тарыхын изилдөө концептуалдык жактан да, окуяларды иликтөө жагынан да жетишээрлик түрдө илимий негизде иштелип чыккан эмес. Бүгүнкү күнгө дейре: “Эгемендүүлүк кыргыз жерине “асмандан” түшкөндөй эле болгон, кыргыз эли эгемендүүлүк үчүн күрөшкөн эмес, эми Кыргызстан өзүнүн мамлекеттүүлүгүн сактай албачудай абалда, мамлекеттик бийлик күчсүз” дегендей жана башка ушу сыяктуу пикирлер өлкөнүн ичиндеги басылмаларда да, чет элдик эксперттердин көз караштарында да басымдуулук кылып, коомчулукка да кенири тарала баштагандыгы маалым. Ошондуктан Кыргызстандын эгемендүү өлкө катары толук кандуу өнүгүп кете албай жаткан себептерин тарыхый, саясий, укуктук жактан толук изилдөөнү жана аларга карата тиешелүү багыттарды иштеп чыгууну талап кылат.

Кыргызстан өзүнүн мамлекеттик көз карандысыздыгын 1991-жылы 31-августа жарыялаганы менен көз карандысыз мамлекетти куруу процесси, коомдук саясий системаны өзгөртүү, мамлекетти башкаруунун жаңы моделин киргизүү аракеттери мурдараак, 1985-жылы башталган кайра куруу жараяны менен бирдей эле башталган болчу.

1985-жылдын апрелинен М.С.Горбачевдун КПССтин жетекчилигине келишинен башталган “кайра куруу жана маалымдуулук” саясаты Москвага толугу менен, кыңк этпей

баш ийип келген он беш союздук республикалардагы демократиялык процесстерди жандандырып, эгемендүүлүк жана адилеттүүлүк тууралуу ойлорду ачык айтып чыгууга ыңгайлуу шарттарды түзүп берген. Союздан бөлүнүү маселесин биринчилерден болуп Прибалтика республикалары көтөрүп чыгышкан. СССРдеги башка республикаларда да түрдүү маанайдагы толкундоолор күч алган. 1986-жылы 16-декабрдагы Алматыдагы КПССтин жетекчилигине каршы жаштардын жана студенттердин кандуу Желтоксан окуялары бул демократиялык толкундун, СССРдин курамындагы улуттардын эгемендүүлүккө умтулуусунун алгачкы аракеттери эле.

Кыргызстанда эгемендүүлүктүн желаргысы Фрунзе жана Ош шаарларынын тегерегиндеги жерлерди үйү жок жаштар тарабынын турак-жай куруу үчүн басып алуусунан башталган, “Ашар”, “Ош аймагы”, “Адолат” сыяктуу коомдор жана кыймылдар пайда болгон. Коммунисттик тоталитаризмге каршы күрөштүн жер басып алуулар менен, башкача айтканда, социалдык көйгөйлүү маселелерди чечүүдөн башталышы Кыргызстандагы демократия үчүн күрөштүн башка союздук республикалардагы саясий мүнөздө башталган каршы турууларга салыштырганда негизги өзгөчөлүгү болгон.

1989-жылы 23-сентябрда Кыргыз ССРинин Жогорку Совети “Мамлекеттик тили жөнүндө” мыйзам кабыл алып, кыргыз тили өлкөдөгү мамлекеттик тил деп жарыялаган. 1990-жылы 25-26-майда “Кыргызстан демократиялык кыймылы”(КДК) аттуу ири саясий уюм түзүлгөн. 1991-жылы “Эркин Кыргызстан”, “Асаба” сыяктуу, буга чейин жападан жалгыз үстөмдүк жүргүзгөн Компартияга альтернативдүү негиздеги алгачкы саясий партиялар түзүлгөн...

Ал эми 1990-жылы февраль айында Кыргыз ССРинин Жогорку Советине жана жергиликтүү кеңештерге болуп өткөн шайлоолордо шайланган депутаттардын 90%ы коммунистер болсо да өлкөдөгү биринчи ирет, салыштырмалуу түрдө, эркин жана альтернативдүү шайлоолор катары тарыхта калган. Ушундай эле шайлоолор башка союздук республикаларда да болуп өткөн. СССРдеги саясий, экономикалык жана социалдык абал ошол кезде өтө опурталдуу чекке жеткен эле.1990-жылы апрелде “СССРдин бүтүндүгүн сактап калуу жөнүндөгү” жалпы союздук референдумду өткөрүү да кокусунан болгон эмес. Бул Референдумга катышкандардын басымдуу көпчүлүгү коюлган суроого макул деп, ал эми каршы добуш бергендердин катарында Балтика боюндагы үч өлкө, Украина,Молдова,Грузия жана Армения бар эле.Ошентип, он беш союздук республикалардын жетиси СССРди сактап калууга каршы экендигин билдиришкен, бул эбегейсиз зор империянын ичиндеги жараканын улам чоңоюп бараткандыгынын белгиси эле.

СССР ыдырап, өз башынан акыркы күндөрүн өткөрүп жаткан кезде, анын курамында болгон Кыргызстан өзүнүн эгемендикке карай алгачкы кадамдарын шилтеп, көз карандысыз мамлекеттин түзүмдөрүн түптөй баштаган. 1990-жылдын октябрынан баштап 1991-жылдын декабрына чейинки мезгил жаңыдан түптөлүп бараткан эгемендүү Кыргызстан Республикасы менен өтө тездик менен кулап бараткан СССР мамлекетинин катарлаш жашаган, тарыхта сейрек кездешүүчү мезгили болгон. Бул мезгил олуттуу, тагдыр чечкен, тарыхий окуяларга бай.

Кыргызстан Республикасынын Жогорку Советинин ошол кездеги жүгү да, келечек алдындагы жоопкерчилиги да оор болгон. Базар мамилелерине жана демократиянын чыныгы принциптери менен эл аралык стандарттарына негизделген жаңы экономикалык, саясий жана укуктук системаларды калыптандыруу, эгемен мамлекеттин бийлик структураларын түзүү абдан чоң жоопкерчиликти талап кылган.Албетте бул мезгилде көп улуттуу Кыргызстандын биримдигин, территориясынын бүтүндүгүн сактап калуу менен алга карай жылуу, демократиялык баалуулуктарды тутунган мамлекет катары дүйнөгө таанылуу ишке ашкан.

Өзгөчө белгилеп кетүүчү жагдай, 1990-1993-жылдарда, соңку жаңы тарыхтын өтө жооптуу алгачкы мезгилинде, Кыргызстан Республикасынын Жогорку Совети, президенти, өкмөтү, сот бийлиги абдан ынтымакта, өз ара түшүнүү жана бирин-бири

колдоо шарттарында иштешкен. Бул мезгилде узак жылдар бою кысым көрүп келген кыргыз коомчулугу да мамлекеттик бийликке чоң ишеним артып, ар тараптан колдоп турган. Бийлик менен жарандык коомдун эриш-аркак, бир багытка карай, жалпы максатты көздөп иштешкени Кыргызстанды 2-3 жылда эле дүйнөгө тааныткан. Бийликтин да, элдин да өлкөнүн жаркын келечегине ишенимдери чоң болгон. Чындыгында А.Акаев өзүнүн алгачкы президенттик 2-3 жылында Кыргызстандыктардын чыныгы ишенимине жана чексиз колдоосуна ээ болгон .Эгерде өзүнө жүктөлгөн тарыхый миссияны үй-бүлөлүк кызыкчылыкка алмаштырбай, кыргыз элине карата пейили ак, ниети таза болгондо А.Акаевдин алгачкы президент катары аты тарыхта алтын тамгалар менен жазылып калмак.

Аттиң! бирок,элдин чексиз ишеними менен назик үмүтүн президент А.Акаев актай албады.

А.Акаев өлкөдө авторитардык бийликти орнотуу жөнүндөгү аракеттерин 1990-жылы ноябрдан эле, президенттикке парламент тарабынан шайлангандан 1-2 жумадан кийин эле баштаганы коомчулукка анча белгилүү эмес чыгаар. 1991-жылы 11-декабрда адегенде эле А.Масалиевди Кыргыз ССР Жогорку Советинин Президиумунун Төрагалык кызматынан алып, анын ордуна ийкемдүү, ич-ара ымалашып иш алып барганга ыңгайлуу кадр М.Шеримкулов келген. Керектүү мыйзамдарды өткөрүү эми А.Акаев үчүн бир кыйла жеңил болмок. А.Масалиевге салыштырганда М.Шеримкулов, ошол мезгилден 1993-жылга чейин, А.Акаев үчүн ыңгайлуу кадр сыпатында кызмат кылган. А.Акаев ошентип өтө чынчыл, чарба иштерин өзгөчө жакшы билген, М.Горбачевду карап жүрүп иши алга жылбай, 1990-жылдагы Ош окуяларынын улам запкы тартканы болбосо, Кыргызстандын бардык региондорунда аброю күчтүү саясий оппонентти бийликтен четтеткен.

1990-жылы 14-декабрда жаңы түзүлгөн Чүй облусунун губернатору кызматына А.Жумагуловдун дайындалганынан улам, ал буга чейин ээлеп келген Кыргыз ССР министрлер советинин Төрагасы-өкмөт башчысы кызматынын бийлик-укуктары президент А.Акаевге өткөн. Буга чейин ал мамлекеттин башчысы гана болуп келсе, эми ушундан баштап ал өкмөттүн дагы башчысы болуп калган. Авторитардык саясий режимди карай А.Акаевдин алгачкы кадамдары ушинтип башталган.

1991-жылдын 13-октябрында, кыргыз тарыхындагы биринчи жолку жалпы элдик президенттик шайлоонун эртеси эле күнү,президент А.Акаевдин жарлыгы менен «Сиабеко-Кыргызстан» мамлекеттик-жеке корпорациясы түзүлгөн, анын президенти кылып Канаданын жараны, дүйнөлүк масштабдагы машыккан аферист Б.И.Бирштейн дайындалган. Бул А.Акаевдин Кумтөр алтын кенине байланышкан жемкорлук кадамынын башталышы эле.

Негизги саясий атаандашы А.Масалиевди түркүн ыкмаларга салып бийликтен жана саясаттан четтетип, өкмөт башчылыгына А.Жумагуловду алып келгенден баштап А.Акаевдин өлкөнүн келечегин уурдаган мыйзам бузууларды биринин артынан бирин жасай берип,үй-бүлөлүк-авторитардык башкарууга карата кадамдарын таштай берип, акыры жүзү ачыкка чыгып, 2005-жылы 24-мартта Москвага качып кутулган.

Өлкөнүн бардык жерлериндеги Акаевдик өзүм билемдикке каршы коомдук протесттин жыйынтыгы болгон 2005-жылы 24-марттагы элдик көтөрүлүштүн толкунунда бийликке келген К.Бакиев: “Мен акаевдердей болбоймун, үй-бүлөөмдү бийликке жолотпойм, таза болом, эл үчүн иштейм” деген сыяктуу берген убадаларын аткарбастан, бийлик мурдагыдан да көбүрөөк бир үй-бүлөөгө топтолуп, өлкөнүн кен байлыктары ачык эле сатылып, саясий оппоненттердин көзүн тазалоо криминалитеттин мамлекеттик саясатка аралашуусу адаттагы эле иш болуп калган. 2010-жылы 6-7-апрелдеги бакиевчилерге каршы элдик көтөрүлүштө 87 адамды бийлик атып өлтүрүп, 2 миңге жакын адам ар кандай жараат алып, Бакиевдер Белорусия, Улуу Британия, Казакстан сыяктуу чет өлкөлөргө качып кетишти.

Ушундай жалпы элдик трагедиянын фонунда, кыргыз коомчулугу да, дүйнөлүк коомчулук да, эми Кыргыз мамлекетинин эртеңи кандай болот деп турган чакта, өлкөнүн

жоопкерчилигин өздөрүнө алышкан 14 адамдан турган Убактылуу өкмөт бардык мамлекеттик бийликти өз колдоруна алышып, бирок, учурдун адилет талабын аткара албай, элдин ишеничин актай албай, ынтымагынын жоктугунан, коомду өзгөртүү боюнча бирдиктүү, даана жана так көз караштары болбогондуктан, айрымдарынын жеке кызыкчылыктарынын күчтүүлүгүнөн жемкорлукка берилип кетишкен. Убактылуу өкмөттүн билип-билбей жол берген кайдыгерлиги дагы бир трагедияга, өлкөнүн түштүгүндө 400 жүздөн ашык адамдын өмүрүн кыйган улуттар аралык алааматка алып келди.

Элдин жаркын келечегин жана реалдуу мүмкүнчүлүктөрүн Акаевдер менен Бакиевдер кыргыз элинен, Кыргызстан коомунан уурдап кетишкени аз келгенсип, азыркы күндөрдө да өлкөдө парламенттик республиканы курууга ачык да, жабык да бут тосуулар болууда. Кыргызстандын эгемендүүлүк тарыхында орун алган, акаевдик жана бакиевдик, эки кылмыштуу саясий режим үчүн бирдей эле деңгээлде жемкорлуктун негизги булагы болуп келген Кумтөр алтын кенине байланышкан, улуттук эле эмес, дүйнөлүк масштабдагы аферааны териштирүү үчүн 25 жылдын ичинде ар кандай деңгээлдеги 23 комиссия иштегени менен натыйжа жок. Ал эми 2002-жылы 17-марттагы Аксы окуясынын оң-терс жактары дагы деле териштирилип бүтө элек, алты адамдын өлүмүнө себепкер болгон негизги күнөөкөрлөр өз жазасын алыша элек. Ошондой эле 2010-жылы болгон апрель курмандыктары, түштүктөгү июнь окуяларынын себептери такталбай, негизги күнөөкөрлөрү жазаланбай, толук укуктук баасын али ала элек.

Эгемендүү Кыргызстандын саясий өнүгүүсүнүн тарыхын изилдөөдө бүтүндөй эле коррупциянын тарыхын жазып аткандай сезилет. А.Акаев мамлекетти башкарган алгачкы күндөрдөн эле, мурда, совет бийлиги кезинде ооздукталып келген коррупция, массалык менчиктештирүү мезгилинде “араандай оозун ачып, ажыдаардай оп тартып”, Бирштейн Кумтөрдү башкаргандан баштап, коррупция Акүйдүн жетинчи кабатынан бекем орун алган. Азыр Кыргызстанда жемкорлукка малынбаган бир да жетекчи-чиновник, таланып-тонолбогон бир да мамлекеттик ишкана-мекемелер жоктугу маалым .Коомчулукту жийиркенткен коррупциянын жылдан-жылга жаңы жүздөр менен жаңы формада жаңы ыкмаларда өөрчүп-өнүгүп баратышы эгемен өлкөнүн келечегинен кооптондурбай койбойт!.

Бүгүнкү мамлекеттик башкаруу системасында, бийлик канчалык жогорулаган сайын, коррупция ошончолук көбөйүп жана күчтөнүп отурганы байкалат. Бийликтин легитимдүүлүгүнүн төмөндүгүн, элдин бийлик органдарына ишенбей калгандыгын, өлкөдөгү коррупциянын масштабынын жана деңгээлинин коркунучтуу чекке жеткендиги менен түшүндүрсө болот.

Эгерде, ансыз деле өз башынан калыптануунун оор мезгилин өткөрүп аткан Кыргызстан өзүнүн мамлекеттүүлүгүн жоготуп алса, анда ал кандайдыр бир сырткы күчтөрдүн басып киришинен эмес, тышкы карыздардын көптүгүнөн эмес, ички этностор аралык кагылыштардан эмес, так ушул башкаруу системасын шал кылып аткан, экономиканы жылаандай оролуп муунтуп аткан, коомду мыйзам чегинде жашатпай, тескерисинче, өзүнүн түшүнүктөрүнө ылайык жашоого мажбурлап аткан массалык жана системалуу коррупциядан улам болушу мүмкүн дегенге толук негиз бар.

“Бечелге жөтөлдүн кереги жок эле” дегендей, Кыргызстандын калкын жана территориясын өзгөчө жана кризистик кырдаалдардын тобокелдеринен коргоо маселеси курч туруп, эгемендик мезгилинде жер титирөө, сел алуу, көчкү түшүү, чегиртке каптоо, кургакчылык, малдын жугуштуу ооруларынын таралышын токтотуу жана ушулар сыяктуу жаратылыш кырсыктарынын кесепеттери менен күрөшүүгө мамлекеттик бюджеттен көп каражаттар талап кылынат. 2010-жылы апрелдеги элдик көтөрүлүштөн кийин күчөп кеткен улуттар аралык кагылуушулар жана башка мурдатан эле келе жаткан саясий-экономикалык чыр-чатактар жана алардын кийинки мезгилдерде да уланышы, жол тосуу, ачарчылык жарыялоо, митингдерди өткөрүү эгемен Кыргызстанды сүрөттөөдөгү өзгөчө тиешелүү түстөрдөн жана элементтерден болуп калган, буларсыз биздин коомду

элестетүү кыйын, иликтеп жазганга канчалык жагымсыз болгону менен булар да биздин соңку жаңы тарыхыбыздын чындыгы болуп калган.

Эгемен мамлекет болгондон кийин чектеш өлкөлөр менен чегара маселелерин тактап, чечип алуу мамлекеттик маанилүү маселелерден болгонуна карабай чек ара маселелери кооптуу бойдон турат. Үзөңгү-Кууштун айланасындагы Кыргызстан-Кытай чегара маселелерин, убакыт көрсөткөндөй, кайсы бир саясий топтун арамза кызыкчылыктары үчүн чектен чыгара саясатташтыруу кайгылуу Аксы окуясына алып келген. Каркыра жайлоосунан өткөн кыргыз-казак мамлекет аралык чегара маселеси да саясий атаандаштардын күрөш куралына байма-бай айланып турат. 2016-жылдын жазында эле кыргыз-өзбек чек арасындагы чыр чатак курчуп барып токтоду. Эми Кыргызстан-Өзбекстан мамлекеттик чек арасын саясатташтырбай чечүү бүгүнкү күндүн маанилүү маселеси болуп калган. Чегарага жакын жайгашкан айыл-кыштактардын көйгөйлөрү да күн санап көбөйүүдө.

1990-жылкы Ош окуяларынан деле жетиштүү сабак албаган кыргыз саясий бийлигинин, эми 2010-жылкы улуттар аралык кагылышуунун себептери менен кайгылуу кесепеттерин да көбүн эсе бир жактуу кароосу байкалат. Өлкөдө жашап жатышкан улуттук азчылыктарга “ага” катары мамиле кылган, “кимдин жеринде жашап атканыңарды унутпагыла” деп сөөмөй кезеп, өлкөдөгү бардык улуттардын “тагдыры үчүн” биринчи кезекте биз жооп беребиз деген титулдук улуттун өзү эч качан эркин боло албастыгын дүйнөлүк тарых көп жолу далилдеген. Көп улуттуу мамлекетте жашаган улуттар же этностор бирин-бири сөзсүз эле сүйүшү же урматтоосу керек эмес, ал тургай алар бири-бирин жек көрүшү да мүмкүн, бирок алар мыйзам алдында тең укуктуу кепилдик менен, бардыгы бирдей аткара турган мыйзамдуу эрежелерге баш ийүү менен, бир мамлекеттин курамында жашоосу керек. Мыйзамдын үстөмдүгү гана өлкөдөгү биримдиктин жана туруктуулуктун негизи боло аларын кыргыз бийлиги алигиче түшүнө албай келүүдө. Мындай шарттар сакталбаган учурда, мыйзамдын жалпыга бирдейлиги бузулган шарттарда, улуттар аралык эмес, керек болсо кыргыздар өз ичинен жаатташып бөлүнүп алып, бири-бири менен кармашып, мыйзам ордуна түшүнүктөр менен жашап калышы мүмкүн.

Эгемендүүлүктүн жыйырма жылдан ашыгыраак мезгилинде кошуна өлкөлөр өз мамлекеттеринин жаратылыш байлыктарына таянган экономикасынын жана жеке адамдын бийлигинин күч-кубатын арттырып, авторитардык саясий режимди орнотуу багытында кетишсе, Кыргызстан болсо, аларда жок ийгиликтерге күчтүү жарандык коом, саясий партиялардын чыныгы атаандаштыгы, сөз эркиндиги, толук болбосо да элдин катуу көзөмөлүндөгү бийлик жана мамлекеттен бөлүнгөн реалдуу жергиликтүү өз алдынча башкаруу системасы, мамлекет кедей болсо да, күн сайын байлыгын арттырып баратышкан ишкерлер менен фермерлердин кеңири социалдык катмарын түзүүгө жетишкен. Постсоветтик кошуна өлкөлөрдө күчтүү жана бай авторитардык мамлекет менен жарды жана укуксуз жарандык коом болсо, Кыргызстанда жарды жана бийлик-укугу кескин чектелген мамлекет менен күн санап байып бараткан жана кеңири укуктарга ээ жарандык коом бар. Бул көрүнүш бүгүнкү күндө Борбордук Азиядагы геосаясий чындык болуп калган.

Эки жолку элдик көтөрүлүштөн кийин мамлекеттик бийликтин бардык бутактары чынында эле элдин каарынан коркуп турат бүгүн, коомдук аң-сезим да кескин өзгөрүп, эркин жана глобалдуу ой жүгүрткөн, өз укуктарын коргой билген, алдына бийик максаттарды койгон, иштин көзүн билген, иштерман жана сабаттуу, коррупцияга булганбаган жаштардын мууну пайда болууда. Бирок алардын тазалыгын, билимин, мекенге болгон сүйүүсүн азыркы саясий элита көрөалбастан же каалабастан, аларга бут тосуп же өз кызыкчылыктарына пайдаланып аксатып келүүдө. Анткени алар үчүн жаңы, өнүккон, акыл-эс менен интеллект башкарган, мыйзамдуулук үстөмдүк кылган Кыргызстан эмес өздөрүнө ыңгайлуу, башаламан, коррупция гүлдөгөн Кыргызстанда

жашоо жагат. Алардын улуттун тарыхына, тилине, салтына, келечегине болгон мамилелери материалдык жыргалчылыктарга байланган.

Тарых барактарында коомду жаркын келечекке жетелеген чыгаан инсандар, прогрессивдуу саясатчылар өткөөл доорлордо кыска убакыттын ичинде калктын аң-сезиминде чоң бурулуштарды жасаганы белгилүү.Бул дүйнөнүн көпчүлүк өлкөлөрүндө, мисалы: АКШда, Туркияда, Францияда, Кытайда,Малайзияда, Сингапурда, Россияда мамлекет башына келген лидерлердин ролу менен байланышкан. Бирок Кыргызстандын эгемендүүлүк тарыхында мындай инсан таптакыр жаралбай да келбей да койду. Кээде андай инсан таптакыр жокпу деген сезим пайда болот.Анткени Кыргызстан өзүнө берилген мүмкүнчүлүктөн айрылып бараткансыйт. Ошондуктан мамлекеттик бийлик алсыз, саясий система кризиске батып, акыркы жылдары “таянган табылгабыз” парламенттик башкаруу системасы, көп партиялуулук коомчулукта дискредитацияланып баратат.

Ички жана тышкы саясаттагы болуп жаткан катачылыктарга же аткаруу же мыйзам чыгаруу бийлиги жоопкерчилик менен карабаган, эффективдүү башкарууну уюштура албаган коррупцияланган бийлик системасы элдин эртеңкиге болгон үмүтүн өчүрүп, мамлекеттик бийликке ишенимин жокко чыгарып, эгемендүүлүктүн келечегине кедергисин тийгизиши мүмкүн. Ошондуктан Кыргызстандын эгемендүүлүгүн сактап калуу, элдин бийликке болгон ишенимин кайтарып берүүнүн бирден бир жолу коомдун таза лидерге, жаңы муунга, мекенчил саясий элитага болгон муктаждыгын канааттандырууда болсо керек. Бул маселелер кийинки макалаларда иликтенет.

Адабияттар

1. Акунов А., Артыкбаев М. Политическая история Кыргызстана. – Бишкек.2000.
2. Чотонов У. Суверенный Кыргызстан.-Бишкек.1995.
3. Мамбеталиев К. Итоги демократии. – Бишкек.1994.
4. Эркебаев А. Приход к власти Акаева. - Бишкек.1997.
5. Декларация о государственном суверенитете республики Кыргызстан //Слово Кыргызстана,1990.
6. Алма-Атинская декларация о содружестве независимых государств //Слово Кыргызстана.1991.
7. Триумф А. //Слово Кыргызстана//.1994.

УДК 662.997.534.4

Сатыбалдыев А.Б., Матисаков Т.К., Кылычова Н.
Ош технологиялык университети,
Ош мамлекеттик университети

ТЕОРЕТИЧЕСКОЕ ИССЛЕДОВАНИЕ ТЕПЛОФИЗИЧЕСКИХ ХАРАКТЕРИСТИК ОТОПИТЕЛЬНОЙ СИСТЕМЫ, СОЗДАННОЙ НА ОСНОВЕ СОЛНЕЧНЫХ ВОЗДУХОНАГРЕВАТЕЛЬНЫХ КОЛЛЕКТОРОВ

THEORETICAL STUDY THERMAL CHARACTERISTICS OF HEATING SYSTEMS BASED ON SOLAR AIR-COLLECTORS

Эффективность солнечного воздухонагревательного коллектора определяется балансом энергии в ней. При этом лучистая энергия, падающая на коллектор, приравнивается сумме оптических потерь приемника и поглощаемой энергии [1,2]. Запишем уравнение баланса энергии солнечного воздухонагревательного коллектора

$$Q_{пад} = Q_{опт} + Q_{погл} \qquad (1)$$

где $Q_{пад}$ – лучистая энергия падающая на приемник коллектора, Вт; $Q_{опт}$ – оптические потери, Вт; $Q_{погл}$ - энергия поглощенная теплоприемником, Вт.

Количество солнечной энергии, поступающей на поверхность коллектора:

$$Q_{пад} = ES_{пр}, \qquad (2)$$

$E = E_{\perp} + E_d$ – суммарное количество солнечной радиации, падающей на наклонную поверхность солнечного коллектора, Вт/м^2; $E_{\perp} = E_{\max} \cdot \cos i \cdot K_{атм}$ - поток прямой солнечной радиации на поверхность, Вт/м^2 расположенную под углом i; E_d - количество диффузной, солнечной радиации Вт/м^2; $S_{пр}$ – площадь поверхностей тепловоспринимающей панели, м^2.

Оптические потери теплоприемника $Q_{опт}$ определяются из соотношения

$$Q_{опт} = ES_{пр}\left(1 - c_{опт} cos\,\delta\right)$$

$c_{опт}$ - оптическая постоянная коллектора, определяемая по формуле

$$c_{опт} = \tau_c A_s, \qquad (4)$$

τ_c - пропускательная способность материала прозрачного покрытия; A_s - поглощательная способность поверхности приемника.

Поглощенная поверхностью теплоприемника часть солнечной радиации преобразуется в тепло, которое идет на компенсацию тепловых потерь установки в окружающую среду связанных с теплопередачей и лучистым теплообменом $Q_{пот}$, а также получением полезной энергии $Q_{пол}$.

Таким образом, балансовые уравнения для теплоприемника имеют вид

$$Q_{пог} = Q_{пол} + Q_{пот} \qquad (\ )$$

Суммарные тепловые потери с поверхности теплоприемника

$$Q_{пот} = Q_{тп} + Q_{кон} + Q_{из} \qquad (\ )$$

здесь $Q_{тп}$ - потери тепла за счет теплопроводности, Вт; $Q_{кон}$ - потеря тепла конвективным путем, Вт; $Q_{из}$ - потеря тепла излучением, Вт.

При этом

$$Q_{тп} = KS_{к}\left(T_{тп} - T_{о}\right) \qquad (\ )$$

где K - коэффициент теплопередачи поверхности коллектора, Вт/(м^2·К); $S_{к}$ - площадь теплообменной поверхности КСЭ, м^2; $T_{тп}$, $T_{о}$ - температуры теплоприемника и окружающей среды, K.

Для определения коэффициента теплопередачи СВК используем формулу, предложенную в [3]:

$$K = \frac{1}{\frac{1}{\alpha_{в}} + \frac{\delta}{\lambda} + \frac{1}{\alpha_{н}}} \qquad (\ )$$

где δ - толщина стеклянной поверхности, м; λ - коэффициент теплопроводности этой поверхности, Вт/(м^2·К); $\alpha_{Н}$ и $\alpha_{в}$ коэффициенты тепловосприятия и теплоотдачи внутренней и наружной поверхности стеклянных ограждений, Вт/(м^2·К).

Конвективные потери с поверхности теплоприемника в окружающую среду определяются по формуле

$$Q_{кон} = \frac{1}{3} l_{k} h_{k} \alpha_{с.о}\left(T_{тп} - T_{о}\right) \qquad (\ )$$

где $l_{k}h_{k}$ - поперечное расстояние и высота коллектора, м; $\alpha_{с.о}$ - коэффициент теплоотдачи от стеклянной поверхности в окружающую среду, Вт/(м^2·К).

Коэффициент теплоотдачи $\alpha_{с.о}$ в окружающую среду можно рассчитать с помощью полученного Мак – Адамсом соотношения [3]

$$\alpha_{с.о} = 5{,}7 + 3{,}8\vartheta, \qquad (\ \ )$$

где ϑ - скорость ветра, м/с.

Лучистые потери от поглощающей поверхности теплоприемника в окружающую среду определяются по формуле

$$Q_{из} = \varepsilon_{тп} S_{пр} \sigma\left(T_{тп}^{4} - T_{о}^{4}\right) \qquad (11)$$

где $\varepsilon_{тп}$ - степень черноты теплоприемника; $S_{пр}$ - общая площадь тепловоспринимающей панели, м^2; σ - постоянная Стефана-Больцмана, Вт/(м^2·К^4).

Полученная коллектором полезная энергия определяемая из уравнения (5) имеет вид:

$$Q_{пол} = Q_{пог} - Q_{пот}, \qquad (12)$$

или

$$Q_{пол} = Q_{пад} - Q_{опт} - Q_{пот} \qquad (13)$$

Таким образом, уравнение теплового баланса солнечного воздухонагревательного коллектора можно представить в виде:

$$Q_{пол} = ES_{пр} - ES_{пр}\left(1 - c_{опт}\cos\delta\right) - \left[KF_{к}\left(T_{тп} - T_{о}\right) + \frac{1}{3} l_{k} h_{k} \alpha_{с.о}\left(T_{с} - T_{о}\right) + \varepsilon_{тп} F_{пр} \sigma\left(T_{тп}^{4} - T_{о}^{4}\right)\right]; \qquad (14)$$

Все составляющие энергетического баланса в (14), заключенные в скобки, представляют собой тепловые потери теплоприемника за счет собственного излучения, неполного поглощения солнечного излучения, конвекции потерь по элементам конструкции и теплопередачи через стенку коллектора [4-5]:

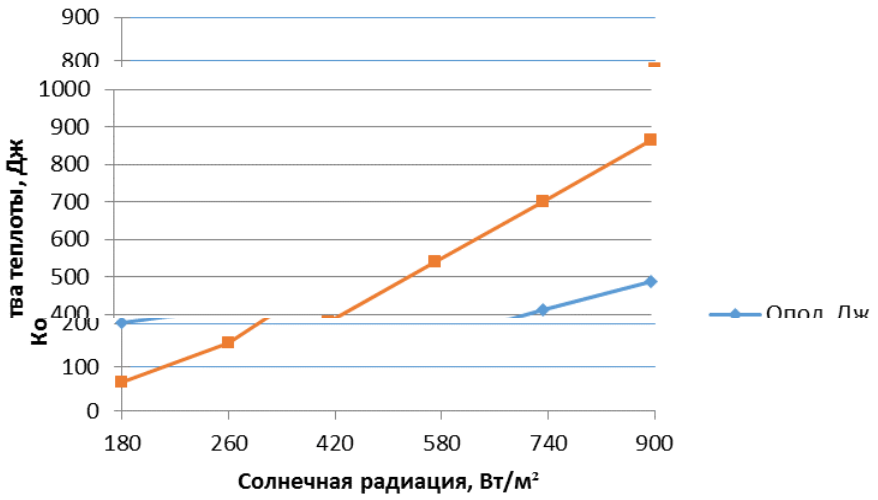

Рис. 1. Зависимость величины $Q_{пол}$ и $Q_{пот}$ СВК от плотности суммарного солнечного излучения при температуре окружающей среды $T_o = 15\ ^0C$.

Результаты вычислений представлены в графическом виде при различных значениях температуры окружающей среды и приведены на рисунках 1-3. Как видно из графика, при увеличении плотности суммарного солнечного излучения в зависимости от температуры окружающей среды величина $Q_{пол}$ уменьшается. Это значит, что с увеличением температуры рабочего воздуха в СВК величина теплопотери $Q_{пот}$ возрастает, а $Q_{пол}$ соответственно уменьшается. По нашим данным, значения $Q_{пол}$ СВК в зависимости от температуры в интервале t=0÷15 ^{0}C составляют $Q_{пол}$ =124÷783Дж.

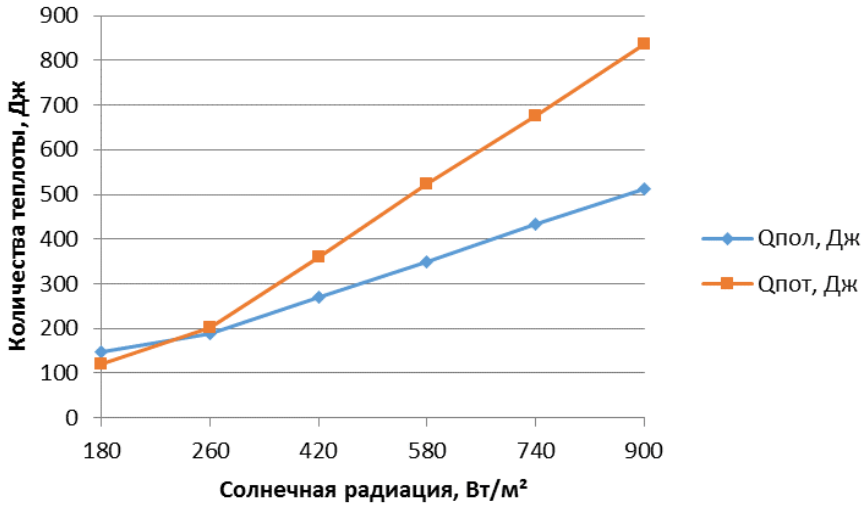

Рис. 2. Зависимость величины $Q_{пол}$ и $Q_{пот}$ СВК от плотности суммарного солнечного излучения при температуре окружающей среды $T_o = 10\ ^0C$.

На основе математических моделей тепловых процессов, происходящих в СВК, а также при учете климатических параметров для различных местоположений были созданы расчетные программы для подбора наиболее оптимальных для потребителя элементов
СВК.

Программы позволяют также предварительно определить предполагаемую суточную тепловую эффективность СВК, спроектированных для отопительных систем.

Литература:

1. Матисаков Т. К. Теоретическое исследование теплофизических характеристик солнечно - водонагревательных коллекторов на основе математического моделирование [Текст] // Т. К. Матисаков. - Наука и новые технологии, - Бишкек.2010. - №3. - С. 23 – 25.
2. Матисаков, Т. К. Моделирование и программная реализация расчета теплотехнических характеристик солнечно-водонагревательных коллекторов и установок [Текст] / Т. К. Матисаков.- Наука и новые технологии, - Бишкек. 2010. - №3. - С. 43– 44.
3. Исаченко, В. П. Теплопередача [Текст] / В. П. Исаченко, В. А. Осипова, А. С. Сукомел. – Москва: Энергия, 1969.
4. Тепло - и массообмен. [Текст]: Теплотехнический справочник / [Е. В. Аметистов, В. А. Григорьев и др.] - М.: энергоиздат., 1972. – С.512 .

УДК 621.311.2

Биймырзаева Б.А.
Жалал-Абадский государственный университет

АНАЛИЗ ПЕРСПЕКТИВ ИСПОЛЬЗОВАНИЯ МИКРОГЭС В УСЛОВИЯХ КЫРГЫЗСТАНА

ANALISIS OF PROSPECTS FOR THE USE OF MICRO HYDROPOVER PLATS FOR KYRGYZSTAN

Аннотация: *В статье приводится результаты проведенного анализа гидропотенциала рек Кыргызстана и рассматривается возможности установки на них малых и микро гидроэлектростанций малой мощности. Приводится описания перспективных микроГЭС водоворотного типа.*

Abstract: *This paper presents the results of the analysis of hydro in Kyrgyzstan rivers and considered the possibility of installation of the small and micro small hydro capacity. The description of the promising micro hydroelectric eddy type*

Ключевые слова: *рабочее колесо, напор, вал, генератор, ротор, статор, конструктивная схема, гидротурбина.*

Key words: *impeller, head, shaft, generator, rotor, stator, section, gidroturnbina.*

В Кыргызстане насчитывается более чем 40 000 рек и речушек, общая длина которых составляет приблизительно 150 000 км, с вытеканием около 47 кубических километров воды в год. Главным источником воды в реках является талая вода с многочисленных горных ледников. Количество дождей составляет меньше чем 1/5 всего водного потока. Многие горные реки не являются судоходными из-за большого снижения относительной высоты над уровнем моря, сложного рельефа русла и быстроты потока.

В Кыргызстане общий потенциал малых рек и водотоков оценивается в 1,6 млн кВт мощности, а выработка может составить порядка 5–8 млрд. кВт·ч в год[1] . Необходимо отметить, что около 90% малых водотоков сосредоточено в верхних и средних русловых участках, где в сельской и горной местности расположены рассредоточенные потребители, испытывающие наибольший дефицит электроэнергии. В соответствии с Программой развития малой гидроэнергетики в Кыргызстане предусмотрена государственная поддержка в решении вопросов связанных с отводом земельных участков под строительство МГЭС, их проектированием, строительством, эксплуатацией и реализацией электроэнергии. Кроме того, предусмотрено создание необходимых условий для транзита произведенной электроэнергии, в том числе на экспорт, а также по защите привлеченных инвестиций.

В Кыргызстане имеется достаточная научно-техническая база для развития малой гидроэнергетики, например: научно исследовательский институт Энергетики и экономики работает над разработкой проектов и научных обоснований строительства малых гидроэлектростанций. Производство электроэнергии малыми ГЭС в КР осуществляет ОАО «Чакан ГЭС», на балансе, которого состоит каскад Аламединских ГЭС суммарной мощностью 29,78 МВт. На самостоятельном балансе находятся Быстровская ГЭС - 8,7 МВт, Калининская ГЭС - 1,6 МВт, Найманская ГЭС - 0,6 МВт, Иссык-Атинская ГЭС - 1,6 МВт и Аксуйская ГЭС - 0,5 МВт. Суммарная выработка электроэнергии малыми ГЭС за 2014 г. составила 151 млн.кВт.ч [2].

Как правило, гидроэлектростанции по вырабатываемой мощности подразделяют на три вида:

- малой мощности – до 5 МВт;
- средней мощности – до 25 МВт;
- высокой мощности – от 25 МВТ до 250 МВт.

Также их можно разделить в зависимости от использования гидравлического напора:
низконапорные ГЭС — от 3 до 25 метров,
средненапорные ГЭС — от 25 метров,
высоконапорные ГЭС — более 60 метров.
Проведенный анализ конструкций МГЭС и их эксплуатации позволил выявить ряд преимуществ и недостатков. К основным достоинством МГЭС можно отнести:

- генерация электроэнергии происходит от возобновляемого источника, более стабильного, чем солнечный свет и ветер;
- близость к конечному потребителю, энергетические потери на транспортировку при этом минимальны либо отсутствуют;
- низкая стоимость электроэнергии, с учетом нулевых затрат на исходное топливо;
- полное отсутствие каких-либо выбросов в атмосферу, минимальное воздействие на водные бассейны;
- выход на полную мощность у малых гидроэлектростанций занимает меньше времени, чем у генераторов на нефтепродуктах;
- вдали от центральных сетей энергоснабжения лишь малые ГЭС способны обеспечивать потребителей электроэнергией бесперебойно, т.к. не зависят от регулярных поставок горючего.

  К недостатком эксплуатации малых гидроэлектростанций можно отнести:
- русла небольших рек и ручьев часто пересыхают летом и промерзают зимой, что не позволяет их эксплуатировать в этот период времени.
- Мощность МГЭС связана с напором воды и ее расходом. Чтобы обеспечить потребителям электроэнергией в полном объеме, может потребоваться создание запруды выше по руслу, что не всегда возможно в горных условиях.
- строительство полноценной, пусть даже и небольшой гидроэлектростанции, способной исправно снабжать автономного потребителя энергией круглый год, обходится, к сожалению пока дороги чем традиционным способом. Рассмотрим некоторые типы конструкций микро гидроэлектростанций получивших широкое использования в практике .К таким относятся также как Бесплотинные микро-ГЭС.

Достоинство бесплотинных малых гидроэлектростанций – они дешевы и просты в установке, к недостаткам можно отнести низкую производительность (не более 5 кВт, обычно до 2 кВт); необходимо достаточно большое расстояние между берегами реки и глубина более полуметра; возможность повреждения при столкновении с плавающими объектами (чаще – с фрагментами деревьев); невозможность использования зимой.

Наиболее широкое использование в практике нашли так называемые рукавные микро ГЭС. В Кыргызской Республике разработаны и установлены рукавные микро ГЭСы еще 70-х годах прошлого века. Преимуществом этого типа микро ГЭС является возможность использования малых водотоков – для выработки электроэнергии, при дебете воды превышающий 50 л/с и где русло имеет перепад высот более 5 м. Существует еще большое разнообразие различных конструкций Микро ГЭС, с мощностями от единицы до десятков и сотен кВт, которые внедряются в производство[3]. В последние годы появились принципиально новые конструкции установок работающих на новых принципах и привлекающие внимание своей простотой, надежностью и высокими технико- экономическими показателями. К такому типу установок относятся так называемая водоворотная(гравитационная) микро-ГЭС. В отличие от известных разработок это гидроэлектростанция привлекла внимание многих исследователей. Водоворотная микро-ГЭС базируется на принципе использование вихревых явлений. Использование этого явления позволило создать Микро ГЭС с КПД – 76-80% против прежних 35-40%.[4]

На (рис.1) представлен образец такой Микро ГЭС австрийского изобретателя Ф.Цотлетерера. Как видно установки состоит из бетонного желоба, построенного вдоль береговой линии. Канал завершается бетонным цилиндром, внизу которого выполнено выпускное отверстие с желобом-отводом. Вода поступает в цилиндр по касательной и, подчиняясь силе гравитации, стремится вниз, закручиваясь по спирали – в центре находится турбина, ее то и раскручивает водоворот (среднее число оборотов турбины – 30 об/мин).

На экспериментальной установке водоворотной микро-ГЭС, построенной на ручье с перепадом высоты в 1,3 м и при расходе воды 0,9 м3/с, максимальная мощность составила 9,5 кВт, выработка за год – порядка 35000 кВт/ч [4]. Благодаря постоянному вращению воды гравитационно-вихревая гидроэлектростанция исправно работает в зимнее время – в центре воронки поток воды наиболее плотный и его температура примерно равна 4 С, а формирующаяся по краям бетонного цилиндра корка льда препятствует охлаждению воды в центре, экранируя тепло обратно в воду.

Следует отметить, что существующее большое разнообразие Микро ГЭС в той или иной состоянии оказывает негативное влияние на фауну и флору речного стока особенно для рыб. В этом отношении водоворотная микро ГЭС имеет ряд преимуществ. Во-первых, строителям незачем полностью перегораживать речное русло — бетонные цилиндры располагаются вдоль берегов, и к каждому подводится лишь часть общего водяного потока. Речная живность может беспрепятственно мигрировать вверх и вниз по течению, и даже если рыба попадет в воронку, с ней, скорее всего, ничего не случится: лопатки водоворотной турбины вращаются медленно, вместе с потоком воды, а не рассекают его на бешеной скорости, как это происходит в обычных ГЭС. Во-вторых, подобные установки будут работать как искусственные аэраторы, насыщающие воду кислородом и активно способствующие развитию речной экосистемы. Здесь необходимо сделать небольшое пояснение. Русла природных рек, как правило, очень извилисты. Завихрения, которые образуются в воде при прохождении очередного изгиба, способствуют растворению в ней кислорода. А чем больше в реке кислорода, тем лучше себя чувствуют в ней и рыбы, и микроорганизмы, которые эффективно очищают воду от различного мусора. В искусственно спрямленных реках и каналах кислорода, как правило, не хватает, из-за чего вода в них приобретает свойства, близкие к изолированным стоячим водоемам. Искусственные водовороты позволяют решить проблему аэрации, вернув воде способность к эффективному самоочищению. Наконец,

водоворотные электростанции могут работать при очень незначительном перепаде высот и отличаются при этом сравнительно высоким КПД.

Зимой МикроГЭС продолжает работать подо льдом. Дело в том, что наиболее плотная вода (с температурой в 4 градуса) тяготеет к центру водоворота. По краям цилиндра образуется ледяная корка, которая выступает в роли утеплителя, не дающего слишком сильно охладиться центру.

Фактически водоворот стремится, в некоторой степени, привести температуру протекающей воды зимой к 4 градусам, что, оказывает благоприятное влияние на жизнь ниже, по течению.

Кроме экологических преимуществ данном режиме имеет ряд технических преимуществ. Так при строительстве станция обходится дешевле, чем аналогичная по мощности мини- ГЭС, построенная по классическому образцу. Так же конструкцию отличает повышенная ремонтопригодность, простота конструкции неприхотливость в обслуживании и еще ряд других технологических преимуществ. Конструкция такой МГЭС начинает превосходно работать уже при перепаде высот воды всего в 0,7 метра.

Подводя итоги результато изучения и анализа возможностей использование энергии малых горных водотоков в условиях Кыргызской Республике можно сделать следующие выводы:

- Горно-климатическая условия республики обладает большим потенциалом гидроэнергетических ресурсов, которых к настоящему времени используется недостаточно эффективно в особенности это касается энергии малых горных водотоков.
- К настоящему времени в практике эксплуатируется достаточно много различных конструкций МикроГЭС, которые имеют свои определенные преимущества и недостатки. Однако, все они в той или иной мере имеют отрицательные воздействие на окружающую среду и в ряде случаев не могут эффективно работать в равнинной местности при небольших перепадах высот.
- Разработка и создания высокоэффективной, низконапорной, качественной и достаточно дешевой конструкции Микро ГЭС, является весьма перспективной научной задачей, которая должно быть решена для надежного обеспечения потребителей расположенных в децентрализованных автономных территориях.
- Микро ГЭС водоворотного типа представляется весьма перспективной и новой инновационной идеей, которая требует научной проверке и проведением цикла научно-исследовательских работ по обоснованию и проектированию конструкции Микро ГЭС с ее рациональными и экономическими параметрами.

Литература

1. Обозов А.Ж., Ясинский В. Таможенный союз и инвестиционные перспективы энергетической интеграции ЕврАзЭС // В. Ясинский, А. Мироненков, Т. Сарсембеков // Академия Энергетики. 2011. -№ 2. (40).
2. Ясинский В. Международная практика сотрудничества и проблемы развития гидроэнергетики в бассейнах трансграничных рек // В. Ясинский, А. Мироненко, Ю. Стеклов, Т. Сарсембеков. Евразийский банк развития. - Алматы: RUAN, 2011.
3. Жороев А.М. Анализ водных ресурсов Кыргызстана и перспектива использования малых водотоков для выработки электроэнергии на малых и микроГЭС// Вестник ОшГУ 2015. -№4. –С.56.
4. Ясинский В., Мироненков А., Сарсембеков Т. Современное состояние и перспективы развития малой гидроэнергетики в странах СНГ: Аналитический обзор ЕАБР // В. Ясинский, А. Мироненков, Т. Сарсембеков. -Алматы. 2011. – С.36.

УДК: 159.9.072.594 (26-747.99)(575.2)

Аширалиев Б.
ОшМУнун юридика факультетинин
юриспруденция адистигинин 3-курсунун студенти

ИСЛАМ ДИНИН КАРМАНГАН МАМЛЕКЕТТЕРДИН УКУК БУЗБОО ЭРЕЖЕЛЕРИ

LAWS AND RIGHTS IN RELIGIOUS COUNTRIES AND CITIZENS OF KYRGYZ REPUBLIC

Аннотация: *Макалада ислам мамлекеттериндеги укук бузбоонун эрежелери жана ага мисал катары Кыргыз Республикасындагы жарандын укукту бузган же аны бузууга коркунуч түзгөн аракеттерге бөгөт коюу мүмкүнчүлүктөрү каралган.*

Аннотация: *В статье освящена нарушения правил и их профилактика в исламских государствах, на примере правонарушений граждан КР*

Abstract: *This article talks about laws and restrictions in religious countries including the Kyrgyz Republic and the ways of preventing of crime and potential lawbreakers.*

Ачкыч сөздөр: *Дин, диндеги эрежелер, укук таануу, жарандык укуктарды коргоонун ыкмалары, диндеги жана мыйзамдагы жазалоонун ыкмалары*

Ключевые слова: *Религия, правила поведения в религии, право ведение, виды соблюдений правил гражданами, виды наказаний в законах и в религии*

Key words: *Religion, laws and rights in religion, types of preventing human rights, types of punishments in religion and Law*

Мен карап чыккан беренеде **Ислам дининде аль-худууд (укук бузбоонун эрежелери)**, аны болтурбоонун жолдору жана укукту бузган же аны бузууга коркунуч түзгөн аракеттерге бөгөт коюу, диндеги кылмыштын түрүнө карап ар кандай жаза колдонуулары жазылган.

Ислам дининде кылмыш жана жаза жөнүндө сөз кеткенде албетте пенденин жаратуучусу болгон Алла таалага жана Ал зат буйурган иштерге баш ийбей коюу эн чоң күнөө экенин билүү зарыл. Ислам аалымдары бул чоң кунөөлөрдүн жетимишке жакынын эсептеп өтүшкөн. Алардан кээ бирлери: Аллага шерик кошуу, себепсиз адам өлтүрүү, уурулук, пара алуу, чакымчылык, абройлуу адамдарга доомат кылуу, талап тоноочулук, ата-энеге ак болуу, зынаа кылуу, кыянаттык кылуу, кошунага залымдык кылуу, заалымдык, арак ичүү, кумар ойноо, өзүн-өзү өлтүрүү, сүткорлук, жетимдин малын адилетсиздик менен тартып алуу ж.б.д.у.с.

Ислам дини адамдардын укугун адилеттүү чечкен дин болуп эсетелет. Мисалы: уурулук кылгандарды 3 жылдан 8 жылга чейин же андан дагы көп жыл эркинен ажыратат.(КР кылмыш жаза кодекси 164-беренеси). Камагандан кийин ошол кылмышкер өзүн оңдоонун ордуна көпчүлүктөрү кайра ал жактан ашынган ууру болуп чыга келет. Камактан бошонгондон кийин мурункудан дагы чоңураак кылмыштарга барат. Буга турмушта көптөгөн далилдер бар экени окурмандарга сыр деле эмес. Ал эми исламда болсо, уурулук кылгандардын колун кесип гана жазалап коёт. Бул ишти кээ бир адамдар туура эмес кабыл кылышы мүмкүн, бирок колунун бир манжасынан айрылган адам моралдык жактан жазаланган болуп, адамдар манжасынын жоктугунан эле анын ууру экенин билишип кызматка алууда, же башка бир иш буйурууда этият болушат. Уурулук кылган адам да уурулук кылаардын алдында эгер уурулук кыла турган болсом мындай жаза күтүп турат же болбосо ал жаза жашоомо так салат деген ойдун негизинде уурулардын саны азаймак. Азыркы кезде уурулук кылгандар камактан келгенден кийин деле кайра мамлекеттик кызматтарда кызмат кылып жүрүшөт. Союздун мезгилинде камакка түшөн адамдарды мамлекеттик кызматка алышкан эмес.

Албетте, биз жогоруда айтылган кылмыштуулуктардын ар бирине Куран жана Сүннөттөн далилдер менен кабарлап берүүгө аракет жасайлы.

Худууд *хаддын* **көптүк түрү** болуп эки нерсенин тосмосу, бир нерсенин экинчи нерседен айырмасы, жерлердин чек арасы, короонун чек арасы деген маанини билдирет.

Ал эми сөздүктө болсо **тыюу** деген маанини билдирет. Ошондуктан күнөөлөрдүн (кылмыштуулуктун) жазасы ХУДУУД деп аталат. Анткени, кылмышкерди белгиленген кылмыштуулукка түшүп калуудан сактайт. Тактап айтканда инсанды «кылмыш чек арасына» түшүп калуусунан сактайт.

Алла таала Куран Каримде ХУДУУД жөнүндө төмөндөгүдөй деп айтат: **(هاوَقربُ◌َتلاَفَّوِودُاْلدحُكُلْتِ)** «**Тигил Аллахтын чек арасы** (күнөө иштери). **Эч качан ага жакындабагыла”** «Бакара» [1.187,56□][1]

Хадд бул - шариятта коомду ондоо үчүн Аллах таала түзүп берген чечим болуп саналат. Ар кандай кылмыштуулукка карап Куран жана Сүннөттө көрсөтүлгөн жазалар бар. Маселен: Зынаа, жала, уурулук, аракечтик, тоноочулук, урушуу, муртадд (динден кайтуу) проституция ж.б. кылмыштын түрүнө карап ар кандай жаза колдонот. **Зынаанын жазасы** – эгерде турмушка чыкпаган кыз болсо – балак уруу. Ал эми сайиб (турмушка чыккан болсо) ташбаран кылуу. Аллах тала айтат:

«Ниса»15[54]: Ал эми пайгамбарыбыз саллоллоху алайхи ва саллам болсо:

«Менден өрнөк алгыла, менден өрнөк алгыла Аллах таала силерге жол түзүп берди: Бикр (турмуш көрбөгөн) дорго жүз балак ургула, турмуш кургандар болсо, жүз жолу балак уруу менен бирге таш баран дагы кылгыла»

Таза аялдарды же болбосо таза эркектерге жалаа жапкандарга (шантаж) кылгандарга сексен жолу балак урулат.

Аллах таала айтат: «Нур»: 45[8]. Уурулуктун жазаасы колун кесүү. Аллах таала Куранда айтат: «Ас - Саарику ва Саарика...»

Адамдарды бейкүнөө өлтүрүү, каракчылык, талап - тоноочулук сыяктуу кылмыштуулуктар жөнүндө Аллах таала айтат:

«Мааида»: 33[59].

Мас болгондордун жазасы сексен же кырк балак. Бул тема жөнүндө өз учуру келгенде кеңири баяндап өтөбүз**.**

Муртаддын жазаасы өлүм. Бул жөнүндө пайгамбарыбыз саллоллоху алайхи ва саллам*: «Ким динин алмаштырса, өлтүргүлө»* деп айткан. **Зордук - зомбулук кылгандардын жазасы - өлүм.** Аллах таала «Хужуроот» сүрөөсүнүн 9 чу аятында айтат:

Ал эми пайгамбарыбыз саллалооху алайхи ва саллам айтат: *«Менден кийин арзыбаган иштер пайда болот. Ким мусулмандардын ортосуна карама - каршылыктарды пайда кылса, ким болгонуна карабастан тобу менен баарын кылыч менен чаап таштагыла»*.

Бул кодекстердин адилеттүүлүгүнө көз чаптыр коюңуздар.

Жогоруда айтып өткөнүбүздөй бул чечимдер коомду оңдоо үчүн жана коомдун бейпилдиги үчүн адилеттүү чечим болуп саналат.

Зынаа кылмыштуулуктун эң жиркеничтүүсү болуу менен бирге таза жана ынтымак жашап жаткан үй - бүлөнү бузат. Коомдо бузук, булганыч иштердин көбөйүшүнө өбөлгө түзөт. Бул булганыч иштерден уулам канчалаган үй бүлөлөр кыйрап, бир топ тагдырлар талкаланып, балдар жетим калууда. А бул зынаадан пайда болгон балага жакшы адам болуп чыгышына ким кепилдик бере алат. Мына ошондуктан Ислам дини мындай иштердин алдын алуу үчүн өзүнө жараша жазаны кабыл алган. Негизинен зынаанын жазасы коркутуу, жаман азап алуудан кайтаруу жана акыретте дагы аруу таза болууга чакыруу.

Аруу - таза жана абройлуу кишилер менен аялдарга жалаа жабуу таттуу турмушту бузуу болуп саналат.

Өзүңүздөр жакшы билгендей үй-бүлө кичинекей коом же болбосо, коомдун башаты болуп эсептелет. Ошондуктан үй-бүлө жакшы болсо, коом дагы жакшы болот, эгерде үй - бүлө

жаман болсо, коом дагы жаман болот. Демек коомдун жакшы жашоосуна туура багыт берүү үчүн үй-бүлөдө жалган жалаа, чагымчылык, ушакчылыкты чоң күнөөлөрдүн катарына кошуу менен бирге чоң кылмыштуулук деп эсептейт.
Эгерде төрт күбө келтире албаса анда өзү башка адамга жалаа жапкан болуп саналып өзүнө сексен балак урулат**.**
Уурулук - өзгө адамдардын малына кара санагандыктан жаза колдонулат. (КР кылмыш жаза кодекси 165-беренеси мал уурдоо). Анткени, адамдардын эң жакшы көргөн нерсеси байлык болуп саналат. Уурулардын колун кескенде көпчүлүк элдин алдында аткарышат. Себеби, көргөн адамдар уурулук жасабай калыш үчүн. Эгерде уурулук жоюла турган болсо адамдар эң жакшы көргөн байлыктарынан тынч - бейпил болуп жашашмак. Уурулардын колун кесүү жөнүндө адамдардын акылы толук канагат кылбашы мүмкүн. Бирок СССРдин доорунда «коммунисттер» уруларды түрмө менен оңдой алышкан эмес.Тескерисинче түрмөдөн чыккандан кийин ашынган ууру болуп чыга келишкен. Ал эми колун кесүү менен жазалаган өлкөлөрдө уурулардын саны дээрлик жокко эсе болгон фактылар тарых барактарында көрүүгө болот жазылып келет.
Хаддуз - зынаа (зынаанын жазасы)

1. Ислам дини, үйлөнүп турмуш курууга чакырат. Анткени, турмуш куруу инсан табиятындагы инстинкти аткаруудагы эң туура жол. Адам баласы бел суусун туура пайдаланып, жарык дүйнөгө келген ымыркайды аруу - таза, улуу - урматтуу, мээрбан болуш үчүн турмуш куруу керек.
2. Инсан табиятындагы инстинкти аткаруу үчүн ак нике менен турмуш куруудан таза жол жок. Эгерде инсан ушул ак никеден башка жол менен өзүнүн инсандык инстинкин кандырса анда ага шарияттын каттуу жазасы колдонулат. Ошондой эле Ислам дини бузукулук ишке алып бара турган иштерден дагы кайтарат. Мисалы: аялдар менен эркектердин аралашып жүрүүсү, аралашып бийлөөнү, бузук ырлар (беймаани ырлар), порнографиялык сүрөттөр, уяттуу фильмдер ж.б.у.с.
3. Чоочун эркек же аялдар менен жыныстык алака кылуу же (секс) алакаларына шарият жол бербейт. Бул көрүнүш айбандык жана булганыч көрүнүш болуп эле калбастан коомдун бузулуусуна алып келет.
4. Зынаага жакындашпагыла. Албетте ал бузук жана жаман жол**. اقربُوْ َنَ لاَ َو سبِيلاَ ءَساَ َو فَاِحَشةً نكاَ َ نَّهُإ لّزناَا**
5. Бул аятта Аллах таала зынаага алып бара турган жолдордо дагы журбогуло мисалы: тигилип кароо, кармалоо, өбүшүүгө окшогон иштерди дагы аткаруудан катуу кайтарат.
6. Никесиз жыныстык алака кылуу ар кандай айыкпай турган жана укумдан тукумга өтө турган тери жана айыккыс ооруларын пайда кылат. (КР кылмыш жаза кодекси 117-118 берене. 5 жылга чейинки мөөнөткө эркинен ажыратат.)
7. Зынаа кылуу үй - бүлөлүк мыйзамдарды бузат. Натыйжада эр катындык алакалар бузулуп, никесиз төрөлгөн балдар кароосуз - тарбиясыз калып,ошол эле бангилике берилип же пайдасыз топторго кошулуп коомго зыяндуу перзенттер болуп калат.
8. Зынаанын натыйжасында урук, ата - тек булганат. Насил насаптары булганып мурастары, байлыктары башка бирөөлөргө калып кетет.
9. Зынаа кылуу турмушка чыгуудан тосуп коет. Анткени боюна никесиз болуп калган кызга эч ким үйлөнбөйт.

Демек, ушул жана мындан башка зыяндуу жактары көп болгондуктан Ислам дини зынаанын ар кандай көрүнүшүнө карап жаза колдонот.

Зынааны арам кылуу менен бирге Аллах таала кудурети жеткендерге (экономикалык жана моралдык) экиден – төрткө чейин аял алууга уруксат берет. Бирок сөсүз түрдө куранда көрсөтүлгөн шаттардын негизинде. Албетте бул арам жол менен зынаа кылуудан кайтара турган мүмкүнчүлүк.
Зынаа кылгандарды жазалоо үчүн албетте төмөндөгү шарттар каралат:

1. Ушул иштин (зынаанын) күнөө экенин билбей туруп аткарган болсо оор жаза колдонулбайт.
2. Ушул ишти (зынааны) аткарып жатканын тастыктаган төрт күбө болуш керек. Төртөө тең эркек болуу менен бирге бузуку адам болбошу керек. Аялдардын күбөлүгү өтпөйт.
3. Төрт күбө төртөө тең көргөн болуш керек.
4. Эгерде төрт күбөнүн үчөө көрдүм деп күбөлүк берип бирөө көргөн жокмун деп күбөлүк берсе, анда ага күбөлөрдүн өздөрүнө «жалган жалаа жапкандыгы» үчүн деген кылмыш иши козголот.

Адабияттар

1. Шамсуддин у А. Ыйык куран жана анын котормосу. – Бишкек, 2009.
2. Алаудин М. Курани карим кыргызча котормосу жана мааниси, 2001.
3. Арабаев Ч.И. Кыргыз Республикасынын Жарандык укугу. – Бишкек, 2009.
4. Кыргыз Республикасынын кылмыш жаза кодекси. – Бишкек, 2008.

Журнал Вестник Ошского государственного университета

публикует статьи на кыргызском, русском и английском языках.

Теперь все выпуски журнала размещаются в Научной электронной библиотеке eLIBRARY.RU и индексируются в системе Российского индекса научного цитирования РИНЦ.

В журнале «Вестник ОшГУ» публикуются научные статьи обзорного, проблемного и научно-практического характера по всем направлениям науки.

Требования к оформлению статей:

1. Статьи предоставляются в редакцию журнала тщательно отредактированными. Статья должна быть выполнена в формате Microsoft Word шрифт Times New Roman, Tamga KIT (кириллица) размером – 14; все поля 2,0 см со всех сторон, абзацный отступ – 1,5 см (не допускается абзацный отступ с помощью клавишей «пробел»), интервал 1,5 выравнивание текста по ширине. Уплотнение интервалов запрещено. Нумерация страниц не проставляется. **Обязательна проверка автором орфографии.** Представляется выписка из протокола заседания кафедры об обсуждении рукописи и рецензия на рукопись.
2. В статье должны быть проанализированы, сопоставлены и выявлены наиболее важные и перспективные направления развития науки (практики), ее отдельных отраслей, явлений, событий. Материал должен носить проблемный характер, демонстрировать различные взгляды на развитие научных (практических) знаний, содержать выводы, обобщения, сводные данные.
3. Текст статьи должен предварять индекс УДК (универсальная десятичная классификация), выравнивание по левому краю
4. Фамилия, имя, отчество автора (без сокращений). По центру, полужирный (шрифт 14 Times New Roman) (на русском и английском языках)
5. Должность, звание, ученая степень. По центру, курсив полужирный (шрифт 14 Times New Roman) (на русском и английском языках)
6. Полное название организации — место работы каждого автора в именительном падеже, страна, город. Если все авторы статьи работают в одном учреждении, можно не указывать место работы каждого автора отдельно и адрес электронной почты. По центру, курсив (шрифт 14 Times New Roman)
7. Название статьи. По центру *ПРОПИСНЫМИ БУКВАМИ,* полужирным, шрифтом 14, (на кыргызском, русском и английском языках)
8. Аннотация. По ширине, полужирным шрифтом 12 (на кыргызском, русском и английском языках)
9. Ключевые слова. По ширине, полужирным шрифтом 12 (на кыргызском, русском и английском языках)
10. Основной текст набирается (шрифтом 14 Times New Roman). Сокращенные названия в тексте должны быть расшифрованы, нумерация формул производится справа в конце строки в круглых скобках – (1), ссылки на литературу в квадратных скобках – [1]. Формулы и символы (нежирный шрифт) в тексте следует набирать в редакторе формул Equation Editor.
11. Иллюстрации и таблицы должны иметь названия, законченный вид и располагаться по тексту непосредственно после ссылки. Выравнивание таблиц и рисунков – по центру страницы. Названия иллюстраций не должны включаться в поле иллюстраций. Название иллюстраций и таблиц должны быть набраны с использованием шрифта (Times New Roman 12)
12. Список использованной литературы, приводится в алфавитном порядке. Список литературы – в конце статьи с отступом в 1 см от основного текста. Желательно, чтобы последняя страница статьи была полностью заполненной.
13. Объем статьи – до 10-12 страниц, (страница – 1836 знаков), выполненных в формате А4, со ссылкой на литературу; объем кратких сообщений – 5 стр., обзорных и проблемных статей – 18-20 страниц, включая список литературы

Датой поступления рукописи считается день получения редакцией окончательного варианта статьи, после исправления замечаний рецензента и ответственного редактора. Рукописи статей редакция не возвращает.

Тел.: 03222 2-31-63, главный корпус ОшГУ, 131 кабинет.
Старший инспектор: Кушбак кызы Үмүт
e-mail: nauka-oshsu@mail.ru

«ОШ МАМЛЕКЕТТИК УНИВЕРСИТЕТИНИН ЖАРЧЫСЫ»
ИЛИМИЙ ЖУРНАЛЫ

Журналды чыгарууга
жооптуу редактор
тех.и.д., профессор ***Кенжаев И.Г.***

ОшМУнун “Билим” редакциялык басма бөлүмүндө даярдалып, басмадан чыгарылды.

Биздин дарегибиз:	723500, Ош шаары, Ленин көчөсү, 331.
Байланыш телефондору:	(+9963222) 23163, 72061 Факс: (+9963222) 24066
Электрондук дарегибиз:	E-mail: nauka-oshsu@mail.ru Сайт: www.oshsu.kg

Негиздөөчүсү – Кыргыз Республикасынын Билим берүү жана илим министрлиги

Ош мамлекеттик университети